阵列 -MCP

	单位 Unit	EB-MCP-V#-060-####-0808-10	EB–MCP–V#–100–####–0808–10	EB–MCP–V#–300Q–####–0808–05
光学性能 /Optical				
中心波长 /Center Wavelength	nm	808		808
中心波长偏差 /Wavelength Tolerance	nm	±10		±5
输出功率 /Output Power	W	60	100	300
Bar 条数 /Number of Bars	#	2～60		2～60
光谱宽度 /Spectral Width (FWHM)	nm	≤8		4
工作模式 /Operating Mode	#	CW		QCW
快轴发散角 /Fast-axis Divergence	Deg	40		
慢轴发散角 /Slow-axis Divergence	Deg	10		
波长温度系数 /Wavelength Temperature Coefficient	nm/℃	0.28		
电学性能 /Electrical				
光电转换效率 /Power Conversion Efficiency	%	50		
斜率效率 /Slope Efficiency/Bar	W/A	≥1.1		1.1
阈值电流 /Threshold Current	A	25	26	28
工作电流 /Operating Current	A	60	105	290
工作电压 /Operating Voltage/Bar	V	≤2		2
热学性能 /Thermal				
工作温度 /Operating Temperature	℃	15～35		25
水流速度 /Bar/Water Velocity/Bar	l/m	0.3~0.5		0.3
存储温度 /Storage Temperature	℃	0~55		
最大入口压力 /Entrace Maximum Pressure	psi	55		
水类型 /Water Type	-	DI Water		
离子水(DI)电阻率 /Deionized Water Resistivity(DI)	kΩ・cm	200~500		
纯水过滤器颗粒 /Pure Water Filter Particles	μm	＜20		

备注 /Remarks

1. 规格型号命名规则：EB（长光华芯缩写）– MCP（封装形式为微通道水冷）–V#（垂直叠阵的巴条数量）– 060（单巴连续输出功率）– ####（总输出功率）– 0808（中心波长）– 10（中心波长偏差）
2. 以上测试温度为 25 度
3. 避免在结露环境下存储和使用，超过规定温度工作会影响寿命
4. 超过正常功率范围使用会缩短使用寿命

应用领域 / Application Area

- 科研 R&D
- 生物医学 Biomedical
- 工业泵浦 Industrial Pump

产品特点 / Product Features

- 高性价比 Cost Effective
- 高可靠性 High Reliability
- 高效率 High Efficiency
- 长寿命 Long Lifetime

苏州长光华芯光电技术股份有限公司 SUZHOU EVERBRIGHT PHOTONICS CO., LTD
江苏省苏州市高新区科技城漓江路56号 No.56, Lijiang Road, SND, Suzhou, China
www.everbrightphotonics.com Sales@everbrightphotonics.com +86-512-66896988

声明：长光华芯为客户提供卓越的产品和优质的服务。我们可能更改规格和产品描述，届时将不另行通知。如需详细信息，请联系长光华芯销售代表。
Notice: Everbright keep improving its products to provide our customers with outstanding quality and reliability. We may change the specification and product description without notice at any time . For complete details, please contact Everbright sales representative.

EB-QCP-V#-300Q-####Q-0808-05

	单位 Unit	最小值 Min	典型值 Typ	最大值 Max
光学性能 /Optical				
中心波长 /Center Wavelength	nm	805	808	811
中心波长偏差 /Wavelength Tolerance	W		±5	
输出功率 /BarOutput Power/Bar	%		300	
Bar 条数 /Number of Bars	%		2 ～ 24	
总输出功率 /Total Output Power	μm		-	
Bar 条间距 /Bar-to-Bar Spacing	-		0.4 ～ 1.8	
光谱宽度 /Spectral Width (FWHM)	-		4	6
脉冲宽度 /Pulse Width	m		50-500	
重复频率 /Repetition Rate			1-200	
快轴发散角（FWHM）/Fast-axis Divergence（FWHM）	nm		40	
慢轴发散角（FWHM）/Slow-axis Divergence（FWHM）	mW		10	
波长温度系数 /Wavelength Temperature Coefficient			0.28	
电学性能 /Eletrical				
光电转换效率 /Power Conversion Efficiency	%	48	50	
斜率效率 /Slope Efficiency/Bar	W/A		1.1	1.2
阈值电流 /Threshold Current	A		20	25
工作电流 /Operating Current	A	290	300	
工作电压 /Operating Voltage/Bar	V		2	
热学性能 /Thermal				
水类型 /Water Type	-		Pure Water	
工作温度 /Operating Temperature	℃		25	
存储温度 /Storage Temperature	℃		-40-85	

备注 /Remarks

1. 规格型号命名规则：EB（长光华芯缩写）– QCP（封装形式为传导冷却）–V#（阵列的巴条数量）–300Q（单巴准连续输出功率）– ####Q（准连续总输出功率）– 0808（中心波长）– 05（中心波长偏差）
2. 以上测试温度为 25 度
3. 避免在结露环境下存储和使用，超过规定温度工作会影响寿命
4. 超过正常功率范围使用会缩短使用寿命

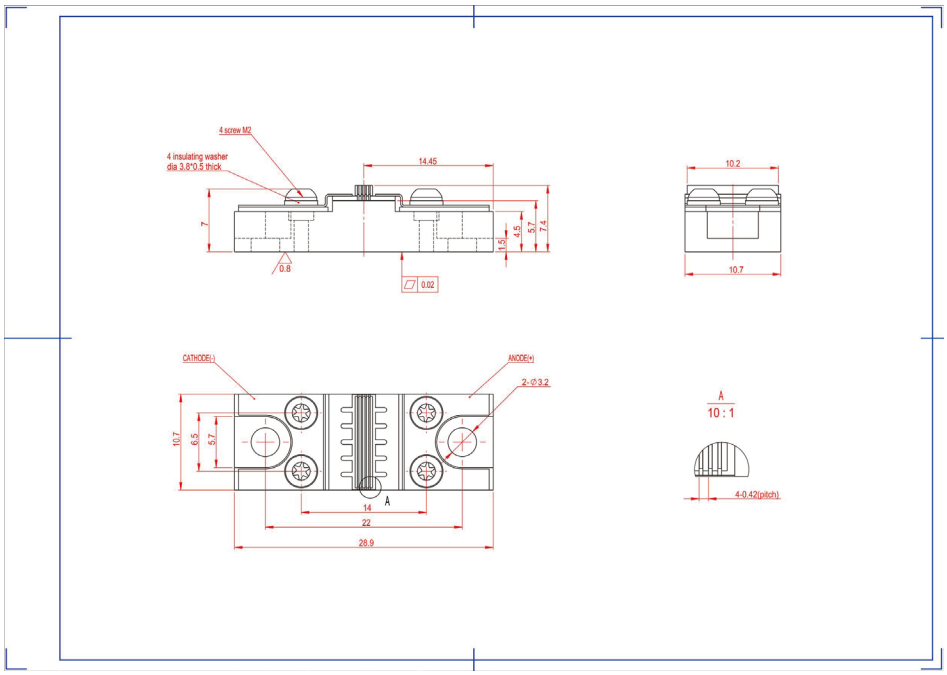

尺寸外观(Dimension appearance)

应用领域 / Application Area

- 科研 R&D
- 生物医学 Biomedical
- 工业泵浦 Industrial Pump

产品特点 / Product Features

- 高性价比 Cost Effective
- 高可靠性 High Reliability
- 金锡焊料 Ausn Hard Solder
- 高效率 High Efficiency
- 长寿命 Long Lifetime

苏州长光华芯光电技术股份有限公司 SUZHOU EVERBRIGHT PHOTONICS CO., LTD
江苏省苏州市高新区科技城漓江路56号 No.56, Lijiang Road, SND, Suzhou, China
www.everbrightphotonics.com Sales@everbrightphotonics.com +86-512-66896988

声明：长光华芯为客户提供卓越的产品和优质的服务。我们可能更改规格和产品描述，届时将不另行通知。如需详细信息，请联系长光华芯销售代表。
Notice: Everbright keep improving its products to provide our customers with outstanding quality and reliability. We may change the specification and product description without notice at any time . For complete details, please contact Everbright sales representative.

EB-QCP-M60-2400Q-0808-10

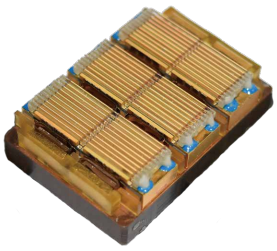

	单位 Unit	最小值 Min	典型值 Typ	最大值 Max
光学性能 /Optical				
中心波长 /Center Wavelength	nm	798	808	818
中心波长偏差 /Wavelength Tolerance	W		±10	
输出功率 /BarOutput Power/Bar	%		40	
Bar 条数 /Number of Bars	%		6 0	
总输出功率 /Total Output Power	μm		2400	
Bar 条间距 /Bar-to-Bar Spacing	-		0.9	
光谱宽度 /Spectral Width (FWHM)	-	6	8	10
脉冲宽度 /Pulse Width	m		10-100	
重复频率 /Repetition Rate			1-10	
快轴发散角(FWHM)/Fast-axis Divergence(FWHM)	nm		40	
慢轴发散角(FWHM)/Slow-axis Divergence(FWHM)	mW		10	
波长温度系数 /Wavelength Temperature Coefficient			0.28	
电学性能 /Eletrical				
光电转换效率 /Power Conversion Efficiency	%	48	50	
斜率效率 /Slope Efficiency/Bar	W/A		1.1	
阈值电流 /Threshold Current	A		10	
工作电流 /Operating Current	A		50	
工作电压 /Operating Voltage/Bar	V		1.8	2
热学性能 /Thermal				
水类型 /Water Type	-		Pure Water	
工作温度 /Operating Temperature	℃	15	25	
存储温度 /Storage Temperature	℃		-40-85	

备注 /Remarks

1. 规格型号命名规则：EB（长光华芯缩写）– QCP（封装形式为传导冷却）– M60（面阵的巴条数量为 60 个）– 2400Q（准连续输出功率）– 0808（中心波长）– 10（中心波长偏差）
2. 以上测试温度为 25 度
3. 避免在结露环境下存储和使用，超过规定温度工作会影响寿命
4. 超过正常功率范围使用会缩短使用寿命

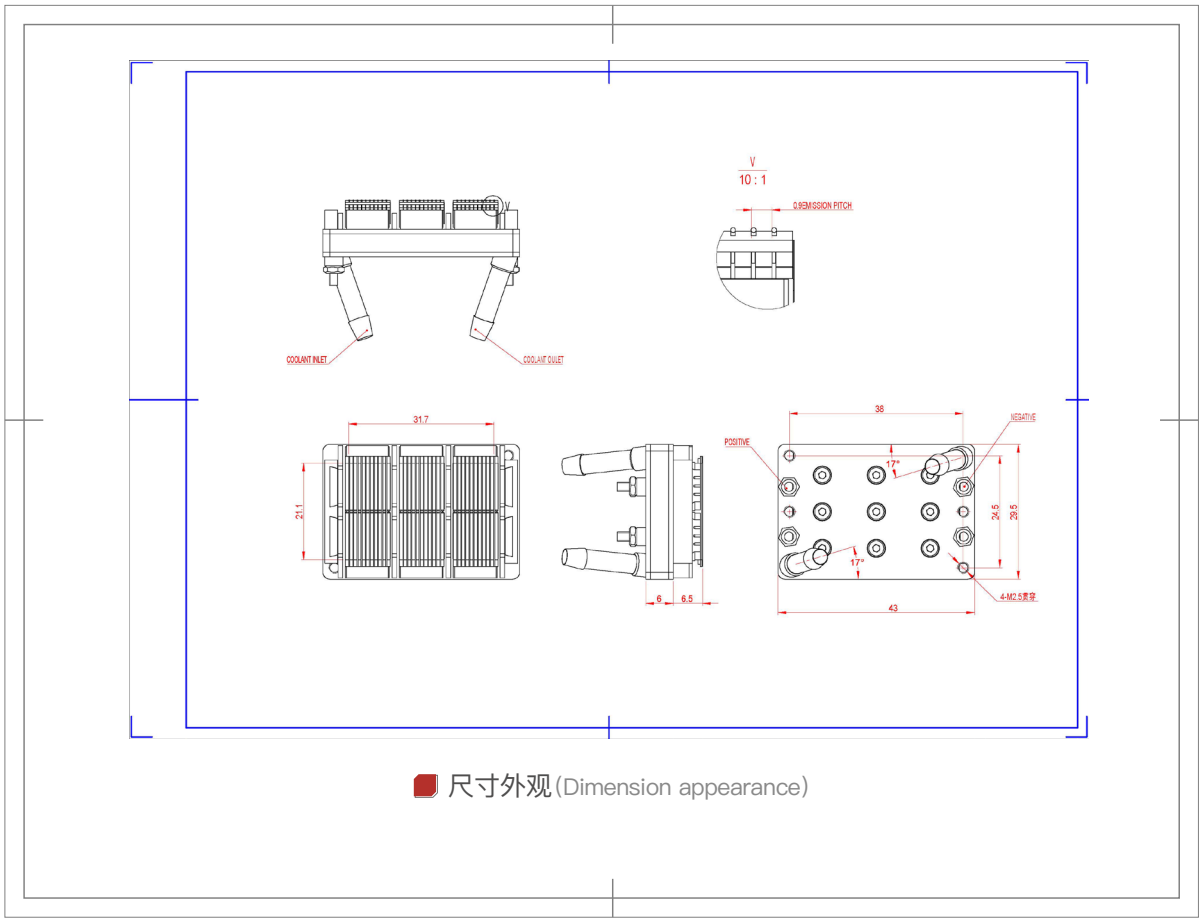

尺寸外观(Dimension appearance)

应用领域 / Application Area

- 科研 R&D
- 生物医学 Biomedical
- 工业泵浦 Industrial Pump

产品特点 / Product Features

- 高性价比 Cost Effective
- 高可靠性 High Reliability
- 金锡焊料 Ausn Hard Solder
- 高效率 High Efficiency
- 长寿命 Long Lifetime

苏州长光华芯光电技术股份有限公司 SUZHOU EVERBRIGHT PHOTONICS CO., LTD
江苏省苏州市高新区科技城漓江路56号 No.56, Lijiang Road, SND, Suzhou, China
www.everbrightphotonics.com Sales@everbrightphotonics.com +86-512-66896988

声明：长光华芯为客户提供卓越的产品和优质的服务。我们可能更改规格和产品描述，届时将不另行通知。如需详细信息，请联系长光华芯销售代表。
Notice：Everbright keep improving its products to provide our customers with outstanding quality and reliability. We may change the specification and product description without notice at any time . For complete details, please contact Everbright sales representative.

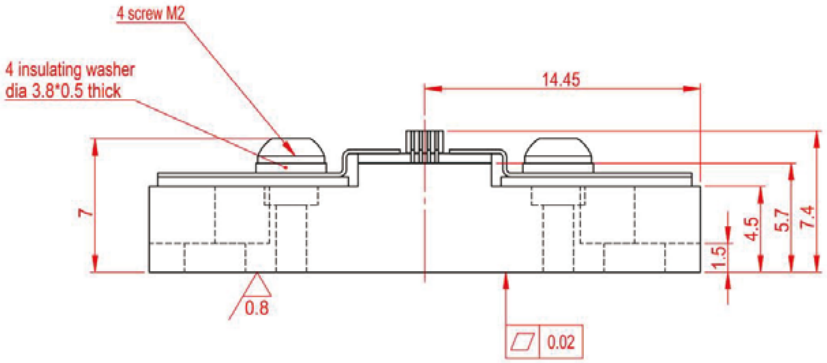
4 screw M2
4 insulating washer
dia 3.8*0.5 thick
14.45
7
4.5
5.7
7.4
1.5
0.8
0.02

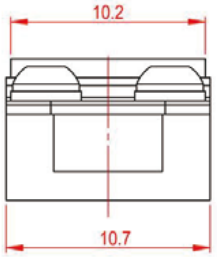
10.2
10.7

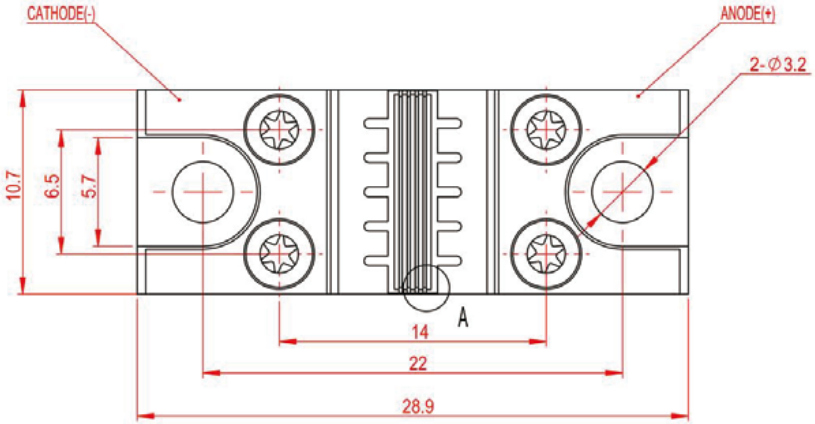
CATHODE(-)
ANODE(+)
2-∅3.2
10.7
6.5
5.7
A
14
22
28.9

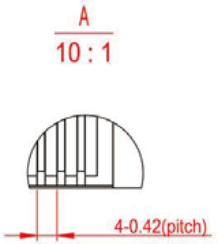
A
10 : 1
4-0.42(pitch)

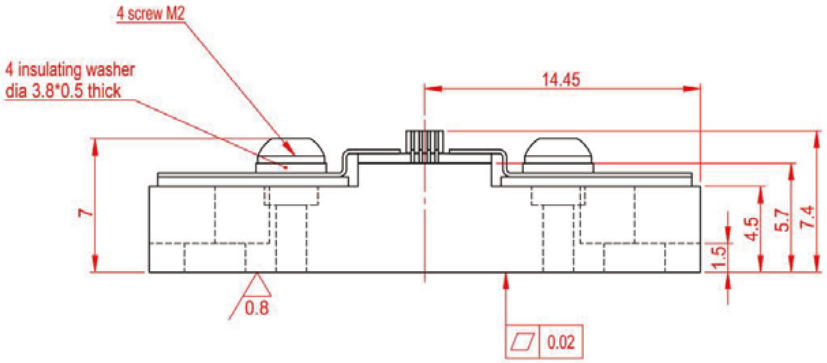
4 screw M2
4 insulating washer
dia 3.8*0.5 thick
14.45
7
4.5
5.7
7.4
1.5
0.8
0.02

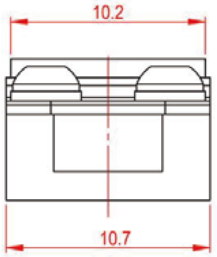
10.2
10.7

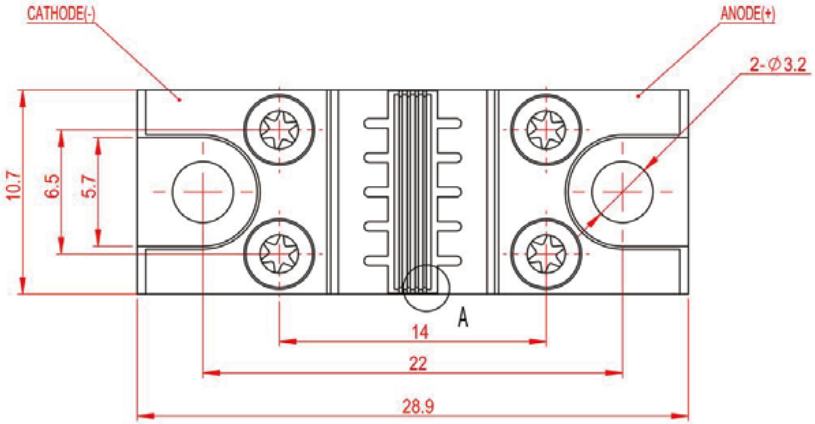
CATHODE(-)
ANODE(+)
2-∅3.2
10.7
6.5
5.7
A
14
22
28.9

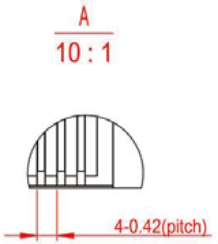
A
10 : 1
4-0.42(pitch)