规格书

3830

三分频主声道影院扬声器系统

主要特色：

- 三分频主声道系统，可实现最大输出、很好的覆盖和最小失真
- 双功放驱动或全频驱动（可选择三功放驱动模式）
- SSC™ 银幕扩散补偿
- 优化孔隙波导技术可实现超低失真和很平滑的频率响应
- 低频部分采用双 15" 扁线音圈扬声器单元，可以实现较低的失真和较高的效率
- 平坦的前部波导设计，易于在隔板墙上安装
- 薄箱体设计，可满足银幕后窄空间的要求
- 连接器位于扬声器顶部，便于在屏幕后布线
- 高频驱动单元保护

说明：

当今电影院对音响系统的要求是其发出的很好的声音能够覆盖观众席的每一个座位，具有宽广的动态范围和更大的带宽，以及几乎听不见的失真水平。数字原声带则要求音响系统能够在影院准确地再现与录音完全相同的声音。为此，我们推出了 3830 三分频主声道影院扬声器系统，一个结构紧凑，却具有流畅而准确的电影原声重现的系统。3830 的喇叭采用了创新设计，补偿了由穿孔银幕造成的高频扩散，从而大幅完善声音对观众的覆盖。此外，我们还通过先进的工程设计改进了 3830。这一 JBL 新技术创新被整合到一个系统设计中，提供了很大的覆盖范围，最大的功率处理和均匀的声功率输出，以及很低的失真。总的来说，3830 的设计提供了理想的功率响应和指向性控制，以及声学部分之间的无缝过渡。

规格：

系统	
频率范围	30 Hz - 18 kHz
标称覆盖	水平 90°，垂直 -30°/+20°
净重	67.1 kg (147 lbs)
装运重量	78.1 kg (172 lbs)
尺寸（高 x 宽 x 厚）	173.4 mm x 762 mm x 450 mm (68.25 x 30 x 17.75")
全频驱动模式	
分频频率	450 Hz, 2 kHz
系统灵敏度	105 dB SPL, 2.83 V @ 1 m (3.3 ft)
标称阻抗	4 ohms
最小阻抗	2.7 ohms @ 150 Hz
输入功率处理 （AES 100 小时额定值）	600 W
双功放驱动模式	
输入功率处理 （AES 2 小时额定值）	低频：500 W 中频 / 高频：125 W
低音音箱 — 3839	
低频扬声器	2 个 M115-8A 380 mm (15 in) 直径，64 mm (2.5 in) 绕制扁线扬声器，安装在 4509LF 低频音箱上
输入连接器	推式端子接线柱
标称阻抗	4 ohms
最小阻抗	2.7 ohms @ 150 Hz
输入功率处理 （AES 2 小时额定值）	500 W，600 W 建议功放
自由场灵敏度	104 dB SPL, 2.83V @ 1 m (3.3 ft)
尺寸（高 x 宽 x 厚）	883 mm x 762 mm x 450 mm (34.75 x 30 x 17.75")
净重	56 kg (123 lbs)
装运重量	64.5 kg (142 lbs)
中频 / 高频号角 — 3830-M/HF	
中频扬声器 （装运时已装配好）	1 个 195H，165 mm (6.5 in) 直径，38 mm (1.5 in) 音圈
高频扬声器 （装运时已装配好）	1 个 2414H，25 mm (1 in) 聚合物振膜、钕压缩高音单元
输入连接器	螺丝接线端阻隔带
设备标称阻抗	中频：8 ohms 高频：8 ohms
中频 / 高频标称阻抗	4 ohms
中频 / 高频最小阻抗	3 ohms @ 1850 Hz
设备灵敏度	中频：104 dB SPL, 2.83 V @ 1 m (3.3 ft) 高频：106 dB SPL, 2.83 V @ 1 m (3.3 ft)
中频 / 高频自由场灵敏度	105dB, 2.83 V @ 1 m
中频 / 高频输入功率处理 （AES 2 小时额定值）	125 W
尺寸（高 x 宽 x 厚）	852 mm x 762 mm x 360 mm (33.5 x 30 x 14.1")
净重	11.1 kg (24 lbs)
装运重量	13.6 kg (30 lbs)

规格是在自由场 (4pi) 条件下得出的。

JBL 不断开展有关产品改进的研究，一些材料、生产方法和设计改进被引入到现有的产品中以体现我们对该理念的践行，恕不另行通知。出于这个原因，现有 JBL 产品可能在某些方面与其公布的规格有所不同，但除非另有说明，否则其将始终等于或超过原始设计规格。

注：规格如有变化，恕不另行通知。7/2021. © 2021 Harman International。www.jblpro.com

3830

三分频主声道影院扬声器系统

尺寸：

单位为 mm (in)

正面

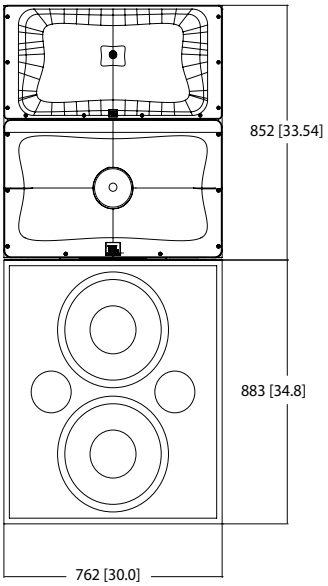

侧面

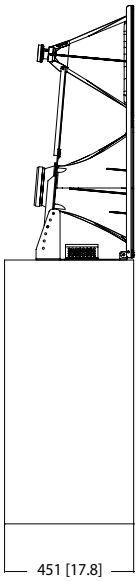

背面

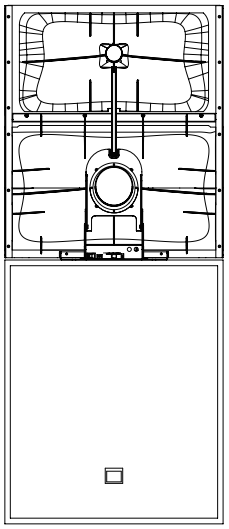

图表：

指向角度 vs 频率

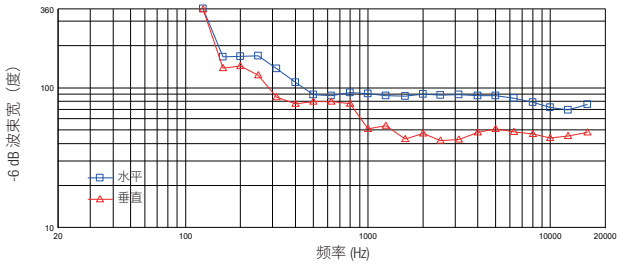
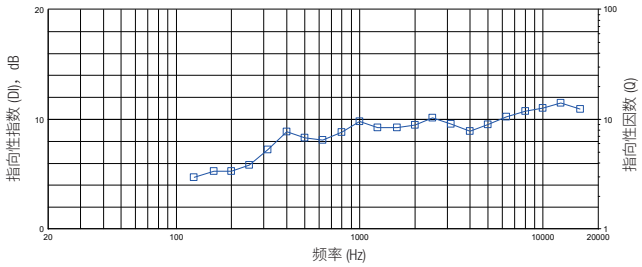
指向性指数和指向性因数