*HJ1N829 双向稳压二极管

一、概述

HJ1N829 是一款具有双向稳压特性的稳压二极管，内部带有温度补偿特性，可以满足高达 200℃的高温应用环境，该器件广泛应用于石油测井等系统中。

其主要特点有：

低功耗，典型的 1mA 工作电流即可表现很好的稳压特性和低温漂系数；

低温漂，典型值 50ppm/℃；

体积小，采用小尺寸金属封装外壳，方便客户安装和应用；

典型稳压值为 6.2V（I_Z=7.5mA，T_A=25℃），稳压值范围 5.89~6.51V。

二、电原理图

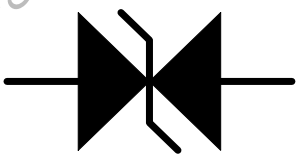

图 1 电原理图

三、封装尺寸及引脚功能

1．封装形式

采用 TO-46 金属外壳封装和 SMD-01 无引线金属外壳封装，封装尺寸如下图所示（单位：mm）。

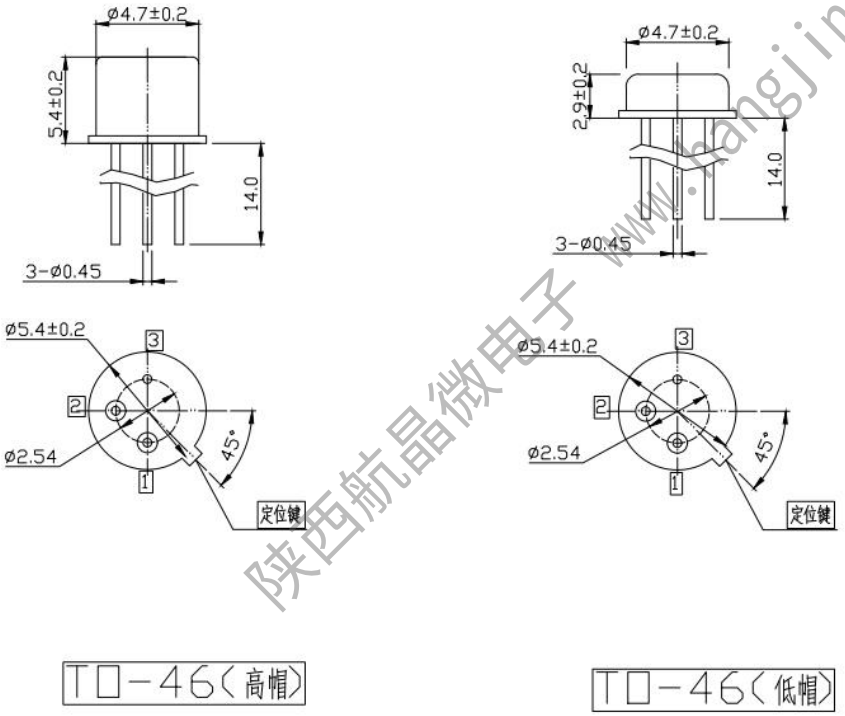

图 2 TO-46 封装尺寸图

陕西航晶微电子 www.hangjingic.com

http:// www.hangjingic.com
地址：西安航天基地工业二路299号3号楼9层
E-mail: hj@hangjingic.com
联系电话：029-89259995

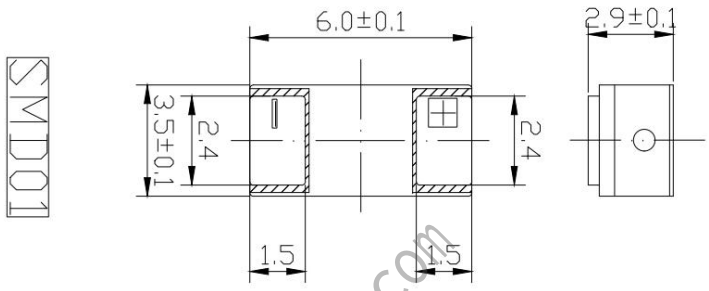

图 3 SMD01 封装尺寸图

2．引脚定义

TO-46：

引脚	符号	定义
1	A＆C	阳极＆阴极
2	NC	空
3	C＆A	阴极＆阳极

SMD01：

引脚	符号	定义
1	A＆C	阳极＆阴极
2	C＆A	阴极＆阳极

四、绝对最大额定值

最大工作电流	50mA	储存温度	-55～+200℃
引线耐焊接温度（10s）	+300℃	工作温度范围	-55～+200℃
最大功耗	400mW		

五、电参数

除非另有说明，TA=25℃

符号	名称	条件	最小值	典型值	最大值	单位
V_Z	稳压值	I_Z=7.5mA	5.89	6.2	6.51	V
$\triangle V_Z$	稳压值漂移	I_Z=7.5mA，-55℃~200℃			50	mV
r_{dif}	差动电阻	I_Z=7.5mA			15	Ω

陕西航晶微电子 www.hangjingic.com
陕西航晶微电子 www.hangjingic.com

http:// www.hangjingic.com
地址：西安航天基地工业二路299号3号楼9层
E-mail: hj@hangjingic.com
联系电话：029-89259995