汽 车 摄 影 转 台

产品技术说明

沈阳维忠旋转机械有限责任公司

概述

汽车摄影转台是汽车转台在汽车摄影行业的相关应用，转台可以满足用户不同的旋转需要，满足在多角度汽车摄影的功能需求，同时可通过接口接入摄影设备，实现拍照全自动化。

产品案例

产品型号： ZX5500S

转台详细参数：

台面直径：	5500mm
设备高度：	310mm
额定载荷：	4000kg
旋转速度：	0.2～1.0 rpm
调速方式：	变频调速
电机功率：	0.75kW(1.0hp)
台面材料：	4mm 平钢板
设备自重：	1748kg
转台基础：	混凝土基础坑
均布负载能力：	1.68kPa(168kg/m^2)

注 汽车摄影转台的标准承载为 4000kg，直径为 4500mm、5000mm、5500mm、6000mm，产品的直径尺寸、承载需求可根据具体要求独家定制。

转台组成说明：

转台的组成包括：

(1)	结构架：	扇形结构架组合式
(2)	支撑轮：	固定
(3)	中心轴装置：	固定
(4)	传动方式：	销齿传动
(5)	轨板装置：	销轮
(6)	驱动装置：	减速电机+齿轮
(7)	面　板：	4mm 厚平钢板
(8)	电控箱：	电控部分
(9)	表面防护：	热浸镀锌/喷漆

注 汽车摄影转台的标准配置：减速电机 德国 NORD；编码器 德国 NORD；变频器 英国 Invertek；触控屏 中国台湾 Weinview；遥控控制 美国 Ipad；

控制系统参数：

控制方式： 触摸屏控制/Ipad 控制

功能：

① 步进运行：
转台以步进角度（可选择 10、20、30、45、180、360°）运行一步，停止一段时间（可设定）后，再次以步进角度运行，并且重复上述工作循环，直到转台运行一周后结束运行。

② 手动运行：
用户手动控制转台，进行顺时针旋转、逆时针旋转、停止。

③ 物理零位：
转台具有物理零位，用户可以使用归零功能，对转台校零调整。

④ 变频调速、紧急停止。

⑤ 1 路继电器输出：具有 1 路继电器输出触点，用户可以自行设定其功能，通常可设定为控制单反相机拍照。

电 控 箱： 挂墙式固定安装
输入电源： AC 单相 200~240V 、50Hz/60Hz、10A

电气组件安装：

如下图所示：设备电气组件，采用航空插头设计，方便用户安装调整。
安装步骤：

- 布置好转台零位传感器
- 连接电机电缆、电机编码器电缆、零位传感器电缆
- 插上供电电源插头

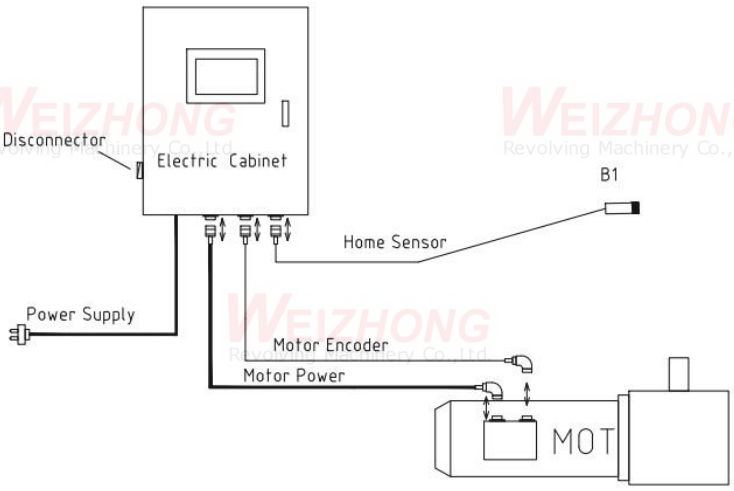

用户控制界面：

注 界面有中\英文，2 种语言用户可以在设置界面下自行进行选择。

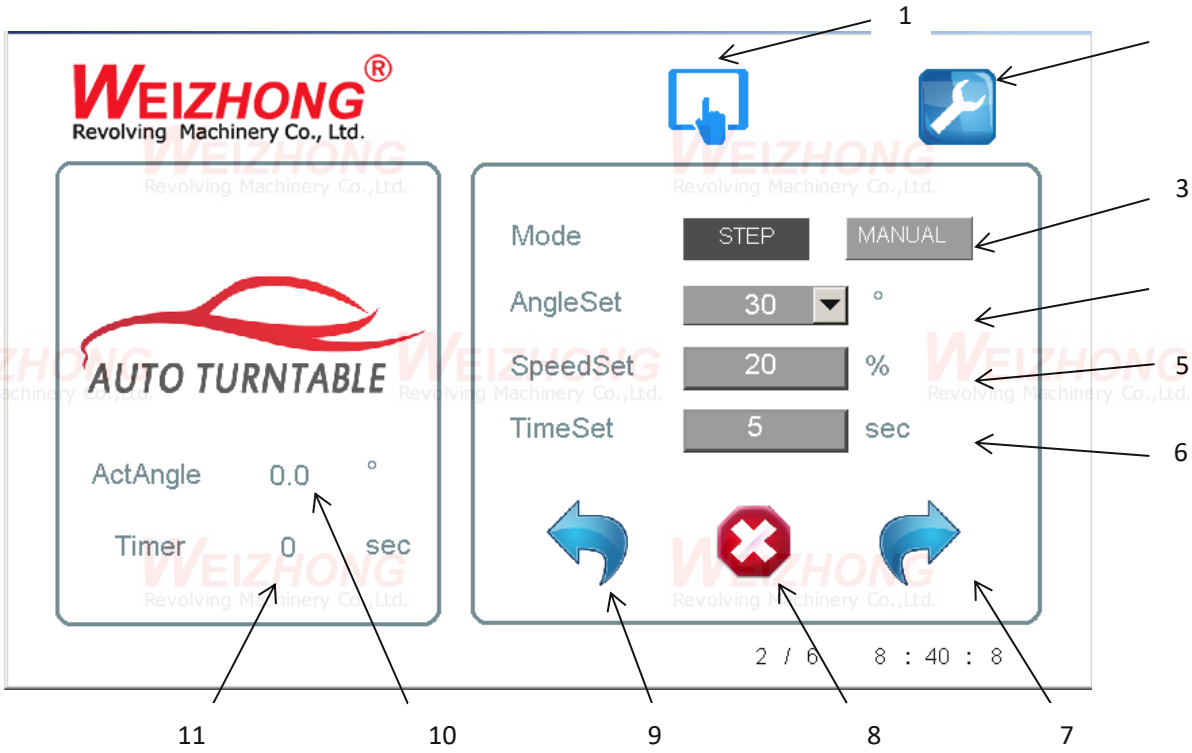

1、操控方式选择 2、系统设定按钮 3、运行模式选择按钮 4、步进角度设定下拉菜单 5、速度设定栏 6、步进停位时间设定栏 7、顺时针转按钮 8、STOP 操作开关 9、逆时针转按钮 10、当前角度显示 11、步进停位计时器

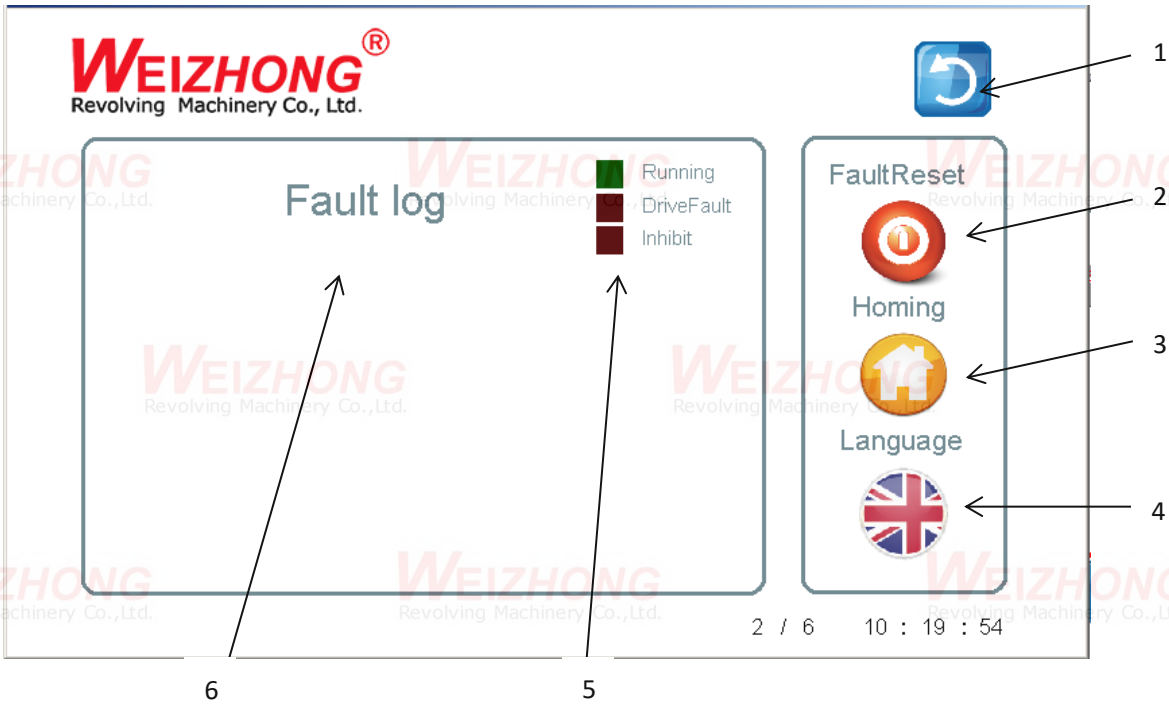

1、返回操作界面按钮 2、转台故障复位按钮 3、转台归零按钮 4、中/英文语言切换按钮 5、转台状态按钮 6、转台故障日

附录一

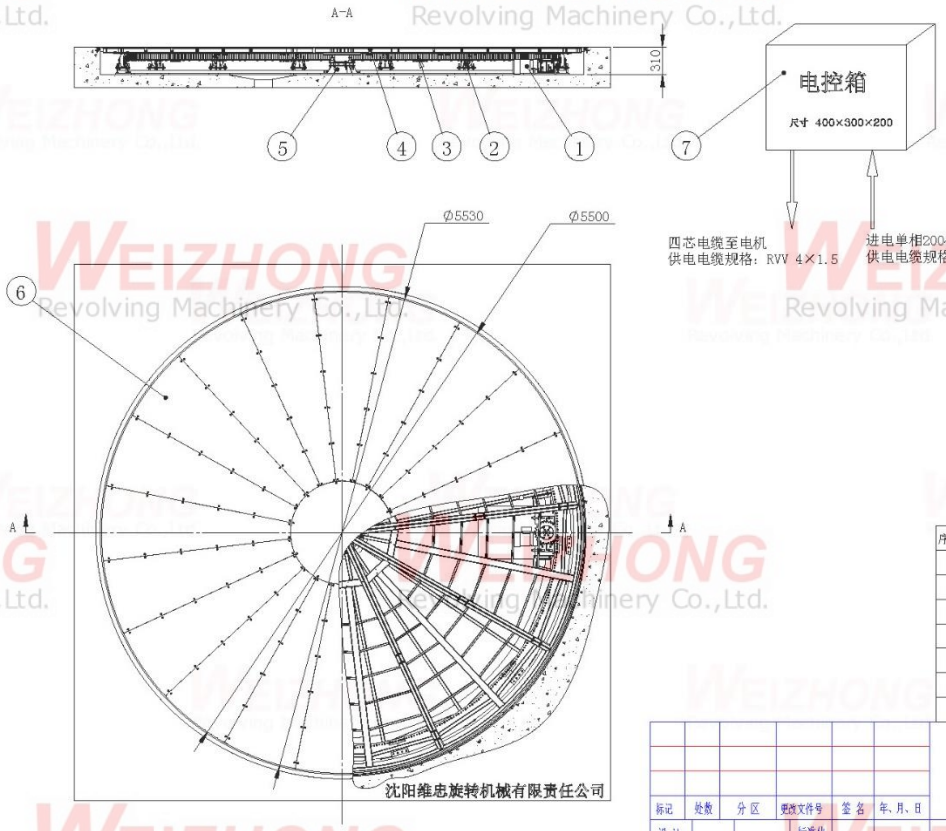

转台技术参数一览表

直径（mm）	5500
转速（RPM）	0.2～1.0
承载能力(kg)	4000
调速方式	变频调速
电机功率（kW）	0.75

序号	名称	数量
1	驱动装置	1
2	支撑轮	16
3	销齿装置	10
4	结构架	10
5	中心轴装置	1
6	面板	21
7	电控箱	1

标记	处数	分区	更改文件号	签名	年、月、日
设计			标准化		
审核					
工艺			批准		

阶段标记 | 重量 kg | 比例 1:40
共 张 第 张

WEIZHONG® Revolving Machinery Co., Ltd. Since 1991 ISO 9001
沈阳维忠旋转机械有限责任公司

5.5米汽车旋转台总图
（钢板台面）
ZX5500S

销售热线：400-990-0070
公司地址：中国辽宁省沈阳市大东区大古城街 15 号
传真 Fax：+86 24 88213953
公司中文网站 Website：http://www.weizhong.com.cn
E-mail:info@weizhong.com.cn

附录二

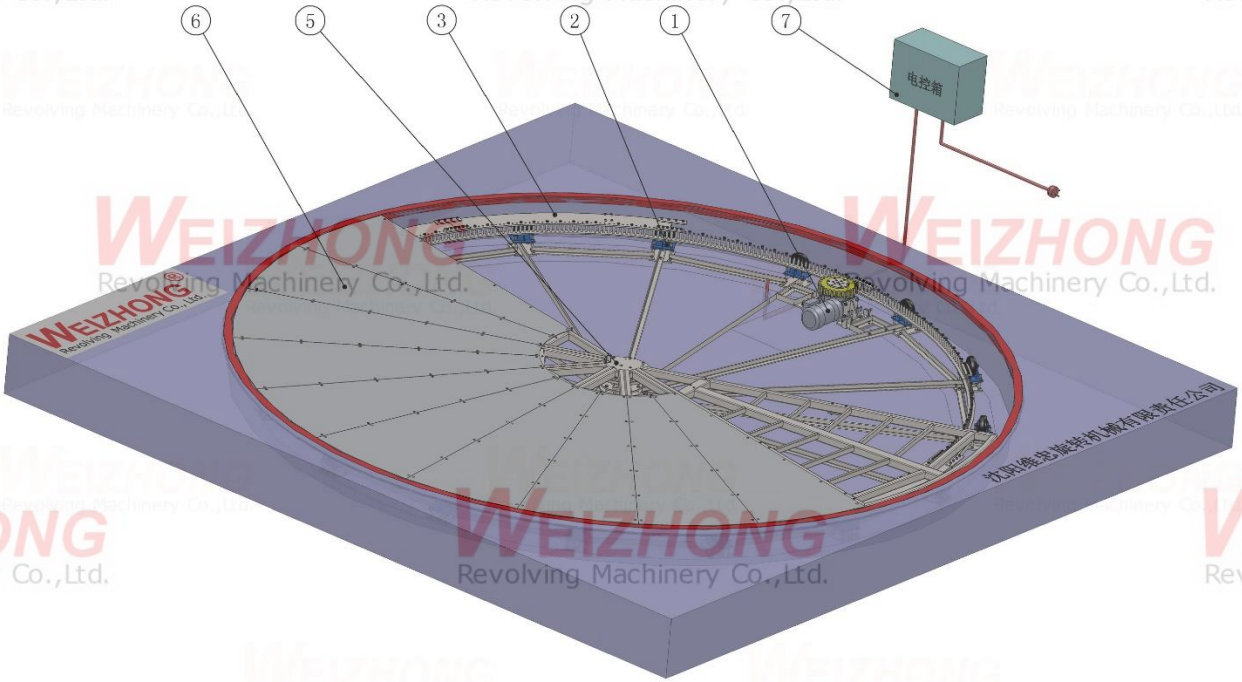

标记	处数	分区	更改文件号	签名	年、月、日				
设计			标准化			阶段标记		重量 kg	比例
审核									1:25
工艺			批准			共 张	第 张		

WEIZHONG® Revolving Machinery Co., Ltd. Since 1991 ISO 9001
沈阳维忠旋转机械有限责任公司

5.5米汽车旋转台
（钢板台面）
三维示意图

销售热线：400-990-0070
公司地址：中国辽宁省沈阳市大东区大古城街 15 号
传真 Fax：+86 24 88213953
公司中文网站 Website：http://www.weizhong.com.cn
E-mail:info@weizhong.com.cn

附录三

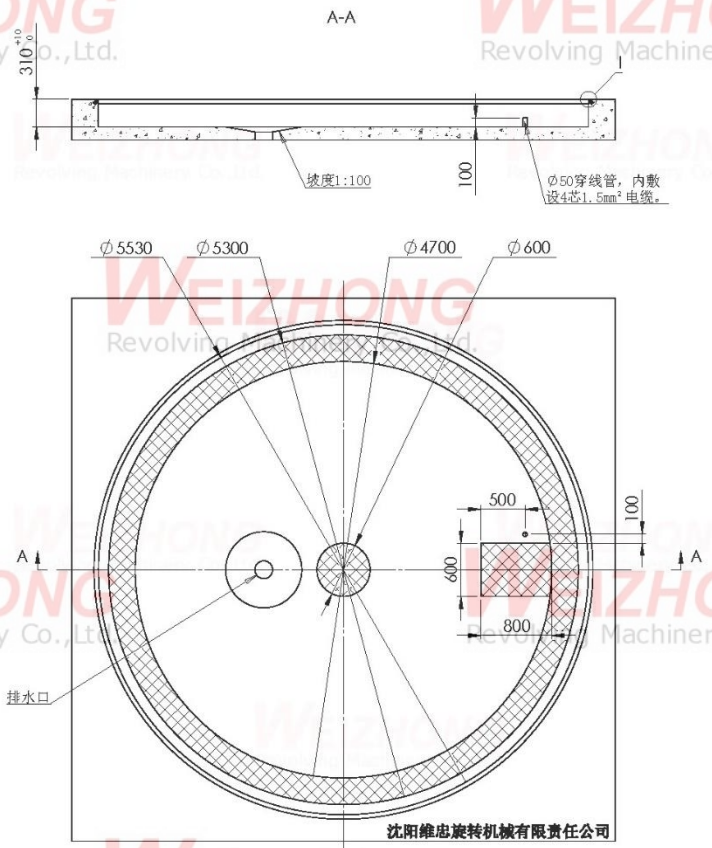

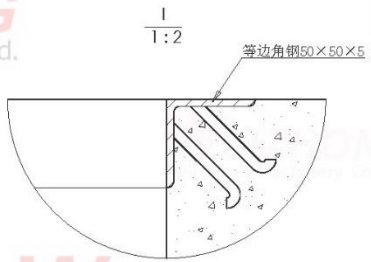

技术要求

1、基础采用C25或以上钢筋混凝土制作；
2、图中网格区域为设备中心轴装置、驱动装置及支撑轮摆放位置，压强0.35MPa，驱动装置位置的剪切力为1200N；
3、基础坑底面不平度不大于10mm，坑深不小于310mm；
4、直径5530mm的基础坑不圆度不大于±5mm；
5、设备采用M8×80mm膨胀螺栓与地面固定；
6、穿线管（直径50mmPPR塑料管）内预留4芯电缆，线径1.5平方毫米；
7、电控箱进电电源为AC220V，设备电机须有接地保护线；
8、基础坑内排水口尺寸及数量由客户根据现场实际排水量设计制作；
9、排水口位置不得与网格区域干涉。

标记	处数	分区	更改文件号	签名	年、月、日				
设计			标准化			阶段标记	重量 kg	比例	
审核								1:40	
工艺			批准			共 张	第 张		

WEIZHONG® Since 1991 ISO 9001
Revolving Machinery Co., Ltd.
沈阳维忠旋转机械有限责任公司

5.5米汽车旋转台（钢板台面）基础图

ZX5500S/B