透射式中心偏检查仪

使用说明书

型号：ET1610RA-TV

中山依瓦塔光学有限公司

TEL ：0760-88587508

http://www.uvataoptics.com

EMAIL：sales@uvataoptics.com

一、优点

▷ **行业通用**——单镜片、胶合镜片可直接测量偏心角度；

▷ **测量精度高**——光标线 0.001mm，大刻度宽格读数，测量精度可达 5 秒；

▷ **测量范围广**——平面镜以外的凸、凹镜片（含非球面）；

▷ **使用简单**——快速方便，夹具标准导向孔∅50mm，夹具制作简单；

▷ **配置多**——可根据客户需求，配置图像计算器，和小镜片测量治具，测量精度可达 2 秒（另计费）；

▷ **服务优**——可为客户提供偏心测量、胶合定心解决方案（另计费）；

▷**H 作业高度**——行业内偏心仪作业高度一般＜110mm，ET1610RA-TV 作业高度可达 130mm

二、用途

▷ **测量**——适用于光学镜片球面光轴与外圆的同轴度偏差；

▷ **胶合镜片定心**——2 枚以上镜片的胶合定心；

▷ **装配偏心校正**——光学组件装配过程偏心校正；

三、使用说明

1.将各连接线连接好，电源插电点亮检测光源，调节旋钮至所需亮度；

2. 将被测镜片放置于定心治具上；

3. 左右旋转 CHART 移动筒，上下升降 CHART 位置，直至找到清

晰十字亮线；

4. 旋转位移平台马尔量具手柄，把（+）调整至与分划板刻度十字线重合；

5.如需增高工作距离，旋转 Z 轴位移平台升降目镜即可，同时左右旋 CHART 升降环，观察显示器上的十字线，至需要的合适检测高度 D 值；

7.转动镜片，亮十字随镜片画一个圆圈，镜片偏心越大，画的圆越大；

8.在 TV 上读出圆的直径格数，其半径就是偏心量格数；

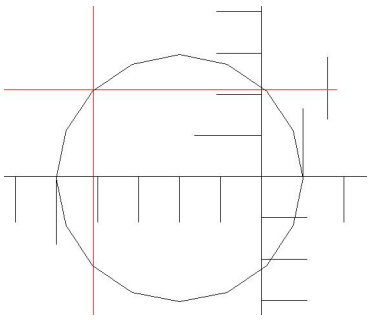

9.把偏心量换算为角度值

镜片的偏心由偏心量格数和被测镜片球面（非球面）顶点与物镜之间的距离 D 值确定；画圆的直径格数÷2=偏心量格数

D 值确定每一格代表的角度值，要查表或计算得出。

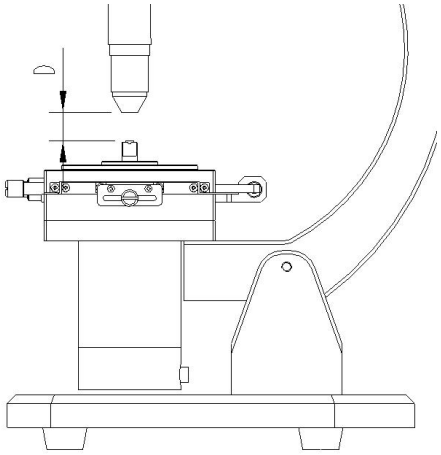

10. 偏心角度对照表

每格代表的偏心量角度值=2065÷D

镜片顶点与物镜的距离 D（mm）	1 格代表角度值（秒）
5	413
10	207
15	138
20	103
25	83
30	69
35	59
40	52
45	46
50	41
55	38
60	34
65	32
70	30
75	28
80	26
85	24
90	23
95	22
100	21
105	20
110	19
115	18
120	17
125	16.5
130	16
135	15

11.举例

D=50mm 时 1 刻度上是 41 秒

亮度十字划线圆圈 6 格，偏心量是 6/2=3 格，

则：偏心角度=41X3=123 秒=2 分 3 秒

12.负焦距检测小曲率负焦距（-f）镜片因不能准直，有可能不能直接检测，需要加上负焦距检测镜头，检测方法与正焦距镜片相同。

13.D 值越大，1 格代表的角度值越小，检测精度越高，小镜片（小焦距）的 D 值一般很小，使用者可通过在治具上加辅助镜片增大焦距，拉高 D 值，来提高检测精度。（提供辅助镜片计算方法）

四、主要性能与参数

倍率	CCDTV-X10　　物镜 10X
准直仪	chart 移动式
支架弯曲角度	34 度
准直微动量	50mm
最高精度	5 秒
镜片焦距测量范围	±500mm
LED 光源	6V　400MA　寿命＞4500H
控制电源	输入电压：AC100-240V
	输出电压：5V 0.5A 可调
工业相机	相机功耗：DC12V 130mA
	像素:200 万
	接口:VGA
显示器	CRT 黑白监视器

五、参考外形规格

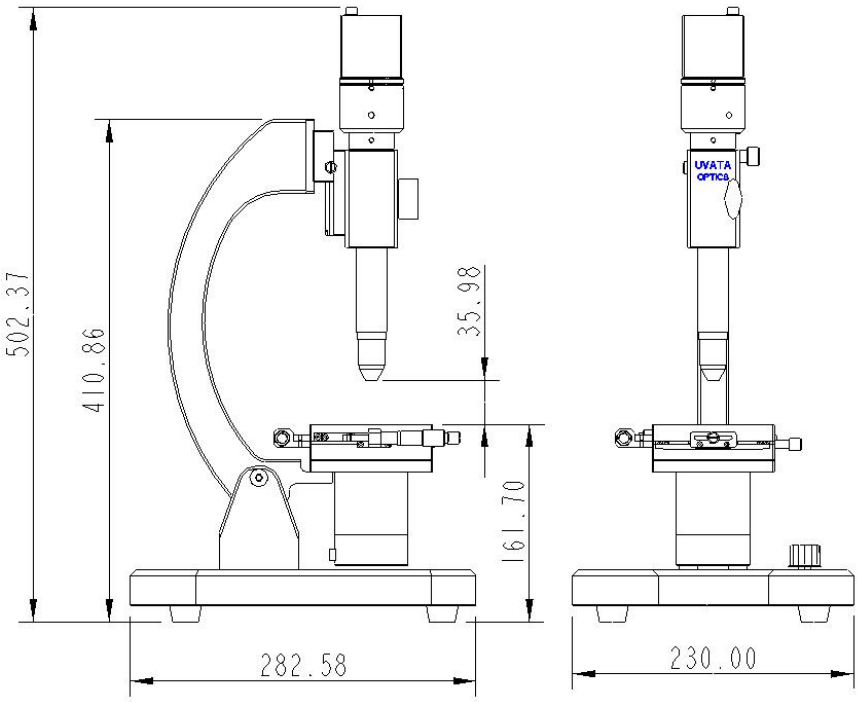
502.37
410.86
35.98
161.70
282.58
230.00
UVATA
OPTICS

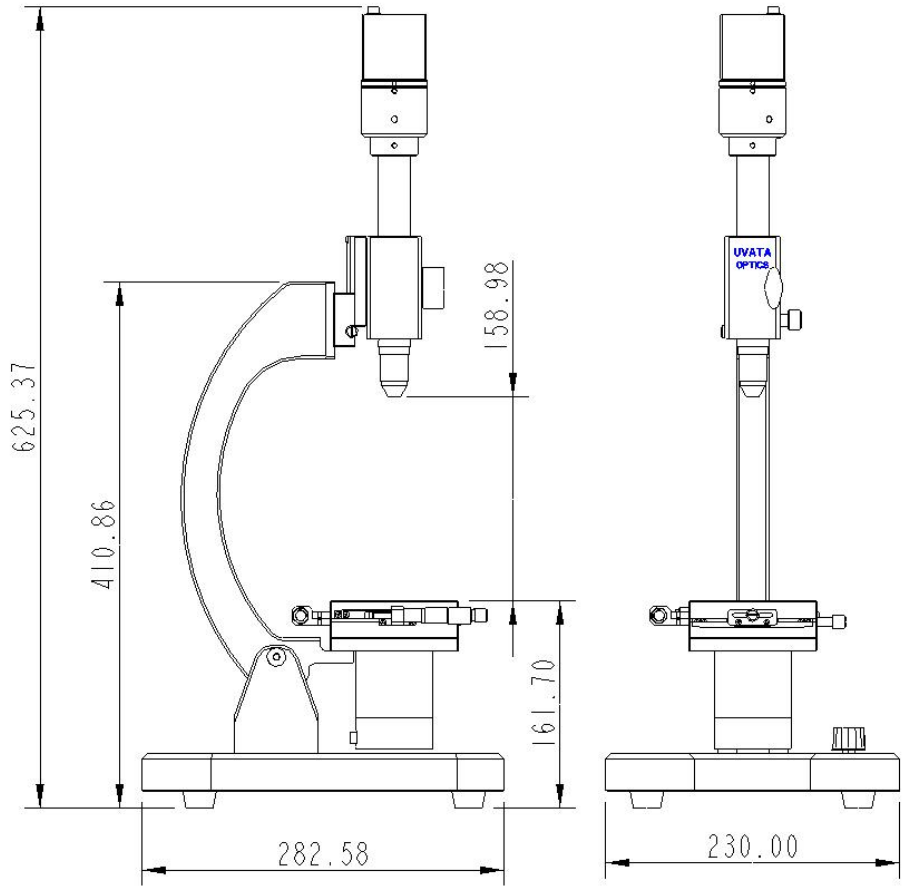
625.37
410.86
158.98
161.70
282.58
230.00
UVATA
OPTICS