⚠ 注 意

- 在阅读和理解泵手册之前，不要尝试操作、检查或维修该泵。
- 非专业人员不得进行接线和接地工作，非专业人员进行接线和接地工作极为危险，用户应安装漏电断路器和过载安全装置，以防触电和火灾。

声明：我公司保留变更产品设计不预先通知的权利，解释权归属荏原机械（中国）有限公司。

荏原机械(中国)有限公司
EBARA MACHINERY (CHINA) CO., LTD.
电话(TEL):+86-10-65309996　　传真(FAX):+86-10-65308516
网址(Web site):www.ebara.cn

总部 (Headquarters)
中国北京市朝阳区东三环中路7号北京财富中心A座303室
No7,Middle Road,East three Zone,Chao Yang District,Peking City,China
303,A seat Fortune Plaza Peking

OB104-2020 09-01.001

EBARA

GSC
卧式端吸离心泵

eDYNAMiQ
Eco, Dynamic and Integrated Quality

GSC
卧式端吸离心泵

产品应用

1 建 筑
- 暖通空调制冷
- 一般供水
- 防冻液
- 热水循环
- 高层增压供水

2 供 水
- 市政供水
- 灌溉
- 排水
- 泳池
- 消防

3 一般工业

- 半导体工业
  纯水
- 造纸工业
  白水(纸浆含量<0.3%)
- 食品工业
  一般用水(冷冻水、循环水、过滤水)
  CIP 在线清洗(100°C以下，浓度小于20%的碱水)
- 汽车工业
  一般用水
  洗涤剂
- 钢 厂
  制冷剂
  冷却水
- 垃圾焚烧
  冷却水
  脱气器
  冷凝水

产品特点

1 世界领先的节能设计
- 效率高，达到世界顶级节能水平
- 专利的3D逆解法全新设计，原有水泵的性能极大提升
- 高效意味着低耗、节能，配套电机小，减少了水泵整体尺寸

2 简单便利的设备维护
- 背抽式结构，不用从管路系统中拆下水泵即可进行产品维护及维修
- 密封式轴承，免除更换油脂的烦恼
- 简化设计的轴承及机械密封设计，更容易维护

3 出色的水泵水力特征
- 最大工作压力达： 25bar
- 适用介质温度范围：-10°C~120°C
- 兼容主流的多种国际法兰标准
- 轻松满足应对用户各种轴封及材质要求

4 符合各种国际标准
- 水泵尺寸符合 EN733
- 机械密封符合 EN12756

产品识别代码

GSC 80 -315 / 2 6 2.2 G

- G：16bar:无；25bar：G
- 2.2：电机功率（kW）
- 6：电机频率（无:50Hz;6:60Hz）
- 2：电机极数（2/4.....）
- 315：叶轮公称直径（mm）（注1）（注2）
- 80：出口口径（mm）
- GSC：水泵型号

注 1：公称直径中带“L”表示主轴、轴承规格不同。
例如：GSC80-315与GSC80-315L的主轴和轴承尺寸不同。

注 2：公称直径中带“.1”表示水力设计不同。
例如：GSC32-125与GSC32-125.1的泵壳与叶轮的水力设计不同。

规 格

泵规格

最大工作压力		16bar	25bar注1
输送介质	性质	清水（PH:5.8～8.6）	
	温度	-10℃～120℃ 注2	
结构	叶轮	闭式	
	轴封	机械密封（非平衡型）	机械密封（平衡型）
	冲洗方式	无冲洗	
法兰	标配	DIN PN16 RF	DIN PN25 RF
材料	泵体	铸铁	铸铁/球墨铸铁
	叶轮	铸青铜	
	主轴	20CR13	
	机械密封	陶瓷/石墨/NBR	SiC/石墨/FPM

注1：80及以上口径可做25bar，但需联系工厂确认。
注2：标准配置为0~80℃。

电机规格 （荏原机械有限公司标配电机）

极 数	2极	4极
同步转速	3000min^{-1}	1500min^{-1}
相 数	三相	
电 压	380V±10%	
型 式	全封闭自扇冷（室内）	
防护等级	IP55	
变频运转	5～50Hz	

断面图

泵断面图

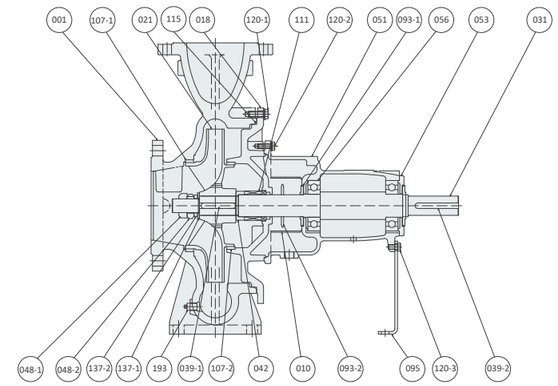

部件编号	部件名称	标配	牌号（GB）	选配	牌号（GB）	其他可选项	数量
001	泵壳	铸铁	HT250	球墨铸铁	QT450-10	---	1
010	轴承体保护罩	N/A	N/A	不锈钢	304	---	2
018	泵盖	铸铁	HT250	球墨铸铁	QT450-10	---	1
021	叶轮	青铜	ZCuSn5Pb5Zn5	不锈钢	304/316	---	1
031	主轴	铬钢	20Cr13	铬钢	1Cr17Ni2	---*1	1
039-1	键	不锈钢	30Cr13	N/A	---	---	1
039-2	键	不锈钢	50号钢	N/A	---	---	1
042	定距环	不锈钢	06Cr19Ni10	N/A	---	---	-
048-01	叶轮螺母	不锈钢	06Cr19Ni10	N/A	---	---	1
048-01	叶轮螺母	不锈钢	06Cr19Ni10	N/A	---	---	1
051	轴承体	铸铁	HT250	N/A	---	---	1
053	轴承压盖	铸铁	HT250	N/A	---	---	1
056	轴承	NSK	---	---	---	---	2
093-1	甩水环	N/A	N/A	橡胶	EPDM	---	2
093-2	甩水环	橡胶	EPDM	N/A	N/A	---	1
095	支架	碳钢	Q235-A	N/A	---	---	1
107-01	密封环	青铜	ZCuSn5Pb5Zn5	N/A	---	---	1
107-01	密封环	青铜	ZCuSn5Pb5Zn5	N/A	---	---	1
111	轴封	机械密封	CER/C/NBR	机械密封	(*2)	填料密封 (*3)	1
115	O型圈	橡胶	NBR	橡胶	FPM/EPDM	---	1
120-01	六角头螺栓	碳钢	---	N/A	---	---	-
120-02	六角头螺栓	碳钢	---	N/A	---	---	-
120-03	六角头螺栓	碳钢	---	N/A	---	---	-
137-01	弹簧垫片	碳钢	---	N/A	---	---	1
137-02	平垫片	碳钢	---	N/A	---	---	1
193	丝堵	碳钢	---	N/A	---	---	1

注：*1 不做304/316材质的主轴；*2 根据介质、工况，多种配置可选；*3 根据介质、工况，多种配置可选。

机封断面图

非平衡型

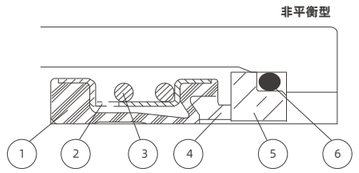

零件号	零件名称	材 料	数量/套
1	波纹管	NBR	1
2	驱动环	NBR	1
3	弹簧	316不锈钢	1
4	动环	石墨	1
5	静环	陶瓷	1
6	O型圈	NBR	1

平衡型

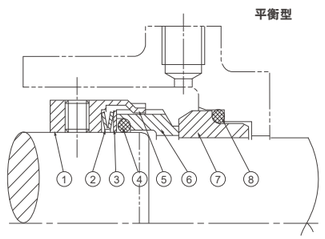

零件号	零件名称	材 料	数量/套
1	弹簧座	316 不锈钢	1
2	弹簧	316 不锈钢	1
3	垫圈	316 不锈钢	1
4	动环密封圈	EPDM	1
5	驱动环	316 不锈钢	1
6	动环	石墨	1
7	静环	碳化硅	1
8	静环密封圈	EPDM	1

泵头尺寸

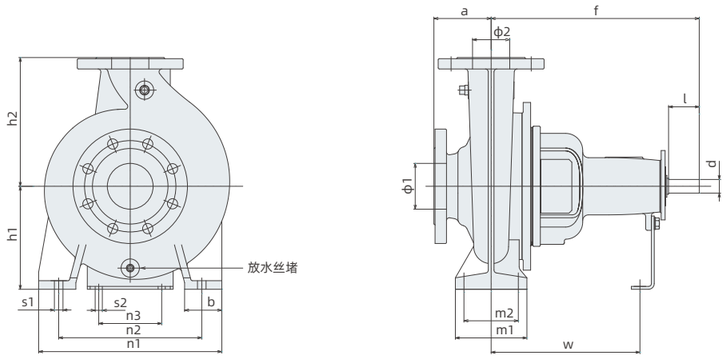

单位：mm

机型	ϕ1	ϕ2	泵头尺寸					支撑尺寸							泵头固定螺栓		轴端尺寸		泵头重量
	进口口径	出口口径	a	f	h1	h2	放水丝堵	b	m1	m2	n1	n2	n3	w	s1	s2	d	l	kg
GSC32-125.1	50	32	80	360	112	140	1/4B	50	100	70	190	140	110	260	M12	M12	24	50	28
GSC32-125	50	32	80	360	112	140	1/4B	50	100	70	190	140	110	260	M12	M12	24	50	28
GSC32-160.1	50	32	80	360	132	160	1/4B	50	100	70	240	190	110	260	M12	M12	24	50	29
GSC32-160	50	32	80	360	132	160	1/4B	50	100	70	240	190	110	260	M12	M12	24	50	29
GSC32-200.1	50	32	80	360	160	180	1/4B	50	100	70	240	190	110	260	M12	M12	24	50	39
GSC32-200	50	32	80	360	160	180	1/4B	50	100	70	240	190	110	260	M12	M12	24	50	39
GSC32-250	50	32	100	360	180	225	1/4B	65	125	95	320	250	110	260	M12	M12	24	50	46
GSC40-125	65	40	80	360	112	140	1/4B	50	100	70	210	160	110	260	M12	M12	24	50	30
GSC40-160	65	40	80	360	132	160	1/4B	50	100	70	240	190	110	260	M12	M12	24	50	31
GSC40-200	65	40	100	360	160	180	1/4B	50	100	70	265	212	110	260	M12	M12	24	50	41
GSC40-250	65	40	100	360	180	225	1/4B	65	125	95	320	250	110	260	M12	M12	24	50	48
GSC40-315	65	40	125	470	225	250	1/4B	65	125	95	345	280	110	340	M12	M12	32	80	82
GSC50-125	65	50	100	360	132	160	1/4B	50	100	70	240	190	110	260	M12	M12	24	50	33
GSC50-160	65	50	100	360	160	180	1/4B	50	100	70	265	212	110	260	M12	M12	24	50	33
GSC50-200	65	50	100	360	160	200	1/4B	50	100	70	265	212	110	260	M12	M12	24	50	44
GSC50-250	65	50	100	360	180	225	1/4B	65	125	95	320	250	110	260	M12	M12	24	50	50
GSC50-315	65	50	125	470	225	280	1/4B	65	125	95	345	280	110	340	M12	M12	32	80	86
GSC65-125	80	65	100	360	160	180	1/4B	65	125	95	280	212	110	260	M12	M12	24	50	37
GSC65-160	80	65	100	360	160	200	1/4B	65	125	95	280	212	110	260	M12	M12	24	50	41
GSC65-200	80	65	100	360	180	225	1/4B	65	125	95	320	250	110	260	M12	M12	24	50	47
GSC65-250	80	65	100	470	200	250	1/4B	80	160	120	360	280	110	340	M16	M12	32	80	73
GSC65-315	80	65	125	470	225	280	1/4B	80	160	120	400	315	110	340	M16	M12	32	80	90
GSC80-160	100	80	125	360	180	225	1/4B	65	125	95	320	250	110	260	M12	M12	24	50	46
GSC80-200	100	80	125	470	180	250	1/4B	65	125	95	345	280	110	340	M12	M12	32	80	67
GSC80-250	100	80	125	470	200	280	1/4B	80	160	120	400	315	110	340	M16	M12	32	80	77
GSC80-315	100	80	125	470	250	315	1/4B	80	160	120	400	315	110	340	M16	M12	32	80	101
GSC80-315L	100	80	125	530	250	315	1/4B	80	160	120	400	315	110	370	M16	M12	42	110	112
GSC80-400	100	80	125	530	280	355	1/4B	80	160	120	435	355	110	370	M16	M12	42	110	162
GSC100-160	125	100	125	470	200	250	3/8B	80	160	120	360	280	110	340	M16	M12	32	80	91
GSC100-200	125	100	125	470	200	280	3/8B	80	160	120	360	280	110	340	M16	M12	32	80	103
GSC100-250	125	100	140	470	225	280	3/8B	80	160	120	400	315	110	340	M16	M12	32	80	108
GSC100-250L	125	100	140	530	225	280	3/8B	80	160	120	400	315	110	370	M16	M12	42	110	120
GSC100-315	125	100	140	470	250	315	3/8B	80	160	120	400	315	110	340	M16	M12	32	80	109
GSC100-315L	125	100	140	530	250	315	3/8B	80	160	120	400	315	110	370	M16	M12	42	110	134
GSC100-400	125	100	140	530	280	355	3/8B	100	200	150	500	400	110	370	M20	M12	42	110	189
GSC125-200	150	125	140	470	250	315	3/8B	80	160	120	400	315	110	340	M16	M12	32	80	120
GSC125-250	150	125	140	470	250	355	3/8B	80	160	120	400	315	110	340	M16	M12	32	80	131
GSC125-250L	150	125	140	530	250	355	3/8B	80	160	120	400	315	110	370	M16	M12	42	110	148
GSC125-315	150	125	140	530	280	355	3/8B	100	200	150	500	400	110	370	M20	M12	42	110	176
GSC125-400	150	125	140	530	315	400	3/8B	100	200	150	500	400	110	370	M20	M12	42	110	218
GSC125-500	150	125	180	670	375	450	3/8B	100	200	150	550	450	140	500	M20	M16	48	110	365
GSC150-200	200	150	160	470	280	355	3/8B	100	200	150	500	400	110	340	M20	M12	32	80	154
GSC150-250	200	150	160	530	280	375	3/8B	100	200	150	500	400	110	370	M20	M12	42	110	171
GSC150-315	200	150	160	530	315	400	3/8B	100	200	150	550	450	110	370	M20	M12	42	110	225
GSC150-400	200	150	160	530	315	450	1/2B	100	200	150	550	450	110	370	M20	M12	42	110	339
GSC150-400L	200	150	160	670	315	450	1/2B	100	200	150	550	450	140	500	M20	M16	48	110	363
GSC150-500	200	150	180	670	375	560	1/2B	100	200	150	550	450	140	500	M20	M16	60	110	491
GSC200-400	250	200	180	670	385	560	1/2B	100	315	250	660	560	140	500	M20	M16	60	110	508
GSC200-500	250	200	200	820	435	630	1/2B	100	315	250	660	560	160	630	M24	M16	75	125	645

法兰尺寸

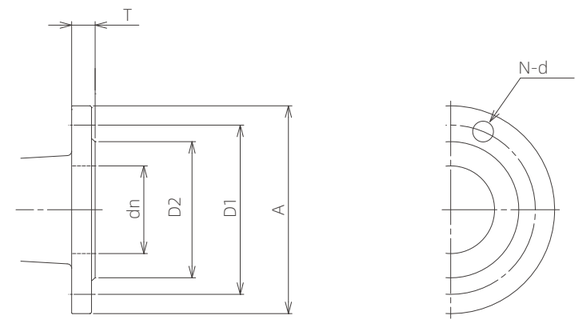

法兰标准: DIN PN16
材质: 铸铁

单位：mm

型号	吸入口法兰尺寸						
	dn	A	D1	D2	T	N	d
GSC32	50	165	125	99	20	4	19
GSC40	65	185	145	118	20	4	19
GSC50	65	185	145	118	20	4	19
GSC65	80	200	160	132	22	8	19
GSC80	100	220	180	156	24	8	19
GSC100	125	250	210	184	26	8	19
GSC125	150	285	240	211	26	8	23
GSC150	200	340	295	266	30	12	23
GSC200	250	405	355	319	32	12	28

单位：mm

型号	吐出口法兰尺寸						
	dn	A	D1	D2	T	N	d
GSC32	32	140	100	76	18	4	19
GSC40	40	150	110	84	18	4	19
GSC50	50	165	125	99	20	4	19
GSC65	65	185	145	118	20	4	19
GSC80	80	200	160	132	22	8	19
GSC100	100	220	180	156	24	8	19
GSC125	125	250	210	184	26	8	19
GSC150	150	285	240	211	26	8	23
GSC200	200	340	295	266	30	12	23

法兰标准: DIN PN25
材质: 球铁

单位：mm

型号	吸入口法兰尺寸						
	dn	A	D1	D2	T	N	d
GSC80	100	235	190	156	19	8	23
GSC100	125	270	220	184	19	8	28
GSC125	150	300	250	211	20	8	28
GSC150	200	360	310	274	22	12	28
GSC200	250	425	370	330	25	12	31

单位：mm

型号	吐出口法兰尺寸						
	dn	A	D1	D2	T	N	d
GSC80	80	200	160	132	19	8	19
GSC100	100	235	190	156	19	8	23
GSC125	125	270	220	184	19	8	28
GSC150	150	300	250	211	20	8	28
GSC200	200	360	310	274	22	12	28

型 谱

GSC 2P 50Hz

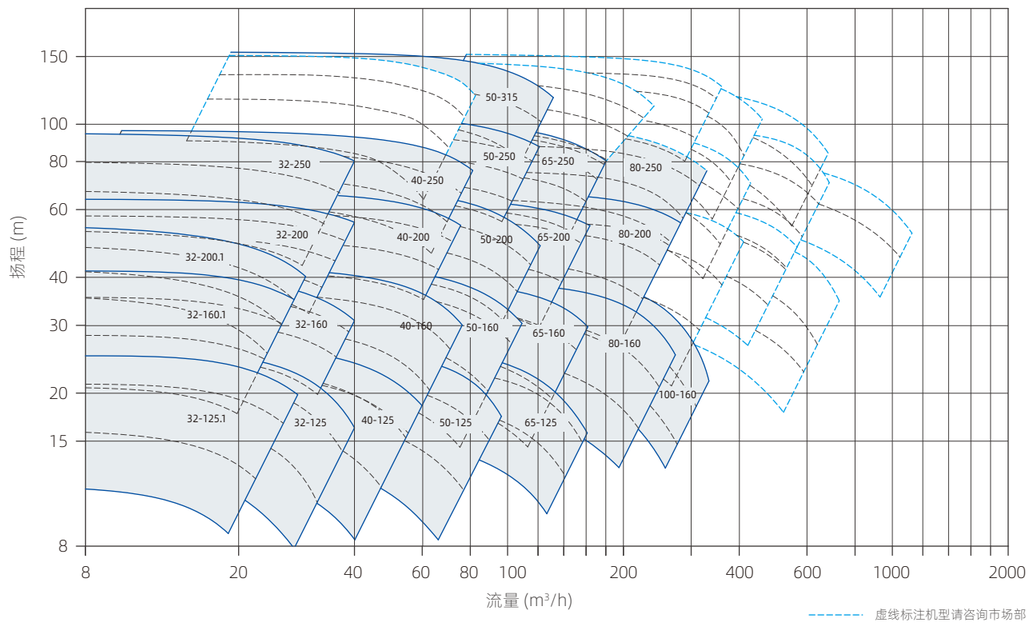

虚线标注机型请咨询市场部

GSC 4P 50Hz

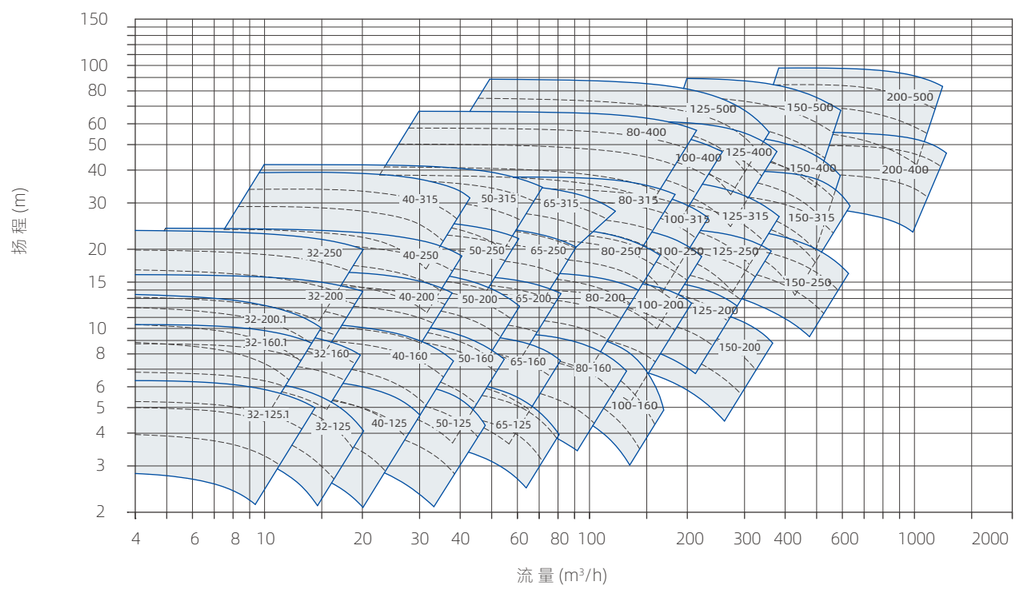

外形尺寸-2P

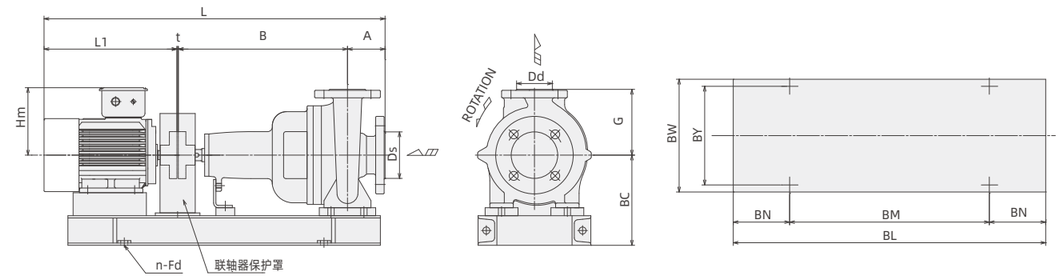

单位：mm

机型	功率	口径		泵头尺寸				泵头重量（kg）		电机			电机重量	底座尺寸						底座重量	总尺寸		整泵重量（kg）	
	kW	Ds	Dd	A	B	G	BC	16bar	25bar	机座号	Hm	L1	（kg）	BL	BN	BM	BY	BW	n-ϕ Fd	（kg）	t	L	16bar	25bar
GSC32-125.1	0.75	50	32	80	360	140	192	28	–	80M1	143.5	328	12	665	120	425	210	240	4-15	50	3	771	90	–
	1.1	50	32	80	360	140	192	28	–	80M2	143.5	328	12.5	665	120	425	210	240	4-15	50	3	771	90.5	–
	1.5	50	32	80	360	140	192	28	–	90S	154	366	24	700	120	460	230	260	4-15	50	3	809	102	–
	2.2	50	32	80	360	140	192	28	–	90L	154	391	28	720	130	460	230	260	4-15	50	3	834	106	–
	3	50	32	80	360	140	192	28	–	100L	180	460	39	760	130	500	250	280	4-15	50	3	903	117	–
GSC32-125	0.75	50	32	80	360	140	192	28	–	80M1	143.5	328	12	665	120	425	210	240	4-15	50	3	771	90	–
	1.1	50	32	80	360	140	192	28	–	80M2	143.5	328	12.5	665	120	425	210	240	4-15	50	3	771	90.5	–
	1.5	50	32	80	360	140	192	28	–	90S	154	366	24	700	120	460	230	260	4-15	50	3	809	102	–
	2.2	50	32	80	360	140	192	28	–	90L	154	391	28	720	130	460	230	260	4-15	50	3	834	106	–
	3	50	32	80	360	140	192	28	–	100L	180	460	39	760	130	500	250	280	4-15	50	3	903	117	–
	4	50	32	80	360	140	192	28	–	112M	192	448	46	765	130	505	250	280	4-15	50	3	891	124	–
GSC32-160.1	1.5	50	32	80	360	160	212	29	–	90S	153.5	366	24	700	120	460	260	290	4-15	50	3	809	103	–
	2.2	50	32	80	360	160	212	29	–	90L	153.5	391	28	720	130	460	260	290	4-15	50	3	834	107	–
	3	50	32	80	360	160	212	29	–	100L	180	460	39	760	130	500	260	290	4-15	50	3	903	118	–
	4	50	32	80	360	160	212	29	–	112M	192	448	46	765	130	505	260	290	4-15	50	3	891	125	–
	5.5	50	32	80	360	160	212	29	–	132S1	215	515	57	785	140	505	285	315	4-15	50	3	958	136	–
GSC32-160	2.2	50	32	80	360	160	212	29	–	90L	153.5	391	28	720	130	460	260	290	4-15	50	3	834	107	–
	3	50	32	80	360	160	212	29	–	100L	180	460	39	760	130	500	260	290	4-15	50	3	903	118	–
	4	50	32	80	360	160	212	29	–	112M	192	448	46	765	130	505	260	290	4-15	50	3	891	125	–
	5.5	50	32	80	360	160	212	29	–	132S1	215	515	57	785	140	505	285	315	4-15	50	3	958	136	–
	7.5	50	32	80	360	160	212	29	–	132S2	215	515	64	785	140	505	285	315	4-15	50	3	958	143	–
GSC32-200.1	3	50	32	80	360	180	240	39	–	100L	180	460	39	760	130	500	260	290	4-15	50	3	903	128	–
	4	50	32	80	360	180	240	39	–	112M	192	448	46	765	130	505	260	290	4-15	50	3	891	135	–
	5.5	50	32	80	360	180	240	39	–	132S1	215	515	57	785	140	505	285	315	4-15	50	3	958	146	–
	7.5	50	32	80	360	180	240	39	–	132S2	215	515	64	785	140	505	285	315	4-15	50	3	958	153	–
GSC32-200	5.5	50	32	80	360	180	240	39	–	132S1	215	515	57	785	140	505	285	315	4-15	50	3	958	146	–
	7.5	50	32	80	360	180	240	39	–	132S2	215	515	64	785	140	505	285	315	4-15	50	3	958	153	–
	11	50	32	80	360	180	240	39	–	160M1	261	614	110	905	160	585	335	365	4-15	70	3	1057	219	–
	15	50	32	80	360	180	240	39	–	160M2	261	614	118	905	160	585	335	365	4-15	70	3	1057	227	–
GSC32-250	7.5	50	32	100	360	225	280	46	–	132S2	168	515	64	800	140	520	340	370	4-15	70	3	978	180	–
	11	50	32	100	360	225	280	46	–	160M1	261	614	110	920	160	600	340	370	4-15	70	3	1077	226	–
	15	50	32	100	360	225	280	46	–	160M2	255	614	118	920	160	600	340	370	4-15	70	3	1077	234	–
	18.5	50	32	100	360	225	280	46	–	160L	255	674	131	965	170	625	340	370	4-15	70	3	1137	247	–
GSC40-125	1.5	65	40	80	360	140	192	30	–	90S	153.5	366	24	700	120	460	230	260	4-15	50	3	809	104	–
	2.2	65	40	80	360	140	192	30	–	90L	153.5	391	28	725	130	465	230	260	4-15	50	3	834	108	–
	3	65	40	80	360	140	192	30	–	100L	180	460	39	760	130	500	230	260	4-15	50	3	903	119	–
	4	65	40	80	360	140	192	30	–	112M	192	448	46	785	140	505	250	280	4-15	50	3	891	126	–
	5.5	65	40	80	360	140	192	30	–	132S1	215	515	57	785	140	505	285	315	4-15	50	3	958	137	–
GSC40-160	4	65	40	80	360	160	212	31	–	112M	192	448	46	765	130	505	260	290	4-15	50	3	891	127	–
	5.5	65	40	80	360	160	212	31	–	132S1	215	515	57	785	140	505	285	315	4-15	50	3	958	138	–
	7.5	65	40	80	360	160	212	31	–	132S2	215	515	64	785	140	505	285	315	4-15	50	3	958	145	–
	11	65	40	80	360	160	260	31	–	160M1	261	614	110	905	160	585	335	365	4-15	70	3	1057	211	–
GSC40-200	7.5	65	40	100	360	180	240	41	–	132S2	215	515	64	785	140	505	285	315	4-15	50	3	978	155	–
	11	65	40	100	360	180	260	41	–	160M1	261	614	110	905	160	585	335	365	4-15	70	3	1077	221	–
	15	65	40	100	360	180	260	41	–	160M2	261	614	118	905	160	585	335	365	4-15	70	3	1077	229	–
	18.5	65	40	100	360	180	260	41	–	160L	261	674	131	950	160	630	335	365	4-15	70	3	1137	242	–
GSC40-250	11	65	40	100	360	225	280	48	–	160M1	261	614	110	920	160	600	340	370	4-15	70	3	1077	228	–
	15	65	40	100	360	225	280	48	–	160M2	261	614	118	920	160	600	340	370	4-15	70	3	1077	236	–
	18.5	65	40	100	360	225	280	48	–	160L	261	674	131	965	170	625	340	370	4-15	70	3	1137	249	–
	22	65	40	100	360	225	280	48	–	180M	283	718	171	970	170	630	370	400	4-15	70	3	1181	289	–
	30	65	40	100	360	225	296	48	–	200L1	326	807	256	1060	180	700	410	440	4-15	100	4	1271	404	–
GSC40-315	22	65	40	125	470	250	325	82	–	180M	283	718	171	1080	190	700	370	400	4-19	100	3	1316	353	–
	30	65	40	125	470	250	325	82	–	200L1	326	807	256	1170	200	770	410	440	4-19	100	4	1406	438	–
	37	65	40	125	470	250	325	82	–	200L2	326	807	279	1170	200	770	410	440	4-19	100	4	1406	461	–
	45	65	40	125	470	250	345	82	–	225M	345	841	342	1180	200	780	453	490	4-19	100	4	1440	524	–
	55	65	40	125	470	250	370	82	–	250M	421	929	425	1270	220	830	503	540	4-19	100	4	1528	607	–
	75	65	40	125	470	250	400	82	–	280S	448	1007	545	1315	220	875	558	595	4-19	100	4	1606	727	–
GSC50-125	2.2	65	50	100	360	160	212	33	–	90L	154	391	28	720	127.5	465	260	290	4-15	50	3	854	111	–
	3	65	50	100	360	160	212	33	–	100L	180	460	39	760	130	500	260	290	4-15	50	3	923	122	–
	4	65	50	100	360	160	212	33	–	112M	192	448	46	765	130	505	260	290	4-15	50	3	911	129	–
	5.5	65	50	100	360	160	212	33	–	132S1	215	515	57	785	140	505	285	315	4-15	50	3	978	140	–
	7.5	65	50	100	360	160	212	33	–	132S2	215	515	64	785	140	505	285	315	4-15	50	3	978	147	–
	11	65	50	100	360	160	252	33	–	160M1	261	614	110	905	160	585	335	365	4-15	70	3	1077	213	–

注：标配电机为EBARA（荏原）电机

外形尺寸-2P

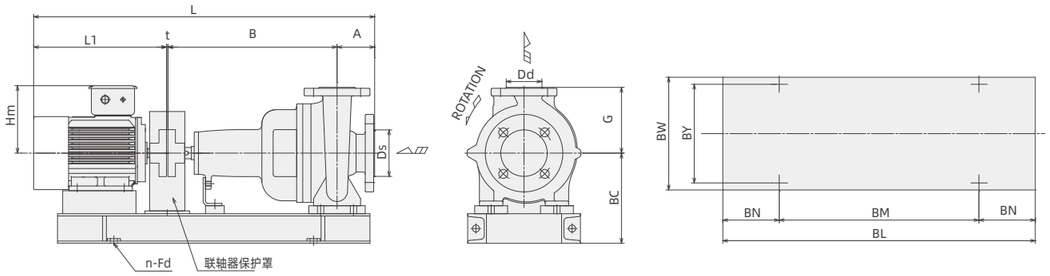

单位：mm

机型	功率	口径		泵头尺寸				泵头重量（kg）		电机			电机重量	底座尺寸						底座重量	总尺寸		整泵重量（kg）	
	kW	Ds	Dd	A	B	G	BC	16bar	25bar	机座号	Hm	L1	（kg）	BL	BN	BM	BY	BW	n-ϕ Fd	（kg）	t	L	16bar	25bar
GSC50-160	5.5	65	50	100	360	180	240	33	–	132S1	215	515	57	785	140	505	285	315	4-15	50	3	978	140	–
	7.5	65	50	100	360	180	240	33	–	132S2	215	515	64	785	140	505	285	315	4-15	50	3	978	147	–
	11	65	50	100	360	180	260	33	–	160M1	261	614	110	905	160	585	335	365	4-15	70	3	1077	213	–
	15	65	50	100	360	180	260	33	–	160M2	261	614	118	905	160	585	335	365	4-15	70	3	1077	221	–
GSC50-200	11	65	50	100	360	200	260	44	–	160M1	261	614	110	905	160	585	335	365	4-15	70	3	1077	224	–
	15	65	50	100	360	200	260	44	–	160M2	261	614	118	905	160	585	335	365	4-15	70	3	1077	232	–
	18.5	65	50	100	360	200	260	44	–	160L	261	674	131	950	160	630	335	365	4-15	70	3	1137	245	–
	22	65	50	100	360	200	272	44	–	180M	283	683	171	955	160	635	370	400	4-15	70	3	1146	285	–
	30	65	50	100	360	200	296	44	–	200L1	326	796	256	1050	177.5	695	420	450	4-15	100	4	1260	400	–
GSC50-250	22	65	50	100	360	225	280	50	–	180M	283	683	171	970	170	630	370	400	4-15	70	3	1146	291	–
	30	65	50	100	360	225	296	50	–	200L1	326	796	256	1060	180	700	410	440	4-15	100	4	1260	406	–
	37	65	50	100	360	225	296	50	–	200L2	326	796	279	1060	180	700	410	440	4-15	100	4	1260	429	–
	45	65	50	100	360	225	321	50	–	225M	345	841	342	1070	180	710	460	490	4-15	100	4	1305	492	–
GSC50-315	30	65	50	125	470	280	325	86	–	200L1	326	796	256	1170	200	770	410	440	4-15	100	4	1395	442	–
	37	65	50	125	470	280	325	86	–	200L2	326	796	279	1170	200	770	410	440	4-15	100	4	1395	465	–
	45	65	50	125	470	280	345	86	–	225M	345	841	342	1180	200	780	453	490	4-19	100	4	1440	528	–
	55	65	50	125	470	280	370	86	–	250M	421	929	425	1270	220	830	503	540	4-19	100	4	1528	611	–
	75	65	50	125	470	280	400	86	–	280S	448	1007	545	1320	222.5	875	558	595	4-19	100	4	1606	731	–
	90	65	50	125	470	280	400	86	–	280M	448	1055	620	1370	230	910	558	595	4-19	100	4	1654	806	–
GSC65-125	4	80	65	100	360	180	240	37	–	112M	192	448	46	780	140	500	300	330	4-15	50	3	911	133	–
	5.5	80	65	100	360	180	240	37	–	132S1	215	515	57	800	140	520	300	330	4-15	70	3	978	164	–
	7.5	80	65	100	360	180	240	37	–	132S2	215	515	64	800	140	520	300	330	4-15	70	3	978	171	–
	11	80	65	100	360	180	260	37	–	160M1	261	614	110	920	160	600	335	365	4-15	70	3	1077	217	–
GSC65-160	7.5	80	65	100	360	200	240	41	–	132S2	215	515	64	800	140	520	300	330	4-15	70	3	978	175	–
	11	80	65	100	360	200	260	41	–	160M1	261	614	110	920	160	600	335	365	4-15	70	3	1077	221	–
	15	80	65	100	360	200	260	41	–	160M2	261	614	118	920	160	600	335	365	4-15	70	3	1077	229	–
	18.5	80	65	100	360	200	260	41	–	160L	261	674	131	965	170	625	335	365	4-15	70	3	1137	242	–
	22	80	65	100	360	200	272	41	–	180M	283	683	171	970	170	630	370	400	4-15	70	3	1146	282	–
GSC65-200	11	80	65	100	360	225	280	47	–	160M1	261	614	110	920	160	600	340	370	4-15	70	3	1077	227	–
	15	80	65	100	360	225	280	47	–	160M2	261	614	118	920	160	600	340	370	4-15	70	3	1077	235	–
	18.5	80	65	100	360	225	280	47	–	160L	261	674	131	965	170	625	340	370	4-15	70	3	1137	250	–
	22	80	65	100	360	225	280	47	–	180M	283	683	171	970	170	630	370	400	4-15	70	3	1146	288	–
	30	80	65	100	360	225	296	47	–	200L1	326	796	256	1060	180	700	410	440	4-15	100	4	1260	403	–
	37	80	65	100	360	225	296	47	–	200L2	326	796	279	1060	180	700	410	440	4-15	100	4	1260	426	–
GSC65-250	22	80	65	100	470	250	300	73	–	180M	283	683	171	1095	190	715	380	410	4-15	100	3	1256	344	–
	30	80	65	100	470	250	300	73	–	200L1	326	796	256	1190	200	790	410	440	4-19	100	3	1370	429	–
	37	80	65	100	470	250	300	73	–	200L2	326	796	279	1190	200	790	410	440	4-19	100	4	1370	452	–
	45	80	65	100	470	250	341	73	–	225M	345	841	342	1195	200	795	453	490	4-19	100	4	1415	520	–
	55	80	65	100	470	250	370	73	–	250M	421	929	425	1290	220	850	503	540	4-19	100	4	1503	598	–
	75	80	65	100	470	250	400	73	–	280S	448	1007	545	1335	230	875	558	595	4-19	100	4	1581	718	–
GSC65-315	55	80	65	125	470	280	370	90	–	250M	421	929	425	1290	220	850	498	535	4-19	100	4	1528	615	–
	75	80	65	125	470	280	400	90	–	280S	448	1007	545	1335	230	875	558	595	4-19	100	4	1606	735	–
	90	80	65	125	470	280	400	90	–	280M	448	1055	620	1390	240	910	558	595	4-19	100	4	1654	810	–
	110	80	65	125	470	280	455	90	–	315S	507	1132	790	1445	250	945	640	680	4-24	100	4	1731	980	–
	132	80	65	125	470	280	455	90	–	315M	507	1293	960	1545	260	1025	640	680	4-24	130	4	1892	1180	–
GSC80-160	11	100	80	125	360	225	280	46	71	160M1	261	614	110	920	160	600	340	370	4-15	70	3	1102	226	251
	15	100	80	125	360	225	280	46	71	160M2	261	614	118	920	160	600	340	370	4-15	70	3	1102	234	259
	18.5	100	80	125	360	225	280	46	71	160L	261	674	131	965	170	625	340	370	4-15	70	3	1162	247	272
	22	100	80	125	360	225	280	46	71	180M	283	683	171	970	170	630	370	400	4-15	70	3	1171	300	312
	30	100	80	125	360	225	296	46	71	200L1	326	796	256	1060	180	700	410	440	4-15	100	4	1285	402	427
GSC80-200	22	100	80	125	470	250	280	67	92	180M	283	683	171	1080	190	700	370	400	4-15	100	3	1281	338	363
	30	100	80	125	470	250	296	67	92	200L1	326	796	256	1170	200	770	410	440	4-15	100	4	1395	423	448
	37	100	80	125	470	250	296	67	92	200L2	326	796	279	1170	200	770	410	440	4-15	100	4	1395	450	471
	45	100	80	125	470	250	341	67	92	225M	345	841	342	1180	200	780	453	490	4-19	100	4	1440	509	534
	55	100	80	125	470	250	370	67	92	250M	421	929	425	1270	220	830	503	540	4-19	100	4	1528	592	617
	75	100	80	125	470	250	400	67	92	280S	448	1007	545	1325	225	875	558	595	4-19	100	4	1606	712	737
GSC80-250	45	100	80	125	470	280	345	77	102	225M	345	841	342	1195	200	795	453	490	4-19	100	4	1440	519	544
	55	100	80	125	470	280	370	77	102	250M	421	929	425	1290	220	850	503	540	4-19	100	4	1528	602	627
	75	100	80	125	470	280	400	77	102	280S	448	1007	545	1335	230	875	558	595	4-19	100	4	1606	722	747
	90	100	80	125	470	280	400	77	102	280M	448	1055	620	1390	240	910	558	595	4-19	100	4	1654	797	822
	110	100	80	125	470	280	455	77	102	315S	507	1132	790	1445	250	945	640	680	4-24	100	4	1731	967	992

注：标配电机为EBARA（荏原）电机

外形尺寸-2P

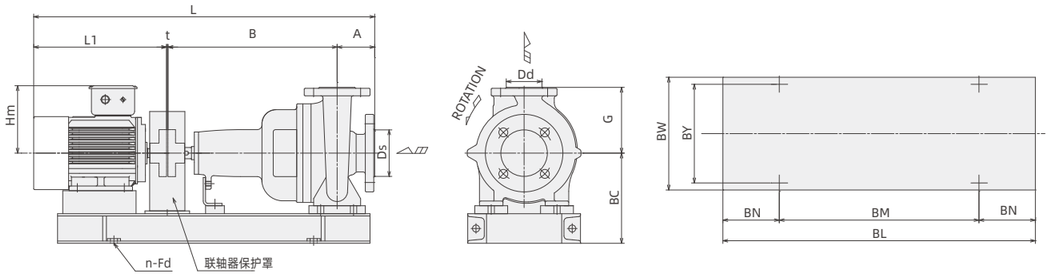

单位：mm

机型	功率	口径		泵头尺寸				泵头重量（kg）		电机			电机重量	底座尺寸						底座重量	总尺寸		整泵重量（kg）	
	kW	Ds	Dd	A	B	G	BC	16bar	25bar	机座号	Hm	L1	（kg）	BL	BN	BM	BY	BW	n-ϕ Fd	（kg）	t	L	16bar	25bar
GSC80-315L	90	100	80	125	530	315	400	112	137	280M	448	1070	620	1450	250	950	558	595	4-19	100	4	1729	832	857
	110	100	80	125	530	315	455	112	137	315S	507	1132	790	1505	260	985	640	680	4-24	130	4	1791	1032	1057
	132	100	80	125	530	315	455	112	137	315M	507	1293	960	1605	270	1065	640	680	4-24	130	4	1952	1202	1227
	160	100	80	125	530	315	455	112	137	315L1	507	1293	1345	1605	270	1065	640	680	4-24	130	4	1952	1587	1612
	200	100	80	125	530	315	455	112	137	315L3	507	1293	1450	1605	270	1065	640	680	4-24	130	4	1952	1692	1717
GSC100-160	15	125	100	125	470	250	300	91	116	160M2	261	614	118	1045	180	685	380	410	4-15	100	3	1212	309	334
	18.5	125	100	125	470	250	300	91	116	160L	261	674	131	1095	190	715	380	410	4-15	100	3	1272	322	347
	22	125	100	125	470	250	300	91	116	180M	283	682	171	1095	190	715	380	410	4-15	100	3	1281	362	387
	30	125	100	125	470	250	300	91	116	200L1	326	796	256	1190	200	790	410	440	4-15	100	4	1395	447	472
	37	125	100	125	470	250	300	91	116	200L2	326	796	279	1190	200	790	410	440	4-15	100	4	1395	470	495
GSC100-200	22	125	100	125	470	280	300	103	128	180M	283	683	171	1095	190	715	380	410	4-15	100	3	1281	374	399
	30	125	100	125	470	280	300	103	128	200L1	326	796	256	1190	200	790	410	440	4-15	100	4	1395	459	484
	37	125	100	125	470	280	300	103	128	200L2	326	796	279	1190	200	790	410	440	4-15	100	4	1395	482	507
	45	125	100	125	470	280	345	103	128	225M	345	841	342	1195	200	795	453	490	4-19	100	4	1440	545	570
	55	125	100	125	470	280	370	103	128	250M	448	929	425	1290	220	850	503	540	4-19	100	4	1528	628	653
	75	125	100	125	470	280	400	103	128	280S	448	1007	545	1335	230	875	558	595	4-19	100	4	1606	748	773
GSC100-250	37	125	100	140	470	280	325	108	133	200L2	326	807	279	1190	200	790	420	450	4-15	100	4	1421	500	525
	45	125	100	140	470	280	345	108	133	225M	345	841	342	1195	200	795	453	490	4-19	100	4	1455	575	600
	55	125	100	140	470	280	370	108	133	250M	448	929	425	1290	220	850	503	540	4-19	100	4	1543	650	675
	75	125	100	140	470	280	400	108	133	280S	448	1007	545	1335	230	875	558	595	4-19	100	4	1621	770	795
	90	125	100	140	470	280	400	108	133	280M	448	1055	620	1390	240	910	558	595	4-19	100	4	1669	854	879
	110	125	100	140	470	280	455	108	133	315S	507	1132	790	1445	250	945	640	680	4-24	100	4	1746	1010	1035
	132	125	100	140	470	280	455	108	133	315M	507	1293	960	1545	260	1025	640	680	4-24	130	4	1907	1220	1245
GSC100-315L	75	125	100	140	530	315	400	134	159	280S	448	1007	545	1395	240	915	558	595	4-19	100	4	1681	779	804
	90	125	100	140	530	315	400	134	159	280M	448	1055	620	1450	250	950	558	595	4-19	100	4	1729	854	879
	110	125	100	140	530	315	455	134	159	315S	507	1132	790	1505	260	985	640	680	4-24	130	4	1806	1054	1079
	132	125	100	140	530	315	455	134	159	315M	507	1293	960	1605	270	1065	640	680	4-24	130	4	1967	1224	1249
	160	125	100	140	530	315	455	134	159	315L1	507	1293	1345	1605	270	1065	640	680	4-24	130	4	1967	1609	1634
	200	125	100	140	530	315	455	134	159	315L3	507	1293	1450	1605	270	1065	640	680	4-24	130	4	1967	1714	1739
GSC125-200	45	150	125	140	470	315	370	120	145	225M	345	841	342	1195	200	795	453	490	4-19	100	4	1455	562	587
	55	150	125	140	470	315	370	120	145	250M	448	929	425	1290	220	850	503	540	4-19	100	4	1543	645	670
	75	150	125	140	470	315	400	120	145	280S	448	1007	545	1335	230	875	558	595	4-19	100	4	1621	765	790
	90	150	125	140	470	315	400	120	145	280M	448	1055	620	1385	240	905	558	595	4-19	100	4	1669	840	865
	110	150	125	140	470	315	455	120	145	315S	448	1132	790	1445	250	945	640	680	4-24	100	4	1746	1010	1035
GSC125-250L	75	150	125	140	530	355	400	148	173	280S	448	1030	545	1395	240	915	558	595	4-19	100	4	1704	793	818
	90	150	125	140	530	355	400	148	173	280M	448	1070	620	1450	250	950	558	595	4-19	100	4	1744	868	893
	110	150	125	140	530	355	455	148	173	315S	507	1163	790	1505	260	985	640	680	4-24	130	4	1837	1068	1093
	132	150	125	140	530	355	455	148	173	315M	507	1293	960	1605	270	1065	640	680	4-24	130	4	1967	1238	1263
	160	150	125	140	530	355	455	148	173	315L1	507	1293	1345	1605	270	1065	640	680	4-24	130	4	1967	1623	1648
	200	150	125	140	530	355	455	148	173	315L3	507	1293	1450	1605	270	1065	640	680	4-24	130	4	1967	1728	1753
GSC125-315	110	150	125	140	530	355	455	176	201	315S	507	1163	790	1525	260	1005	640	680	4-24	130	4	1837	1096	1121
	132	150	125	140	530	355	455	176	201	315M	507	1293	960	1625	280	1065	640	680	4-24	130	4	1967	1266	1291
	160	150	125	140	530	355	455	176	201	315L1	507	1293	1345	1625	280	1065	640	680	4-24	130	4	1967	1651	1676
	200	150	125	140	530	355	455	176	201	315L3	507	1293	1450	1625	280	1065	640	680	4-24	130	4	1967	1756	1781
	220	150	125	140	530	355	495	176	201	355M1	655	1490	1590	1760	305	1150	750	790	4-24	130	4	2164	1896	1921
	250	150	125	140	530	355	495	176	201	355M2	655	1490	1607	1760	305	1150	750	790	4-24	130	4	2164	1913	1938
GSC150-200	37	200	150	160	470	355	400	154	179	200L2	326	807	279	1215	210	795	513	550	4-19	100	4	1441	533	558
	45	200	150	160	470	355	400	154	179	225M	345	841	342	1215	210	795	513	550	4-19	100	4	1475	596	621
	55	200	150	160	470	355	400	154	179	250M	421	929	425	1310	220	870	513	550	4-19	100	4	1563	679	704
	75	200	150	160	470	355	400	154	179	280S	448	1007	545	1355	230	895	558	595	4-19	100	4	1641	799	824
	90	200	150	160	470	355	400	154	179	280M	448	1055	620	1410	240	930	558	595	4-19	100	4	1689	874	899
	110	200	150	160	470	355	435	154	179	315S	507	1132	790	1465	250	965	640	680	4-19	100	4	1766	1044	1069
GSC150-250	110	200	150	160	530	375	455	171	196	315S	507	1132	790	1525	260	1005	640	680	4-24	130	4	1826	1091	1116
	132	200	150	160	530	375	455	171	196	315M	507	1232	960	1625	280	1065	640	680	4-24	130	4	1926	1261	1286
	160	200	150	160	530	375	455	171	196	315L1	507	1293	1345	1625	280	1065	640	680	4-24	130	4	1987	1646	1671
	200	200	150	160	530	375	420	171	196	315L3	507	1293	1450	1625	280	1065	640	680	4-24	130	4	1987	1751	1776
	220	200	150	160	530	375	495	171	196	355M1	655	1490	1590	1756	303	1150	750	790	4-24	130	4	2184	1891	1916
	250	200	150	160	530	375	495	171	196	355M2	655	1490	1607	1760	305	1150	750	790	4-24	130	4	2184	1908	1933

注：标配电机为EBARA（荏原）电机

外形尺寸-4P

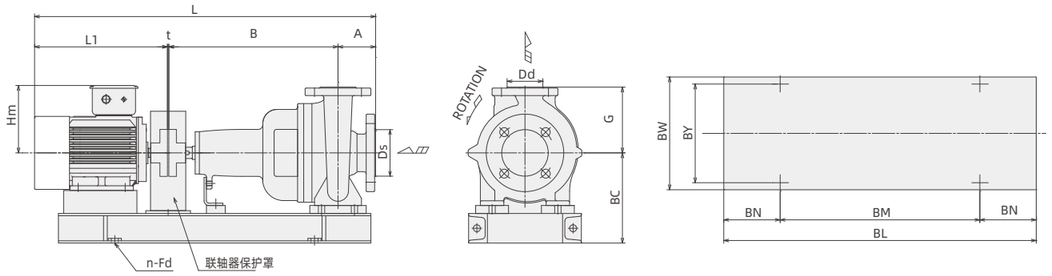

单位：mm

机型	功率	口径		泵头尺寸				泵头重量（kg）		电机			电机重量	底座尺寸						底座重量	总尺寸		整泵重量（kg）	
	kW	Ds	Dd	A	B	G	BC	16bar	25bar	机座号	Hm	L1	（kg）	BL	BN	BM	BY	BW	n-ϕ Fd	（kg）	t	L	16bar	25bar
GSC32-125.1	0.55	50	32	80	360	140	192	28	—	80M1	143.5	328	14	665	120	425	210	240	4-15	50	3	771	112	—
GSC32-125	0.55	50	32	80	360	140	192	28	—	80M1	143.5	328	14	665	120	425	210	240	4-15	50	3	771	112	—
GSC32-160.1	0.55	50	32	80	360	160	212	29	—	80M1	153.5	328	14	675	120	435	260	290	4-15	50	3	771	113	—
	0.75	50	32	80	360	160	212	29	—	80M2	153.5	328	15.5	675	120	435	260	290	4-15	50	3	771	114.5	—
GSC32-160	0.55	50	32	80	360	160	212	29	—	80M1	153.5	328	14	675	120	435	260	290	4-15	50	3	771	113	—
	0.75	50	32	80	360	160	212	29	—	80M2	153.5	328	15.5	675	120	435	260	290	4-15	50	3	771	114.5	—
	1.1	50	32	80	360	160	212	29	—	90S	153.5	366	23	700	120	460	260	290	4-15	50	3	809	122	—
GSC32-200.1	0.55	50	32	80	360	180	240	39	—	80M1	143.5	328	14	675	120	435	260	290	4-15	50	3	771	123	—
	0.75	50	32	80	360	180	240	39	—	80M2	143.5	328	15.5	675	120	435	260	290	4-15	50	3	771	124.5	—
	1.1	50	32	80	360	180	240	39	—	90S	153	366	23	700	120	460	260	290	4-15	50	3	809	132	—
GSC32-200	0.75	50	32	80	360	180	240	39	—	80M2	143.5	328	15.5	675	120	435	260	290	4-15	50	3	771	124.5	—
	1.1	50	32	80	360	180	240	39	—	90S	153	366	23	700	120	460	260	290	4-15	50	3	809	132	—
	1.5	50	32	80	360	180	240	39	—	90L	153	391	26	720	130	460	260	290	4-15	50	3	834	135	—
	2.2	50	32	80	360	180	240	39	—	100L1	180	460	35	760	130	500	260	290	4-15	50	3	903	144	—
GSC32-250	0.75	50	32	100	360	225	260	46	—	80M2	143.5	328	15.5	690	120	450	340	370	4-15	50	3	791	131.5	—
	1.1	50	32	100	360	225	260	46	—	90S	154	366	23	710	120	470	340	370	4-15	50	3	829	139	—
	1.5	50	32	100	360	225	260	46	—	90L	154	366	26	730	130	470	340	370	4-15	50	3	829	142	—
	2.2	50	32	100	360	225	260	46	—	100L1	180	460	35	770	130	510	330	360	4-15	50	3	923	151	—
	3	50	32	100	360	225	260	46	—	100L2	180	460	41	770	130	510	330	360	4-15	50	3	923	157	—
GSC40-125	0.55	65	40	80	360	140	192	30	—	80M1	143.5	328	14	675	120	435	260	260	4-15	50	3	771	114	—
	0.75	65	40	80	360	140	192	30	—	80M2	143.5	328	15.5	675	120	435	260	260	4-15	50	3	771	115.5	—
GSC40-160	0.55	65	40	80	360	160	212	31	—	80M1	143	328	14	675	120	435	260	290	4-15	50	3	771	115	—
	0.75	65	40	80	360	160	212	31	—	80M2	143	328	15.5	675	120	435	260	290	4-15	50	3	771	116.5	—
	1.1	65	40	80	360	160	212	31	—	90S	154	366	23	700	120	460	260	290	4-15	50	3	809	124	—
	1.5	65	40	80	360	160	212	31	—	90L	154	391	26	720	130	460	260	290	4-15	50	3	834	127	—
GSC40-200	1.1	65	40	100	360	180	240	41	—	90S	153.5	366	23	700	120	460	285	315	4-15	50	3	829	134	—
	1.5	65	40	100	360	180	240	41	—	90L	153.5	391	26	720	130	460	285	315	4-15	50	3	854	137	—
	2.2	65	40	100	360	180	240	41	—	100L1	180	460	35	760	130	500	285	315	4-15	50	3	923	146	—
	3	65	40	100	360	180	240	41	—	100L2	180	460	41	760	130	500	285	315	4-15	50	3	923	152	—
GSC40-250	1.5	65	40	100	360	225	280	48	—	90L	153.5	391	26	730	130	470	340	370	4-15	50	3	854	144	—
	2.2	65	40	100	360	225	280	48	—	100L1	153.5	391	35	770	130	510	330	360	4-15	50	3	854	153	—
	3	65	40	100	360	225	280	48	—	100L2	180	460	41	770	130	510	330	360	4-15	50	3	923	159	—
	4	65	40	100	360	225	280	48	—	112M	180	460	50	780	140	500	340	370	4-15	50	3	923	168	—
GSC40-315	2.2	65	40	125	470	250	325	82	—	100L1	180	460	35	880	150	580	365	395	4-15	70	3	1058	207	—
	3	65	40	125	470	250	325	82	—	100L2	180	460	41	880	150	580	365	395	4-15	70	3	1058	213	—
	4	65	40	125	470	250	325	82	—	112M	192	448	50	890	150	590	365	395	4-15	70	3	1046	222	—
	5.5	65	40	125	470	250	325	82	—	132S	215	515	70	910	160	590	365	395	4-15	70	3	1113	242	—
	7.5	65	40	125	470	250	325	82	—	132M	215	560	76.5	945	160	625	365	395	4-15	70	3	1158	248.5	—
	11	65	40	125	470	250	325	82	—	160M	255	614	121	1030	180	670	365	395	4-15	100	3	1212	323	—
GSC50-125	0.55	65	50	100	360	160	212	33	—	80M1	143.5	328	14	675	120	435	260	290	4-15	50	3	791	117	—
	0.75	65	50	100	360	160	212	33	—	80M2	143.5	328	15.5	675	120	435	260	290	4-15	50	3	791	118.5	—
	1.1	65	50	100	360	160	212	33	—	90S	153.5	366	23	700	120	460	260	290	4-15	50	3	829	126	—
GSC50-160	0.55	65	50	100	360	180	240	33	—	80M1	143.5	328	14	675	120	435	285	315	4-15	50	3	791	117	—
	0.75	65	50	100	360	180	240	33	—	80M2	143.5	328	15.5	675	120	435	285	315	4-15	50	3	791	118.5	—
	1.1	65	50	100	360	180	240	33	—	90S	153.5	366	23	700	120	460	285	315	4-15	50	3	829	126	—
	1.5	65	50	100	360	180	240	33	—	90L	153.5	391	26	720	130	460	285	315	4-15	50	3	854	129	—
	2.2	65	50	100	360	180	240	33	—	100L1	180	460	35	760	130	500	285	315	4-15	50	3	923	138	—
GSC50-200	1.1	65	50	100	360	200	240	44	—	90S	153.5	366	23	700	120	460	285	315	4-15	50	3	829	137	—
	1.5	65	50	100	360	200	240	44	—	90L	153.5	391	26	720	130	460	285	315	4-15	50	3	854	140	—
	2.2	65	50	100	360	200	240	44	—	100L1	180	460	35	760	130	500	285	315	4-15	50	3	923	149	—
	3	65	50	100	360	200	240	44	—	100L2	180	460	41	760	130	500	285	315	4-15	50	3	923	155	—
	4	65	50	100	360	200	240	44	—	112M	192	448	50	765	130	505	285	315	4-15	50	3	911	164	—
GSC50-250	2.2	65	50	100	360	225	260	50	—	100L1	180	460	35	770	130	510	330	360	4-15	50	3	923	155	—
	3	65	50	100	360	225	260	50	—	100L2	180	460	41	770	130	510	330	360	4-15	50	3	923	161	—
	4	65	50	100	360	225	260	50	—	112M	192	448	50	780	140	500	340	370	4-15	50	3	911	170	—
	5.5	65	50	100	360	225	260	50	—	132S	215	515	70	800	140	520	340	370	4-15	70	3	978	210	—
	7.5	65	50	100	360	225	260	50	—	132M	215	560	76.5	855	150	555	340	370	4-15	70	3	1023	216.5	—
GSC50-315	4	65	50	125	470	280	325	86	—	112M	192	448	50	890	150	590	365	395	4-15	70	3	1046	226	—
	5.5	65	50	125	470	280	325	86	—	132S	215	515	70	910	160	590	365	395	4-15	70	3	1113	246	—
	7.5	65	50	125	470	280	325	86	—	132M	215	560	76.5	945	160	625	365	395	4-15	70	3	1158	252.5	—
	11	65	50	125	470	280	325	86	—	160M	255	614	121	1030	180	670	365	395	4-15	100	3	1212	327	—
	15	65	50	125	470	280	325	86	—	160L	255	674	129	1075	180	715	365	395	4-15	100	3	1272	335	—
GSC65-125	0.55	80	65	100	360	180	240	37	—	80M1	143.5	328	14	690	120	450	300	330	4-15	50	3	791	121	—
	0.75	80	65	100	360	180	240	37	—	80M2	143.5	328	15.5	690	120	450	300	330	4-15	50	3	791	122.5	—
	1.1	80	65	100	360	180	240	37	—	90S	153.5	366	23	710	120	470	300	330	4-15	50	3	829	130	—
	1.5	80	65	100	360	180	240	37	—	90L	153.5	391	26	730	130	470	300	330	4-15	50	3	854	133	—
GSC65-160	0.75	80	65	100	360	200	240	41	—	80M2	143.5	328	15.5	690	120	450	300	330	4-15	50	3	791	126.5	—
	1.1	80	65	100	360	200	240	41	—	90S	143.5	328	23	710	120	470	300	330	4-15	50	3	791	134	—
	1.5	80	65	100	360	200	240	41	—	90L	153.5	391	26	730	130	470	300	330	4-15	50	3	854	137	—
	2.2	80	65	100	360	200	240	41	—	100L1	180	460	35	770	130	510	300	330	4-15	50	3	923	146	—
	3	80	65	100	360	200	240	41	—	100L2	180	460	41	770	130	510	300	330	4-15	50	3	923	152	—

注：标配电机为EBARA（荏原）电机

外形尺寸-4P

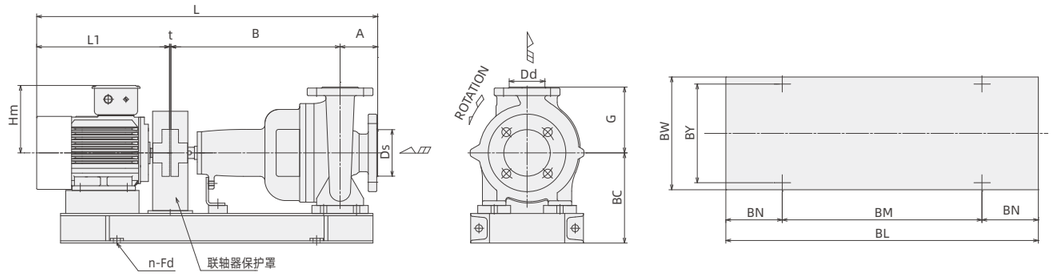

单位：mm

机型	功率	口径		泵头尺寸				泵头重量（kg）		电机			电机重量	底座尺寸						底座重量	总尺寸		整泵重量（kg）	
	kW	Ds	Dd	A	B	G	BC	16bar	25bar	机座号	Hm	L1	（kg）	BL	BN	BM	BY	BW	n-ϕ Fd	（kg）	t	L	16bar	25bar
GSC65-200	1.5	80	65	100	360	225	260	47	—	90L	153.5	391	26	730	130	470	340	370	4-15	50	3	854	143	—
	2.2	80	65	100	360	225	260	47	—	100L1	180	460	35	770	130	510	330	360	4-15	50	3	923	152	—
	3	80	65	100	360	225	260	47	—	100L2	180	460	41	780	140	500	340	370	4-15	50	3	923	158	—
	4	80	65	100	360	225	260	47	—	112M	192	448	50	780	140	500	340	370	4-15	50	3	911	167	—
	5.5	80	65	100	360	225	260	47	—	132S	215	515	70	800	140	520	340	370	4-15	70	3	978	207	—
GSC65-250	3	80	65	100	470	250	300	73	—	100L2	180	460	41	900	160	580	380	410	4-15	70	3	1033	204	—
	4	80	65	100	470	250	300	73	—	112M	192	448	50	905	160	585	380	410	4-15	70	3	1021	213	—
	5.5	80	65	100	470	250	300	73	—	132S	215	515	70	925	160	605	380	410	4-15	70	3	1088	233	—
	7.5	80	65	100	470	250	300	73	—	132M	215	560	76.5	965	170	625	380	410	4-15	70	3	1133	239.5	—
	11	80	65	100	470	250	300	73	—	160M	255	614	121	1045	180	685	380	410	4-15	100	3	1187	314	—
GSC65-315	7.5	80	65	125	470	280	325	90	—	132M	215	560	76.5	965	170	625	420	450	4-15	70	3	1158	256.5	—
	11	80	65	125	470	280	325	90	—	160M	255	614	121	1055	180	695	420	450	4-15	100	3	1212	331	—
	15	80	65	125	470	280	325	90	—	160L	255	674	129	1090	190	710	420	450	4-15	100	3	1272	339	—
	18.5	80	65	125	470	280	325	90	—	180M	270	683	173	1095	190	715	420	450	4-15	100	3	1281	383	—
GSC80-160	1.1	100	80	125	360	225	260	46	71	90S	153.5	366	23	710	120	470	340	370	4-15	50	3	854	139	164
	1.5	100	80	125	360	225	260	46	71	90L	153.5	391	26	730	130	470	340	370	4-15	50	3	879	142	167
	2.2	100	80	125	360	225	260	46	71	100L1	180	460	35	770	130	510	330	370	4-15	50	3	948	151	176
	3	100	80	125	360	225	260	46	71	100L2	180	460	41	780	140	500	340	370	4-15	50	3	948	157	182
	4	100	80	125	360	225	260	46	71	112M	192	448	50	780	140	500	340	370	4-15	50	3	936	166	191
GSC80-200	2.2	100	80	125	470	250	280	67	92	100L1	180	460	35	880	150	580	365	395	4-15	70	3	1058	192	217
	3	100	80	125	470	250	280	67	92	100L2	180	460	41	880	150	580	365	395	4-15	70	3	1058	198	223
	4	100	80	125	470	250	280	67	92	112M	192	448	50	890	150	590	365	395	4-15	70	3	1046	207	232
	5.5	100	80	125	470	250	280	67	92	132S	215.5	515	70	910	160	590	365	395	4-15	70	3	1113	227	252
	7.5	100	80	125	470	250	280	67	92	132M	215	560	76.5	950	160	630	365	395	4-15	70	3	1158	233.5	258.5
	11	100	80	125	470	250	280	67	92	160M	255	614	121	1030	180	670	365	395	4-15	100	3	1212	308	333
GSC80-250	5.5	100	80	125	470	280	300	77	102	132S	215.5	515	70	925	160	605	420	450	4-15	70	3	1113	237	262
	7.5	100	80	125	470	280	300	77	102	132M	215	560	76.5	965	170	625	420	450	4-15	70	3	1158	243.5	268.5
	11	100	80	125	470	280	300	77	102	160M	255	614	121	1045	180	685	420	450	4-15	100	3	1212	318	343
	15	100	80	125	470	280	300	77	102	160L	255	674	129	1090	190	710	420	450	4-15	100	3	1272	326	351
GSC80-315	11	100	80	125	470	315	350	101	126	160M	255	614	121	1045	180	685	420	450	4-15	100	3	1212	342	367
	15	100	80	125	470	315	350	101	126	160L	255	674	129	1090	190	710	420	450	4-15	100	3	1272	350	375
	18.5	100	80	125	470	315	350	101	126	180M	270	683	173	1095	190	715	420	450	4-15	100	3	1281	394	419
	22	100	80	125	470	315	350	101	126	180L	283	718	184	1135	190	755	420	450	4-15	100	3	1316	410	435
	30	100	80	125	470	315	350	101	126	200L	326	807	270	1190	200	790	413	450	4-15	100	3	1405	500	525
GSC80-400	11	100	80	125	530	355	380	162	187	160M	261	614	121	1105	190	725	455	485	4-19	100	3	1272	420	445
	15	100	80	125	530	355	400	162	187	160L	255	674	129	1150	200	750	448	485	4-19	100	3	1332	450	475
	18.5	100	80	125	530	355	400	162	187	180M	283	683	173	1155	195	765	448	485	4-19	100	3	1341	480	505
	22	100	80	125	530	355	400	162	187	180L	283	718	184	1195	200	795	448	485	4-19	100	3	1376	500	525
	30	100	80	125	530	355	400	162	187	200L	326	807	270	1250	210	830	448	485	4-19	100	4	1466	570	595
	37	100	80	125	530	355	400	162	187	225S	345	846	305	1270	220	830	453	490	4-19	100	4	1505	655	680
	45	100	80	125	530	355	400	162	187	225M	345	871	355	1285	220	845	448	485	4-19	100	4	1530	660	685
	55	100	80	125	530	355	400	162	187	250M	421	965	451	1350	230	890	503	540	4-19	100	4	1624	780	805
GSC100-160	2.2	125	100	125	470	250	300	91	116	100L1	177	460	35	900	160	580	380	410	4-15	70	3	1058	240	265
	3	125	100	125	470	250	300	91	116	100L2	180	460	41	900	160	580	380	410	4-15	70	3	1058	250	275
	4	125	100	125	470	250	300	91	116	112M	193	448	50	905	160	585	380	410	4-15	70	3	1046	280	305
	5.5	125	100	125	470	250	300	91	116	132S	215	515	70	925	160	605	380	410	4-15	70	3	1113	320	345
GSC100-200	4	125	100	125	470	280	300	103	128	112M	193	448	50	905	160	585	380	410	4-15	70	3	1046	310	335
	5.5	125	100	125	470	280	300	103	128	132S	215	515	70	925	160	605	380	410	4-15	70	3	1113	330	355
	7.5	125	100	125	470	280	300	103	128	132M	215	560	76.5	965	170	625	380	410	4-15	70	3	1158	350	375
	11	125	100	125	470	280	300	103	128	160M	255	614	121	1045	180	685	380	410	4-15	100	3	1212	370	395
GSC100-250	5.5	125	100	140	470	280	325	108	133	132S	212	515	70	925	160	605	420	450	4-15	70	3	1128	310	335
	7.5	125	100	140	470	280	325	108	133	132M	212	560	76.5	965	170	625	420	450	4-15	70	3	1173	370	395
	11	125	100	140	470	280	325	108	133	160M	255	614	121	1055	180	695	420	450	4-15	100	3	1227	400	425
	15	125	100	140	470	280	325	108	133	160L	255	674	129	1090	190	710	420	450	4-15	100	3	1287	400	425
	18.5	125	100	140	470	280	325	108	133	180M	270	683	173	1095	190	715	420	450	4-15	100	3	1296	480	505
GSC100-315	7.5	125	100	140	470	315	350	109	134	132M	215	560	76.5	965	170	625	420	450	4-15	70	3	1173	300	325
	11	125	100	140	470	315	350	109	134	160M	261	614	121	1045	180	685	420	450	4-15	100	3	1227	380	405
	15	125	100	140	470	315	350	109	134	160L	261	674	129	1090	190	710	420	450	4-15	100	3	1287	390	415
	18.5	125	100	140	470	315	350	109	134	180M	270	683	173	1095	190	715	420	450	4-15	100	3	1296	420	445
	22	125	100	140	470	315	350	109	134	180L	270	718	184	1135	190	755	420	450	4-15	100	3	1331	470	495
	30	125	100	140	470	315	350	109	134	200L	326	796	270	1190	200	790	413	450	4-15	100	3	1409	520	545
GSC100-400	15	125	100	140	530	355	400	189	214	160L	255	674	129	1170	200	770	513	550	4-19	100	3	1347	450	475
	18.5	125	100	140	530	355	400	189	214	180M	270	683	173	1175	200	775	513	550	4-19	100	3	1356	500	525
	22	125	100	140	530	355	400	189	214	180L	283	718	184	1215	210	795	513	550	4-19	100	3	1391	530	555
	30	125	100	140	530	355	400	189	214	200L	326	807	270	1270	220	830	513	550	4-19	100	4	1481	620	645
	37	125	100	140	530	355	400	189	214	225S	345	846	305	1290	220	850	513	550	4-19	100	4	1520	650	675
	45	125	100	140	530	355	400	189	214	225M	345	875	355	1305	220	865	513	550	4-19	100	4	1549	680	705
	55	125	100	140	530	355	400	189	214	250M	421	929	451	1370	230	910	513	550	4-19	100	4	1603	780	805
GSC125-200	5.5	150	125	140	470	315	350	120	145	132S	212	515	70	925	160	605	420	450	4-15	70	3	1128	320	345
	7.5	150	125	140	470	315	350	120	145	132M	215	560	76.5	965	170	625	420	450	4-15	70	3	1173	330	355
	11	150	125	140	470	315	350	120	145	160M	255	614	121	1045	180	685	420	450	4-15	100	3	1227	400	425
	15	150	125	140	470	315	350	120	145	160L	255	674	129	1090	190	710	420	450	4-15	100	3	1287	420	445

注：标配电机为EBARA（荏原）电机

外形尺寸-4P

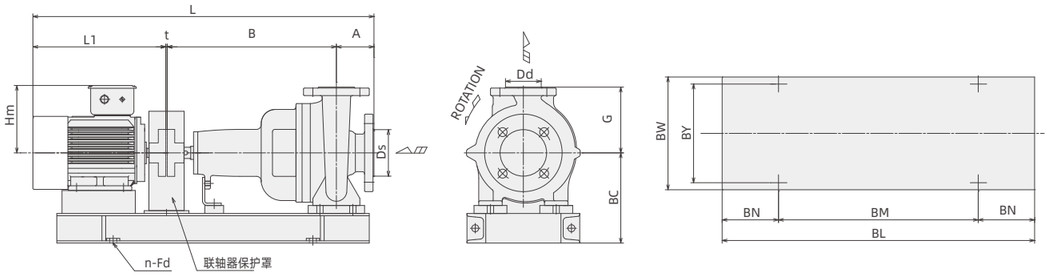

单位：mm

机型	功率	口径		泵头尺寸				泵头重量（kg）		电机			电机重量	底座尺寸						底座重量	总尺寸		整泵重量（kg）	
	kW	Ds	Dd	A	B	G	BC	16bar	25bar	机座号	Hm	L1	(kg)	BL	BN	BM	BY	BW	n-ϕ Fd	(kg)	t	L	16bar	25bar
GSC125-250	11	150	125	140	470	355	350	131	156	160M	255	614	121	1045	180	685	420	450	4-15	100	3	1227	400	425
	15	150	125	140	470	355	350	131	156	160L	255	674	129	1090	190	710	420	450	4-15	100	3	1287	410	435
	18.5	150	125	140	470	355	350	131	156	180M	270	683	173	1095	190	715	420	450	4-15	100	3	1296	450	475
	22	150	125	140	470	355	350	131	156	180L	283	718	184	1135	190	755	420	450	4-15	100	3	1331	470	495
	30	150	125	140	470	355	350	131	156	200L	326	807	270	1190	200	790	420	450	4-15	100	3	1420	550	575
GSC125-315	15	150	125	140	530	355	400	176	201	160L	261	674	129	1170	200	770	513	550	4-19	100	3	1347	460	485
	18.5	150	125	140	530	355	400	176	201	180M	283	683	173	1175	200	775	513	550	4-19	100	3	1356	500	525
	22	150	125	140	530	355	400	176	201	180L	283	758	184	1215	210	795	513	550	4-19	100	3	1431	520	545
	30	150	125	140	530	355	400	176	201	200L	326	807	270	1270	220	830	513	550	4-19	100	4	1481	600	625
	37	150	125	140	530	355	400	176	201	225S	345	846	305	1290	220	850	513	550	4-19	100	4	1520	640	665
	45	150	125	140	530	355	400	176	201	225M	345	875	355	1305	220	865	513	550	4-19	100	4	1549	690	715
GSC125-400	22	150	125	140	530	400	435	218	243	180L	283	758	184	1215	210	795	513	550	4-19	100	3	1431	550	575
	30	150	125	140	530	400	435	218	243	200L	326	807	270	1270	220	830	513	550	4-19	100	4	1481	650	675
	37	150	125	140	530	400	435	218	243	225S	345	846	305	1290	220	850	513	550	4-19	100	4	1520	650	675
	45	150	125	140	530	400	435	218	243	225M	345	875	355	1305	220	865	513	550	4-19	100	4	1549	680	705
	55	150	125	140	530	400	435	218	243	250M	421	965	451	1370	230	910	513	550	4-19	100	4	1639	850	875
	75	150	125	140	530	400	435	218	243	280S	448	1007	598	1415	240	935	558	595	4-19	100	4	1681	980	1005
GSC125-500	30	150	125	180	670	450	495	365	390	200L	326	807	270	1410	240	930	563	600	4-19	100	4	1661	800	825
	37	150	125	180	670	450	495	365	390	225S	345	846	305	1430	240	950	563	600	4-19	100	4	1700	820	845
	45	150	125	180	670	450	495	365	390	225M	345	875	355	1445	250	945	563	600	4-19	100	4	1729	850	875
	55	150	125	180	670	450	495	365	390	250M	421	929	451	1510	260	990	563	600	4-19	130	4	1783	1000	1025
	75	150	125	180	670	450	495	365	390	280S	448	1007	598	1555	260	1035	563	600	4-19	130	4	1861	1150	1175
	90	150	125	180	670	450	515	365	390	280M	448	1055	684	1610	270	1070	560	600	4-24	130	4	1909	1250	1275
	110	150	125	180	670	450	515	365	390	315S	507	1193	1210	1695	290	1115	640	680	4-24	130	4	2047	1750	1775
GSC150-200	4	200	150	160	470	355	380	154	179	112M	193	448	50	925	160	605	520	550	4-15	70	3	1081	320	345
	5.5	200	150	160	470	355	380	154	179	132S	212	515	70	945	160	625	520	550	4-15	70	3	1148	340	365
	7.5	200	150	160	470	355	380	154	179	132M	215	560	76.5	985	170	645	520	550	4-15	70	3	1193	350	375
	11	200	150	160	470	355	400	154	179	160M	261	614	121	1065	180	705	513	550	4-19	100	3	1247	420	445
	15	200	150	160	470	355	400	154	179	160L	261	674	129	1110	190	730	513	550	4-19	100	3	1307	430	455
GSC150-250	15	200	150	160	530	375	400	171	196	160L	261	674	129	1170	200	770	513	550	4-19	100	3	1367	450	475
	18.5	200	150	160	530	375	400	171	196	180M	283	683	173	1175	200	775	513	550	4-19	100	3	1376	480	505
	22	200	150	160	530	375	400	171	196	180L	283	718	184	1215	210	795	513	550	4-19	100	3	1411	500	525
	30	200	150	160	530	375	400	171	196	200L	326	796	270	1270	220	830	513	550	4-19	100	4	1490	580	605
	37	200	150	160	530	375	400	171	196	225S	345	846	305	1290	220	850	513	550	4-19	100	4	1540	630	655
	45	200	150	160	530	375	400	171	196	225M	345	875	355	1305	220	865	513	550	4-19	100	4	1569	680	705
GSC150-315	18.5	200	150	160	530	400	435	225	250	180M	283	683	173	1175	200	775	563	600	4-19	100	3	1376	540	565
	22	200	150	160	530	400	435	225	250	180L	283	718	184	1215	210	795	563	600	4-19	100	3	1411	550	575
	30	200	150	160	530	400	435	225	250	200L	326	807	270	1275	220	835	563	600	4-19	100	4	1501	640	665
	37	200	150	160	530	400	435	225	250	225S	345	846	305	1290	220	850	563	600	4-19	100	4	1540	670	695
	45	200	150	160	530	400	435	225	250	225M	345	875	355	1305	220	865	563	600	4-19	100	4	1569	750	775
	55	200	150	160	530	400	435	225	250	250M	421	965	451	1370	230	910	563	600	4-19	100	4	1659	820	845
	75	200	150	160	530	400	435	225	250	280S	448	1007	598	1415	240	935	563	600	4-19	100	4	1701	950	975
GSC150-400	37	200	150	160	530	450	435	339	364	225S	345	846	305	1290	220	850	563	600	4-19	100	4	1540	760	785
	45	200	150	160	530	450	435	339	364	225M	345	875	355	1305	220	865	563	600	4-19	100	4	1569	810	835
	55	200	150	160	530	450	435	339	364	250M	421	965	451	1370	230	910	563	600	4-19	100	4	1659	910	935
	75	200	150	160	530	450	435	339	364	280S	448	1007	598	1415	240	935	563	600	4-19	100	4	1701	1060	1085
	90	200	150	160	530	450	435	339	364	280M	448	1055	684	1470	250	970	560	600	4-19	100	4	1749	1140	1165
GSC150-500	55	200	150	180	670	560	495	491	516	250M	421	965	451	1510	260	980	563	600	4-19	130	4	1819	1100	1125
	75	200	150	180	670	560	495	491	516	280S	448	1007	598	1555	260	1035	563	600	4-19	130	4	1861	1240	1265
	90	200	150	180	670	560	515	491	516	280M	448	1055	684	1610	270	1070	560	600	4-24	130	4	1909	1330	1355
	110	200	150	180	670	560	515	491	516	315S	507	1195	1210	1695	290	1115	640	680	4-24	130	4	2049	1850	1875
	132	200	150	180	670	560	515	491	516	315M	507	1423	1240	1795	300	1195	640	680	4-24	130	4	2277	1880	1905
	160	200	150	180	670	560	515	491	516	315L1	507	1423	1390	1795	300	1195	640	680	4-24	130	4	2277	2030	2055
GSC200-400	75	250	200	180	670	560	525	508	533	280S	448	1007	598	1615	270	1075	670	710	4-24	130	4	1861	1260	1285
	90	250	200	180	670	560	525	508	533	280M	448	1055	684	1665	280	1105	670	710	4-24	130	4	1909	1350	1375
	110	250	200	180	670	560	525	508	533	315S	507	1162	1210	1755	300	1155	670	710	4-24	130	4	2016	1870	1895
	132	250	200	180	670	560	525	508	533	315M	507	1423	1240	1855	310	1235	670	710	4-24	130	4	2277	1900	1925
	160	250	200	180	670	560	525	508	533	315L1	507	1423	1390	1855	310	1235	670	710	4-24	130	4	2277	2050	2075
	200	250	200	180	670	560	525	508	533	315L3	507	1423	1440	1855	310	1235	670	710	4-24	130	4	2277	2100	2125
	220	250	200	180	670	560	525	508	533	355M1	655	1520	1645	1987	346	1295	750	790	4-24	130	4	2374	2300	2325
GSC200-500	160	250	200	200	820	630	575	645	670	315L1	507	1423	1390	2005	340	1325	670	710	4-24	130	4	2447	2180	2205
	200	250	200	200	820	630	575	645	670	315L3	507	1423	1440	2005	340	1325	670	710	4-24	130	4	2447	2240	2265
	220	250	200	200	820	630	575	645	670	355M1	655	1520	1645	2140	377.5	1385	750	790	4-24	130	4	2544	2450	2475
	250	250	200	200	820	630	575	645	670	355M2	655	1520	1665	2141	378	1385	750	790	4-24	130	4	2544	2480	2505
	315	250	200	200	820	630	575	645	670	355L2	644	1632	1815	2285	390	1505	750	790	4-24	130	4	2656	2620	2645
	375	250	200	200	820	630	575	645	670	3552		1672	2085	2325	390	1545	750	790	4-24	130	4	2696	2860	2885

注：标配电机为EBARA（荏原）电机

通讯录

总部

荏原机械（中国）有限公司

营业部

北京营业部
地址：北京市朝阳区东三环中路7号财富中心A座三层303室
邮编：100026 TEL:+86-10-65309996 FAX:+86-10-65308516

重庆营业部
地址：重庆市渝北区龙湖余松一支路5号紫都星座A座28楼07-08室
邮编：401120 TEL:+86-23-88192580 FAX:+86-29-87884581

上海营业部
地址：上海市浦东新区崂山路526号江苏大厦(紫金山大酒店)17楼B5-C5座
邮编：200122 TEL:+86-21-58209977 FAX:+86-21-50811878

广州营业部
地址：广州市海珠区新港东路中洲中心南塔B座1307
邮编：510335 TEL:+86-20-89662589/89662590FAX:+86-20-89662590-805

济南营业部
地址：济南泺源大街68号玉泉森信B-11F
邮编：250063 TEL:+86-10-65815557 FAX:+86-10-65813805

海外营业部
地址：烟台市福山区福桃路66号
邮编：265500 TEL:+86-535-6988855 FAX:+86-535-6988877

事务所

北京事务所
地址：北京市朝阳区东三环中路7号财富中心A座三层303室
邮编：100026 TEL:+86-10-65309996 FAX:+86-10-65308516

天津事务所
地址：天津市红桥区北马路70号陆家嘴商业中心A座1702-2室
TEL:+86-22-83698108,83698109 FAX:+86-22-83698108/09-83

沈阳事务所
地址：沈阳市沈河区青年大街167号北方国际传媒中心2602室
邮编：110014 TEL:+86-24-23182367 FAX:+86-24-23182367

石家庄事务所
地址：河北省石家庄市槐安东路152号金源商务广场B座1804室
邮编：050000 TEL:+86-311-83071548 FAX:+86-311-83071548

西安事务所
地址：西安市雁塔区二环南路西段154号易和蓝钻小区13号楼1单元1507室
邮编：210000TEL:+86-29-88360065/88360067 FAX:+86-29-87884581

重庆事务所
地址：重庆市渝北区龙湖余松一支路5号紫都星座A座28楼07-08室
邮编：401120 TEL:+86-23-88192580 FAX:+86-23-88192587

成都事务所
地址：成都市武侯区领事馆路9号保利中心2栋4单元303室
TEL:+86-28-86784563 FAX:+86-28-86784563

上海事务所
地址：上海市浦东新区崂山路526号江苏大厦(紫金山大酒店)17楼B5-C5座
邮编：200122 TEL:+86-21-58209977 FAX:+86-21-50811878

杭州事务所
地址：杭州市全福桥路298号富亿商务中心B座426室
邮编：310005 TEL:+86-571-87289181/89930569 FAX:+86-571-88832207

南京事务所
地址：南京市江东中路222号南京奥体中心科技楼4017室
邮编：210000 TEL:+86-25-86898087 FAX:+86-25-86898086

苏州事务所
地址：苏州工业园区星海街16号金樱创业园四层C区
邮编：215011 TEL: +86-512-68050257/68077868
FAX:+86-512-68050256

合肥事务所
地址：安徽省合肥市滨湖新区金融港A5栋807室
邮编：230022 TEL:+86-551-65986992 FAX:+86-551-65986992

宁波事务所
地址：宁波市鄞州区金融硅谷8号楼1802室
TEL:+86-574-87279020 FAX:+86-574-87279020

武汉事务所
地址：湖北省武汉市江夏区光谷大道70号现代·光谷世贸中心3栋1707室
邮编：430071 TEL:+86-27-85712461 FAX:+86-27-85712461

广州事务所
地址：广州市海珠区新港东路中洲中心南塔B座1305
邮编：510335 TEL:+86-20-89048305/89048315 FAX:+86-20-89048056

深圳事务所
地址：深圳市福田保税区市花路长平商务大厦2212-2213
邮编：518033 TEL:+86-755-83465345 FAX:+86-755-83773627

福州事务所
地址：福州市晋安区象园标道晋连路19号世欧王庄城C-a4地块2号楼10层02-03
邮编：350002 TEL:+86-591-87315617 FAX:+86-591-87315617

长沙事务所
地址：长沙市岳麓区银盆岭228号保利西海岸小区B4栋4505
邮编：110004 TEL:+86-731-89720433 FAX:+86-731-89720433

济南事务所
地址：济南泺源大街68号玉泉森信B-11F
邮编：250063 TEL:+86-531-86101902/86101912 FAX:+86-531-86101922

烟台事务所
地址：烟台市福山区福桃路66号
邮编：265500 TEL:+86-535-6988855 FAX:+86-535-6988877

青岛事务所
地址：山东省青岛市李沧区京口路106号绿地科创1309室
邮编：266041 TEL:+86-532-80779185 FAX:+86-532-85013190

郑州事务所
地址：郑州市金水区丰庆路13号丰庆华府一号楼1663号
邮编：450000 TEL:+86-371-87093315 FAX:+86-371-87093315

潍坊事务所
地址：潍坊市东风街360号泰华商务大厦A座406室
邮编：261040 TEL:+86-536-8866319 FAX:+86-536-8866319

市政水利事业部

市政水利事业部
地址：烟台市福山区福桃路66号
邮编：265500 TEL:+86-535-6988866 FAX:+86-535-6988880

营业服务部

营业服务部
地址：北京市朝阳区东三环中路7号财富中心A座三层303室
邮编：100020 TEL:北京区：+86-10-65813265 上海区：+86-21-58208770 FAX:+86-10-65308516

北京事务所
地址：北京市朝阳区东三环中路7号财富中心A座三层303室
邮编：100020 TEL:+86-10-65309996

烟台事务所
地址：烟台市福山区福桃路66号
邮编：265500 TEL:+86-535-6988832

广州事务所
地址：广州市海珠区新港东路中洲中心南塔B座1305
邮编：510335 TEL:+86-20-89048305

南京事务所
地址：南京市江东中路222号南京奥体中心科技楼4017室
邮编：210000 TEL:+86-25-86892102 FAX:+86-25-86892102