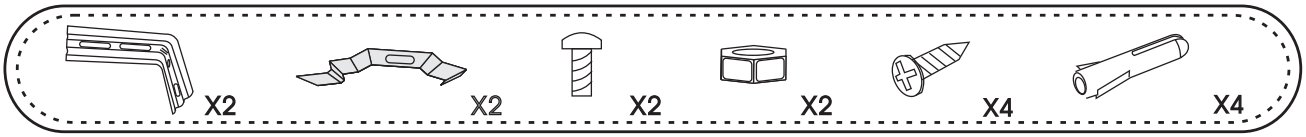
X2
X2
X2
X2
X4
X4

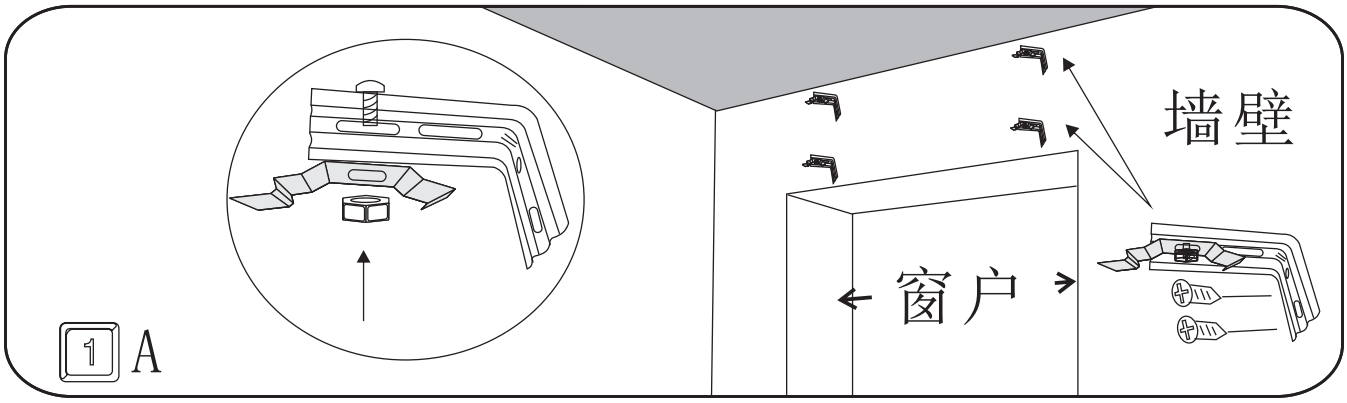
墙壁
窗户
1 A

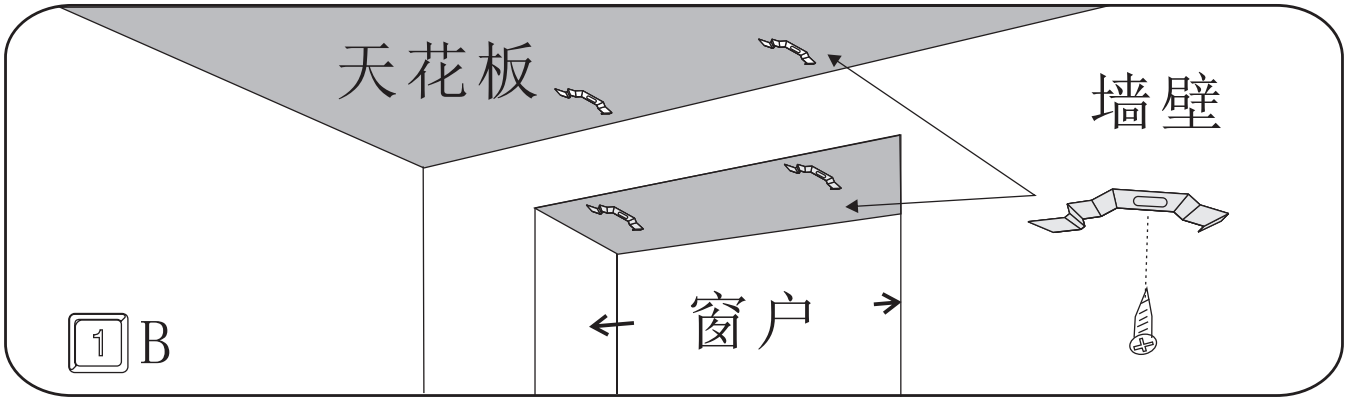
天花板
墙壁
窗户
1 B

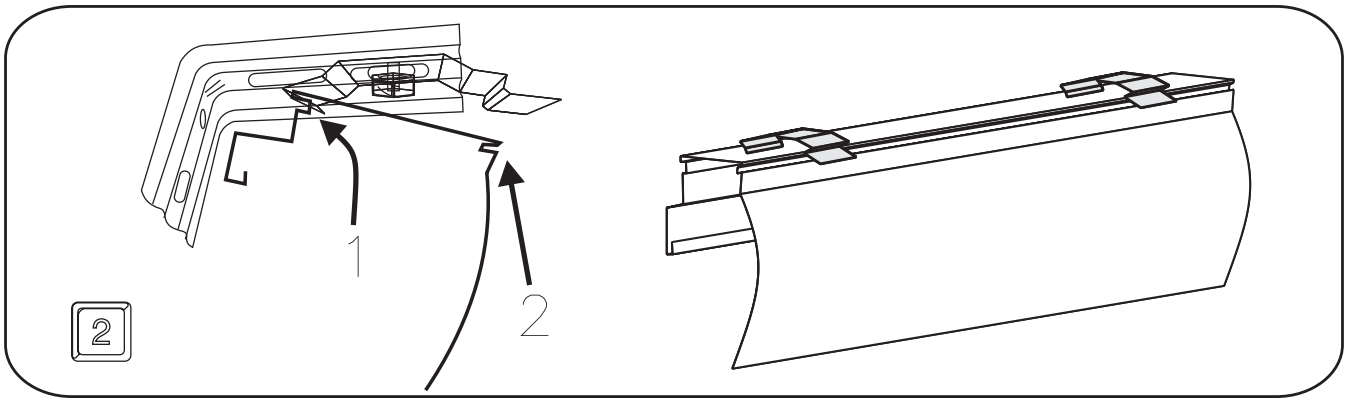
1
2
2

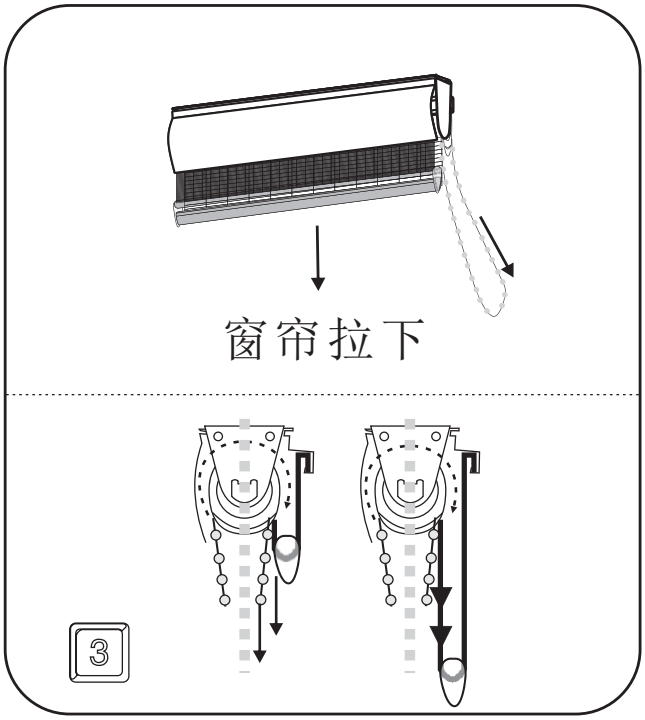
窗帘拉下
3

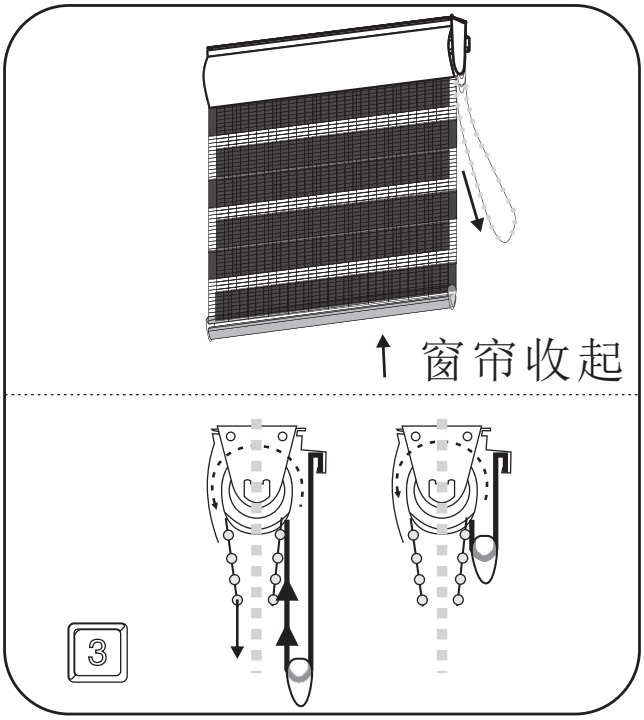
窗帘收起
3