TX39B36Z-01

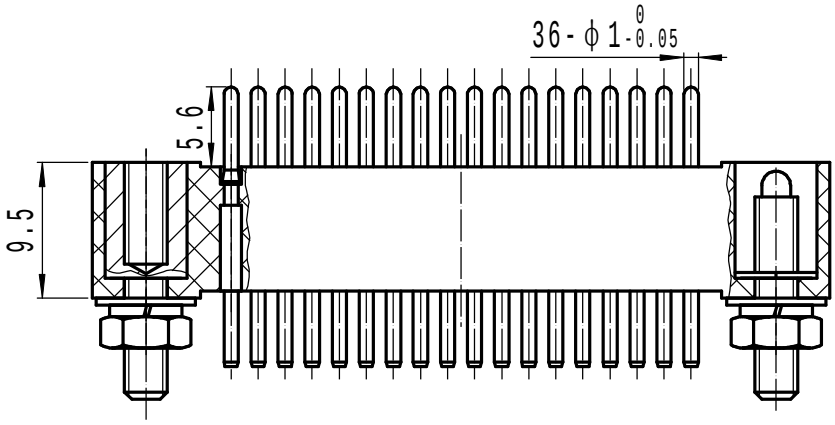
36-φ1-0.05 0
5.6
9.5

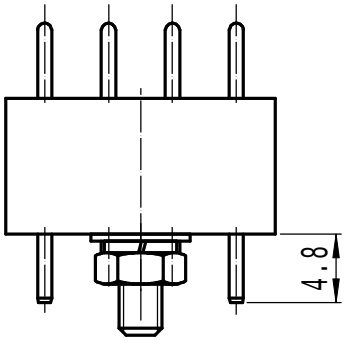
4.8

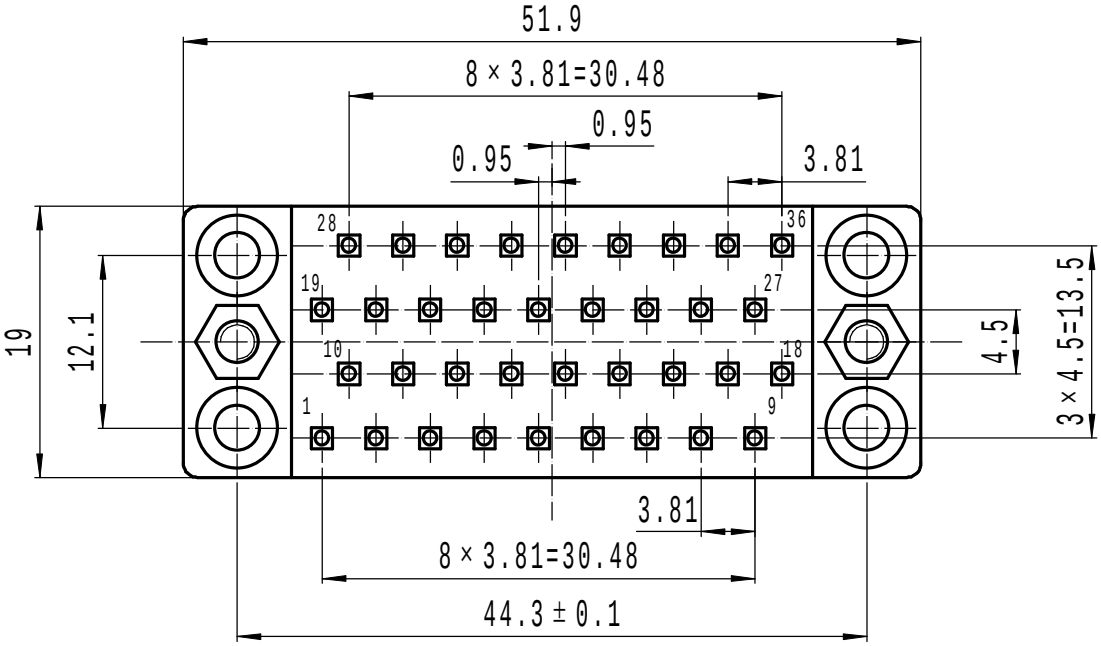
51.9
8×3.81=30.48
0.95
0.95
3.81
28
36
19
27
10
18
1
9
19
12.1
4.5
3×4.5=13.5
3.81
8×3.81=30.48
44.3±0.1