FL30-5ZC

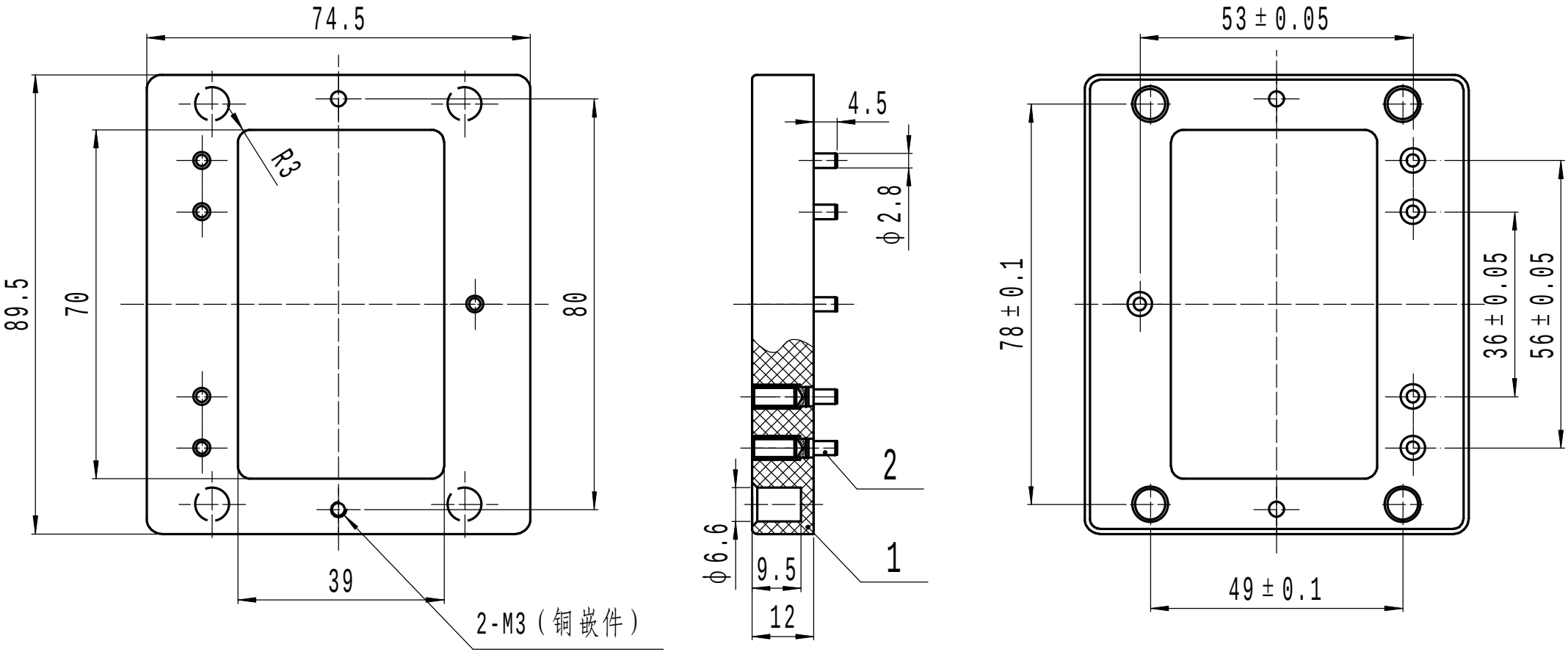
74.5
89.5
70
80
R3
39
2-M3（铜嵌件）
4.5
φ2.8
φ6.6
9.5
12
2
1
53±0.05
78±0.1
36±0.05
56±0.05
49±0.1