RSD-D 智能双体关断器快速安装向导

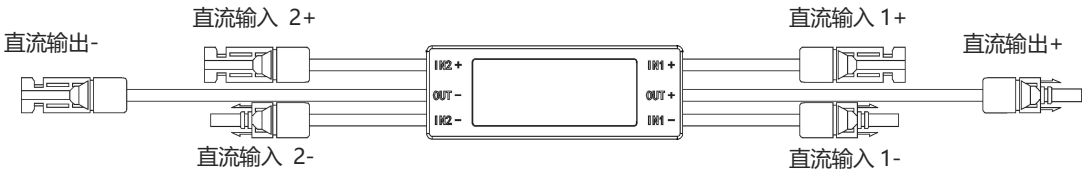

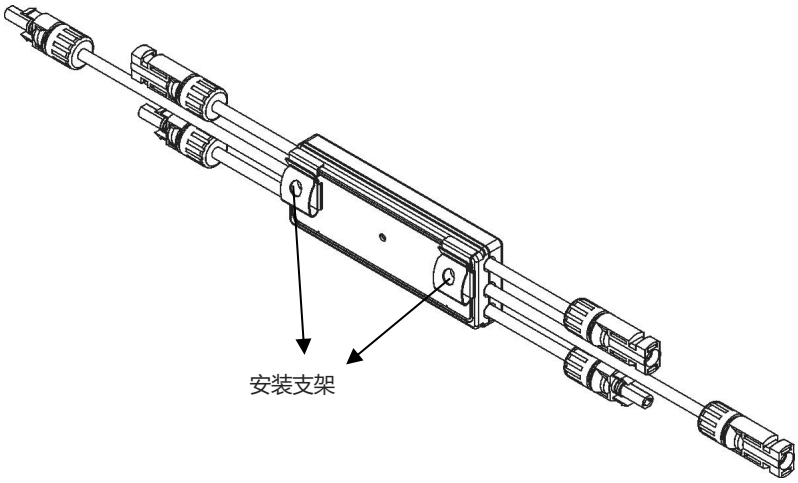

步骤一 ： 将 RSD-D 用安装支架扣在组件边框上。

将 RSD-D 正面朝外插入组件边框。

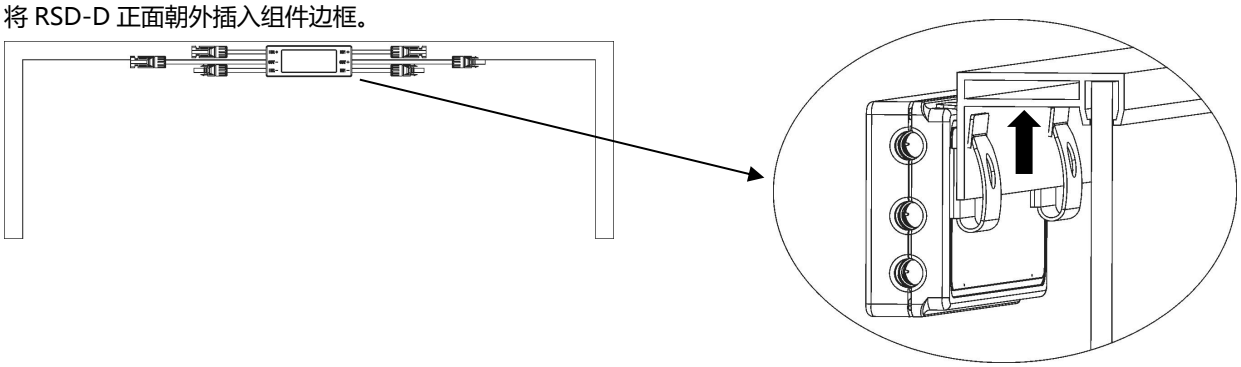

注意：禁止将 RSD-D（包括 DC 连接器）安装在直接日晒，淋雨与积雪的地方，包括组件之间的空隙，全遮挡的安装点是较好的选择。RSD-D 和上面太阳能组件之间间隔至少相隔 1.5 厘米。

步骤二. 首先将两个组件接线盒串联至 RSD-D 输入端口 1，然后将其他两个组件接线盒串联至 RSD-D 输入端口 2。此时可以测得 RSD-D 的输出电压范围在 1.2-2V。

4302306301

注意：请不要将 RSD-D 的输出端口短接，否则会损坏 RSD-D。

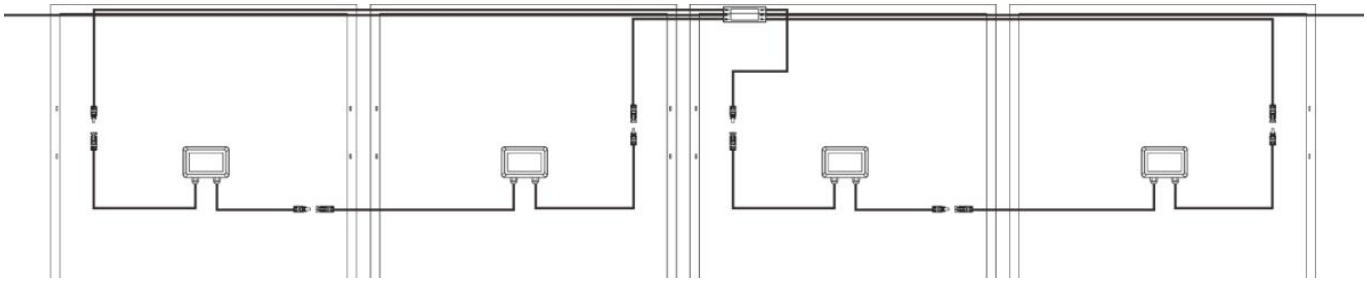

注意：安装 RSD-D 线缆时，靠近机壳的线缆弯曲半径必须大于 50mm。

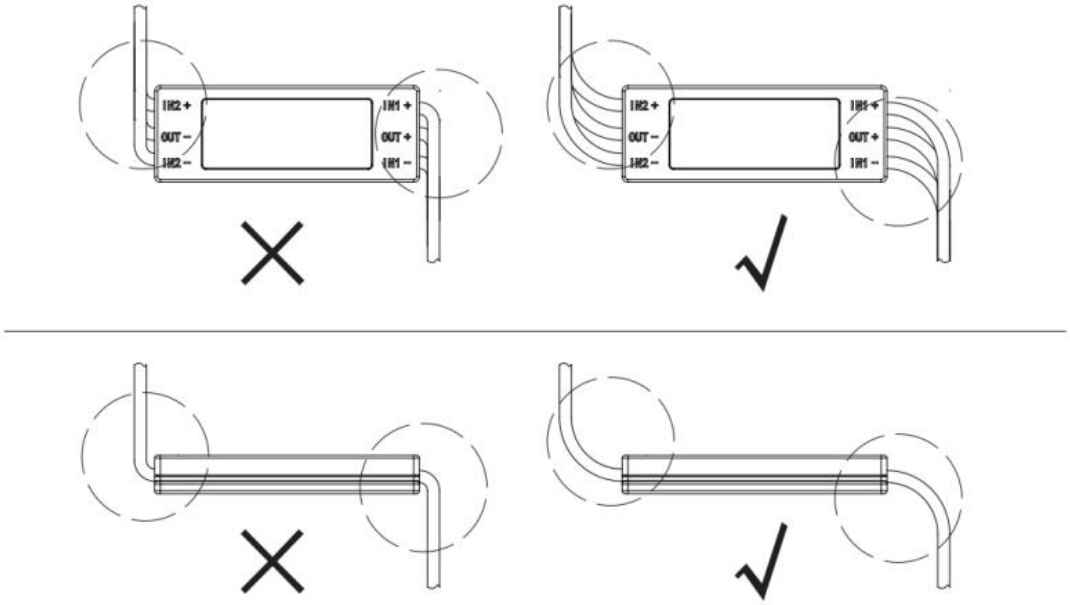

步骤三. 将同一直流串中所有的 RSD-D 的输出口相连，此时可以测得该直流串的输出电压为（1.2-2v）*RSD-D 设备数量（该电压范围可能受现场环境影响改变）。

注意：在完成所有组串连接和测试之前，请勿将主线连接到逆变器。

警告：当 RSD-D 只连接一个光伏组件时，只能使用 INPUT1 端口，然后将 INPUT2 的两个端子直接或通过延长线短接，否则 RSD-D 可能会损坏。直流输出电压保持不变。

注意：系统中请使用与关断器相同的直流端子，由于使用不同型号的端子而造成的关断器损坏将不在质保范围之内。