引领创新直流 **MLPE** 光伏系统

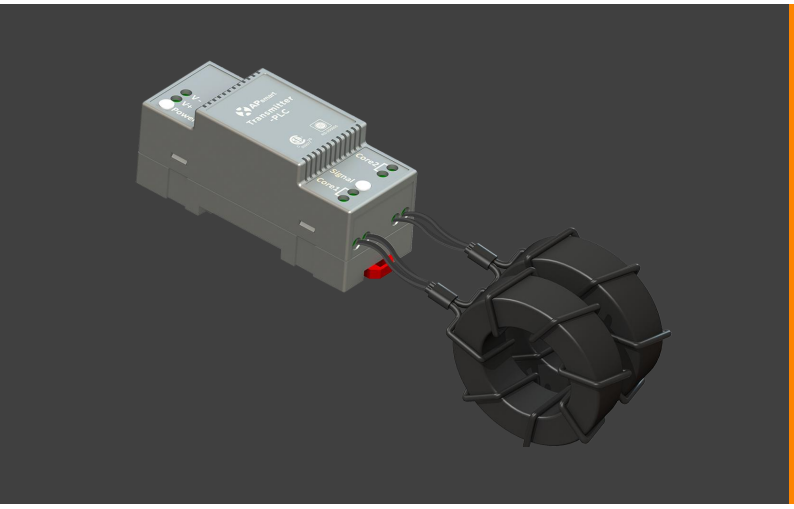

快速关断信号发生器 TRANSMITTER-PLC

- 符合 NEC 2017&2020 (690.12)标准要求
- 交流拉闸，快速关闭组件输出
- 符合 SunSpec 要求
- 配套一个或两个磁环
- 可选电源 85-264VAC 和 180-550VAC

昱能快速关断信号发生器与昱能智能关断器 RSD 配合使用，是快速关闭解决方案的一部分。通电时，快速关断信号发生器向 RSD 发送信号，以保持其光伏组件连接并提供能量。

当快速关断信号发生器关闭时，RSD 自动进入快速关闭模式，当快速关断信号发生器恢复供电时，恢复能量生产。该解决方案符合 NEC 2017&2020 (690.12)规范，并支持 SunSpec 快速关机信号。

昱能快速关断信号发生器搭配一个或者两个磁环使用，另外可选择的电源有85-264VAC和180-550VAC，85-264VAC电源用于住宅，180-550VAC电源用于商业。

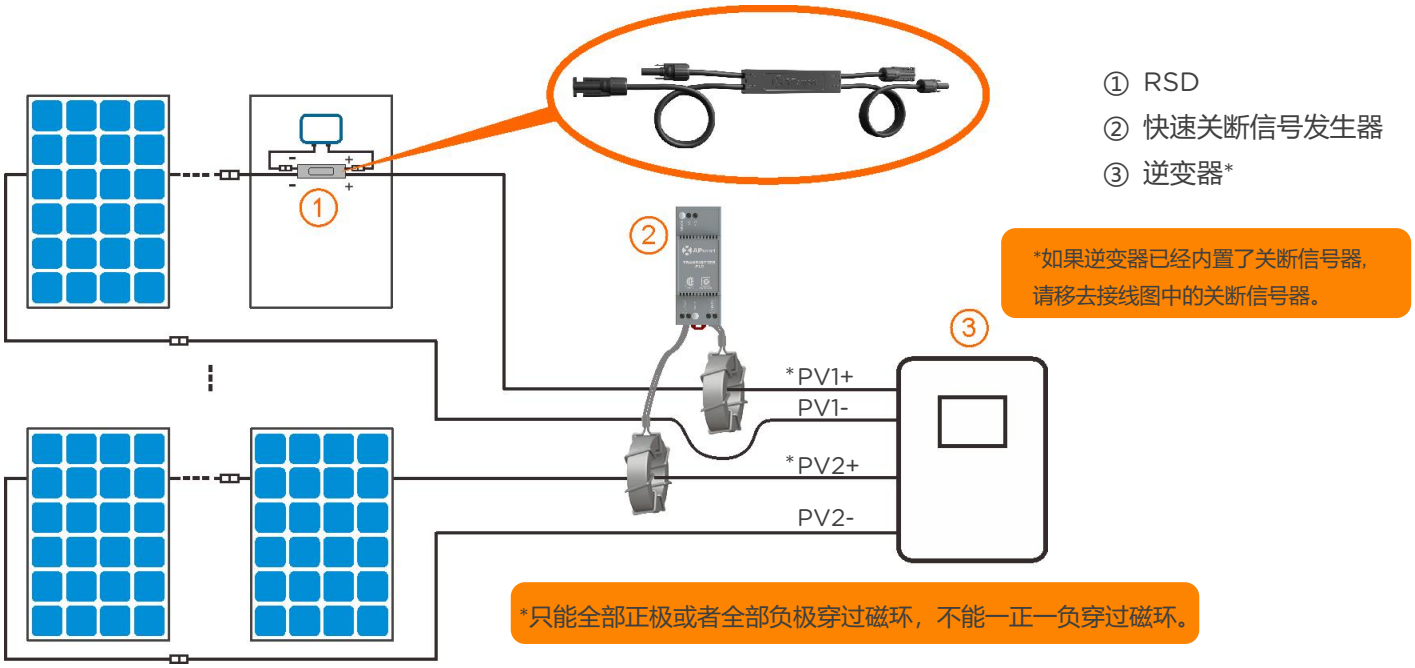

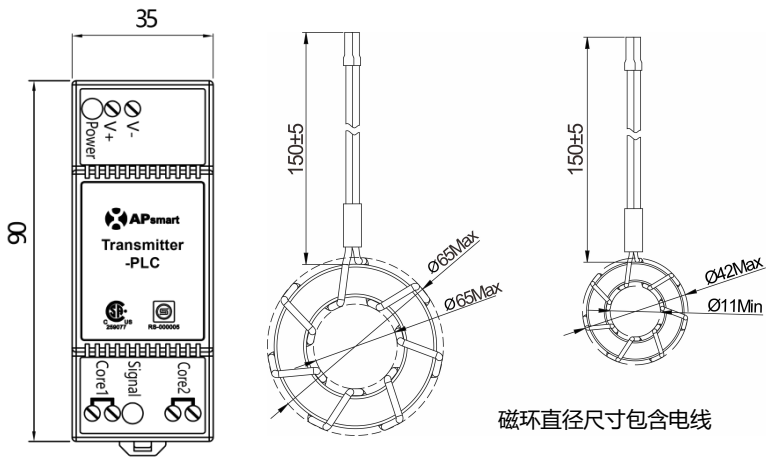

快速关断信号发生器　29mm 磁环　11mm 磁环

磁环直径尺寸包含电线

*磁环线长 150mm, 300mm 或 610mm

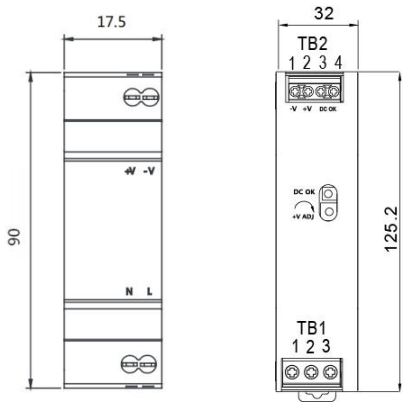

85-264VAC 电源（可选）　180-550VAC 电源（可选）

主要电气参数				
输入电压	12 VDC			
输入电流	0.8A			
通讯	PLC			
电源参数				
住宅（可选）	85-264VAC 输入, 12VDC 输出, 90 mm x 17.5 mm x 58.4 mm			
商业（可选）	180-550VAC 输入, 12VDC 输出, 125.2 mm x 32 mm x 102 mm			
磁环参数	**29mm 磁环**		**11mm 磁环**	
最大电流	320A（160A*2）		150A（75A*2）	
最大 MPPT 组串电压	1500VDC			
内径	~29mm/65mm		~11mm/42mm	
最大串联长度	30 modules			
最大串联数				
直流电缆外径	Φ5.9mm	Φ6.35mm	Φ7mm	Φ8.6mm
29mm 磁环	≤15	≤15	≤14	≤10
11mm 磁环	≤6	≤5	≤4	≤2
环境参数				
工作环境温度	-40℃ ~ +100℃			
结构参数				
尺寸(W x H x D)	90x35x40mm			
防护等级	IP30			
认证标准				
安全规范	NEC 2017&2020 (690.12); UL1741; CSA C22.2 No. 330-17			
电磁兼容	FCC Part15; ICES-003			

Rapid Shutdown CERTIFIED

订购选项	
406000	关断信号器, 29mm 双磁环（不包含电源开关），磁环线长 150mm
406001	关断信号器, 29mm 单磁环（不包含电源开关），磁环线长 150mm
406006	关断信号器, 29mm 双磁环（不包含电源开关），磁环线长 610mm
406007	关断信号器, 29mm 双磁环（不包含电源开关），磁环线长 300mm

APsmart
浙江省嘉兴市南湖区亚太路 1 号 | 0573-8398-7967 | support@APsmartGlobal.com | APsmartGlobal.com