辽阳阀

蝶阀系列
Butterfly Valve Series

辽阳给排水设备阀门有限公司

Liaoyang Feedwater And Drainage Equipment Valve Co.,Ltd

目录 | CONTENTS

LSD342X型
双偏心软密封伸缩蝶阀 01/03

LD342H型
双偏心金属硬密封蝶阀 04/05

LD371X/D341X型
中线软密封蝶阀 06/08

LD343H/F型
三偏心硬对硬金属密封、多层次 09/13
金属密封及聚四氟乙烯密封蝶阀

LD363H型
三偏心对焊连接金属硬密封蝶阀 14/16

产品展示

LD342H型
双偏心金属硬密封蝶阀

LSD342X型
双偏心软密封伸缩蝶阀

LD371X/D341X型
中线软密封蝶阀

LD343H/F型
三偏心硬对硬金属密封、多层次
金属密封及聚四氟乙烯密封蝶阀

LD363H型
三偏心对焊连接金属硬密封蝶阀

LSD342X型 双偏心软密封伸缩蝶阀

产品概述

双偏心双向软密封伸缩蝶阀是我公司吸收、消化国内外先进技术的基础上按最新标准(GB12238)开发设计的产品，密封结构做了改进，所有密封结构参数都采用产品优化软件进行优化设计，使产品密封结构数据达到最优，是目前国内唯一能实现双向承压，无磨损零泄漏，使用寿命长，启闭力矩极轻的高性能优秀产品。可适用在温度≤200℃，公称压力≤1.6 Mpa的石油、冶金、化工、食品、医药、制药、水电、船舶、市政工程及给排水系统的管路上，特别适用于有双向承压要求的管网上作调节流量和截流介质用，具有补偿管道热胀冷缩的功能。

产品特点

本产品除具有双偏心双向软密封蝶阀的特点外还具有以下特点:

伸缩蝶阀除了能作调节和截流及补偿管道温差所产生的热胀冷缩功能外，还能为安装、更换、维修阀门提供方便。

采用标准

设计标准	GB/T12238-2008
法兰标准	GB/T9113.1-2000、GB/T9113.2-2000、GB/T9115.1-2000、GB/T9115.2-2000、GB/T17241-2008
压力试验	GB/T13927-2008；JB/T9092-1999

技术参数

公称通径 DN(mm)		50～2000		
公称压力 PN(Mpa)		0.6	1.0	1.6
试验压力 (MPa)	强度试验	0.9	1.5	2.4
	密封试验	0.66	1.1	1.76
	气密封试验	0.6	0.6	0.6
适用温度(℃)		碳钢：-29～425　不锈钢-196～800		
适用介质		空气、水、煤气、油品等		
驱动方式		手动、蜗杆蜗轮传动、气传动、电传动		

主要部件材料

零件名称	材料
阀体	铸铁、铸钢、不锈钢
蝶板	铸铁、铸钢、不锈钢
密封圈	各类橡胶
阀杆	2Cr13、不锈钢
伸缩管	铸铁、铸钢、不锈钢
填料	柔性石墨

蝶阀密封材料选用和适用温度

材料品种	氯丁橡胶	丁晴橡胶	乙丙橡胶	聚四氟乙烯	硅橡胶	氟橡胶
代号	X 或 J	XA 或 JA	XB 或 JB	XC、JC 或 F	XD 或 JD	Xe 或 JE
耐最高温度	82℃	93℃	150℃	232℃	250℃	204℃
耐最低温度	-40℃	-40℃	-40℃	-200℃	-70℃	-23℃
适用工作温度	≦65℃	≦80℃	≦120℃	≦200℃	≦200℃	≦1180℃

法兰式伸缩蝶阀主要外形尺寸及连接尺寸

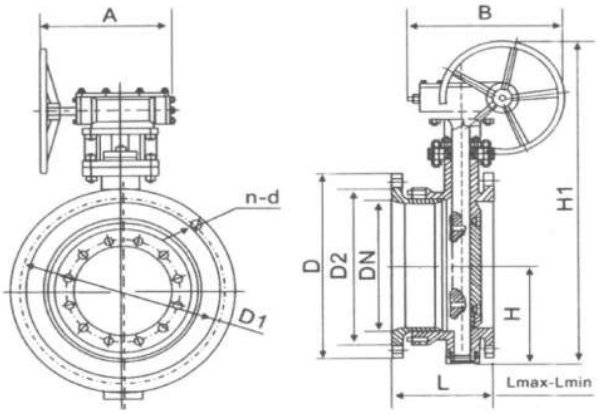

双偏心双向软密封伸缩蝶阀外形尺寸图

公称通径	H1	H	安装长度 L	1.0MPa				1.6MPa			
				D	D1	D2	N-Φd	D	D1	D2	N-Φd
100	480	360	220±25	220	180	156	8-18	220	180	156	8-18
150	510	370	220±25	285	240	211	8-23	285	240	211	8-23
200	560	390	270±25	340	295	266	8-23	340	295	266	12-23
250	650	465	280±25	395	350	319	12-23	405	355	319	12-26
300	710	480	300±25	445	400	370	12-23	460	410	370	12-26
350	795	540	310±30	505	460	429	16-23	520	470	429	16-26
400	870	570	340±30	565	515	480	16-26	580	525	480	16-30
450	925	610	350±30	615	565	530	20-26	640	585	548	20-30
500	990	640	365±30	670	620	582	20-26	715	650	609	20-33
600	1190	765	425±30	780	725	682	20-30	840	770	720	20-36
700	1300	835	490±35	895	840	794	24-30	910	840	794	24-36
800	1490	860	500±35	1015	950	901	24-33	1025	950	901	24-39
900	1650	1055	520±50	1115	1050	1001	28-33	1125	1050	1001	28-39
1000	1870	1220	540±50	1230	1160	1112	28-36	1255	1170	1112	28-43
1200	2230	1475	560±50	1455	1380	1328	32-39	1485	1390	1328	32-48
1400	2230	1320	590±50	1675	1590	1530	36-42	1685	1590	1530	36-48
1600				1915	1820	1750	40-48				
1800				2115	2020	1950	44-48				
2000				2325	2230	2150	48-48				
2200				2550	2440	2370	52-56				
2400				2760	2650	2570	56-56				
2600				2960	2850	2780	60-56				
2800				3180	3070	3000	64-56				
3000				3405	3290	3210	68-62				

注：1、H1尺寸可以根据用户要求加长。 2、安装长度L可以根据用户要求加长。

LD342H型 双偏心金属硬密封蝶阀

产品概述

双偏心金属密硬密封蝶阀系长寿命、节能型蝶阀。其结构采用三维编心原理设计，阀座采用硬软密封兼容的多层次结构，加工精湛，工艺先进。本产品由阀体、蝶板、多层次阀座、阀杆、传动机构等主要部件组成。因此被广泛地应用到冶金、电力、石油、化工、空气、煤气、可燃气体以及给排水等腐蚀性介质的管道上。

产品结构及特点

双偏心金属密硬密封蝶阀采用的是三维偏心原理设计，使密封面的空间运动轨迹达到理想化，密封面相互之间无磨擦、无干涉、加之密封材料选择得当，从而使蝶阀的密封性、耐腐蚀性、耐高温性和耐磨性等得到了可靠的保证。其主要特点如下：

1、开启力矩小，灵活方便，省力节能。

2、三维编心结构，使蝶板越关越紧，其密封性能可靠，达到无泄漏。

3、耐高压、耐腐蚀、耐磨损、使用寿命长等。

主要材质

零件名称	阀体	蝶板	密封圈	阀杆	轴承	填料
材料	铸铁、不锈钢、铬钼钢、合金钢	铸钢、合金钢、不锈钢、铬钼钢	不锈钢与耐高温石棉板组合成多层次	2Cr13、1Cr13不锈钢、铬钼钢	奥氏体不锈钢、304氮化	柔性石墨

主要连接尺寸

0.6Mpa

DN	D1	D2	D3	L	L1	L2		b		n-d	H1	H2	H3	H4	H5	A1	A2	A3	A4	A5	Φ1	Φ2
						标准	伸缩	钢制	球铁													
100	210	170	144	127	64	190	±15	18	18	4-Φ18	125	220		255	190	138	50	150	125	168	120	200
125	240	200	174	140	70	200	±15	18	20	8-Φ18	135	235		270	190	138	50	150	126	168	120	200
150	265	225	199	140	76	210	±15	18	20	8-Φ18	150	275		305	190	170	62	150	126	168	180	200
200	320	280	254	152	89	230	±15	18	22	8-Φ18	178	310		362	190	170	62	150	175	250	180	200
250	375	335	309	165	114	250	±15	18	24	12-Φ18	210	365		410	216	200	80	160	175	250	180	360
300	440	395	363	178	114	270	±15	22	24	12-Φ22	242	400		444	216	200	80	160	175	250	240	360
350	490	445	413	190	127	290	±20	22	24	12-Φ22	271	460	220	492	202	232	94	185	168	290	240	360
400	540	495	463	216	140	310	±20	22	24	16-Φ22	296	490	220	522	202	232	94	185	168	290	320	360
450	595	550	518	222	152	330	±20	22	24	16-Φ22	324	520	220	552	202	232	94	185	168	290	320	500
500	645	600	568	229	152	350	±25	26	26	20-Φ22	355	590	238	606	202	276	132	232	168	290	320	500
600	755	705	667	267	178	390	±30	26	26	20-Φ26	410	650	238	666	202	276	132	232	168	290	400	500
700	860	810	772	292	229	430	±30	26	28	24-Φ26	472	750	262	726	205	425	185	295	460	305	400	500
800	975	920	878	318	241	470	±35	26	28	24-Φ30	530	810	262	786	205	425	185	295	460	305	500	500
900	1075	1020	978	330	241	510	±35	26	30	24-Φ30	586	905	320		260	480	234	354	610	385	500	530
1000	1175	1120	1078	410	300	550	±40	26	30	28-Φ30	636	960	320		260	480	234	354	610	385	500	300
1200	1405	1340	1295	470	360	630	±40	28	32	32-Φ33	746	1115	348		260	525	296	426	650	410	600	400
1400	1630	1560	1510	530	390	710	±50	32	36	36-Φ36	846	1220	348		260	525	296	426	650	410	600	400
1600	1830	1760	1710	600	440	790	±50	34	38	40-Φ36	969	1410	446		260	705	410	550	745	535	600	500
1800	2045	1970	1918	670	490	870	±60	36	42	44-Φ39	1069	1515	446		280	705	410	550	745	535	600	500
2000	2265	2180	2125	760	540	950	±60	38	46	48-Φ42	1191	1710	498		280	850	506	666	820	660	720	610
2200	2475	2390	2335	800				42	48	52-Φ42	1299	1820	498		280	850	506	666	820	660	720	610
2400	2685	2600	2545	850				44	50	56-Φ42	1399	1925	498		280	850	506	666	820	660	720	610

1.0Mpa

DN	D1	D2	D3	L	L1	L2		b		n-d	H1	H2	H3	H4	H5	A1	A2	A3	A4	A5	Φ1	Φ2
						标准	伸缩	钢制	球铁													
100	220	180	156	127	64	190	±15	22	19	8-Φ18	125	225		255	190	125	32	150	126	168	120	200
125	250	210	184	140	70	200	±15	22	19	8-Φ18	143	265		270	190	175	44	160	126	168	180	200
150	285	240	211	140	76	210	±15	24	19	8-Φ22	161	285		305	190	175	44	160	126	250	180	200
200	340	295	266	152	89	230	±15	24	20	8-Φ22	192	345		362	216	200	64	170	175	250	240	360
250	395	350	319	165	114	250	±15	26	22	12-Φ22	220	375		410	216	200	64	170	175	250	240	360
300	445	400	370	178	114	270	±15	26	24.5	12-Φ22	249	430	220	444	216	232	94	190	268	290	320	360
350	505	460	429	190	127	290	±20	26	24.5	16-Φ22	279	465	220	492	202	232	94	190	268	290	320	360
400	565	515	480	216	140	310	±20	26	24.5	16-Φ26	315	540	238	522	202	232	94	190	268	290	400	500
450	615	565	530	222	152	330	±20	28	25.5	20-Φ26	340	570	238	552	202	276	132	230	268	290	400	500
500	670	620	582	229	152	350	±25	28	26.5	20-Φ26	367	605	238	606	202	276	132	230	268	290	400	500
600	780	725	682	267	178	390	±30	30	30	20-Φ30	432	705	262	666	202	425	185	275	460	410	500	500
700	895	840	794	292	229	430	±30	30	32.5	24-Φ30	490	765	262	726	205	425	185	275	460	410	500	500
800	1015	950	901	318	241	470	±35	32	35	24-Φ33	555	870	320		205	480	234	320	610	305	600	300
900	1115	1050	1001	330	241	510	±35	34	37.5	28-Φ33	606	925	320		260	480	234	320	610	305	600	300
1000	1230	1160	1112	410	300	550	±40	34	40	28-Φ36	673	1035	348		260	525	296	370	650	385	600	400
1200	1455	1380	1328	470	360	630	±40	38	44	32-Φ39	786	1155	348		260	525	296	370	650	385	600	400
1400	1675	1590	1530	530	390	710	±50	42	46	36-Φ42	912	1350	446		260	705	410	475	745	535	720	500
1600	1915	1820	1750	600	440	790	±50	46	49	40-Φ48	1032	1475	446		260	705	410	475	745	535	720	500
1800	2115	2020	1950	670	490	870	±60	50	52	44-Φ48	1154	1670	498		260	850	506	570	720	660	720	610
2000	2325	2230	2150	760	540	950	±60	54	55	48-Φ48	1295	1780	498		260	850	506	570	820	660	720	610
2200	2550	2440	2370	800				58	58	52-Φ56	1430	2051	552		260	982	636	660	920	825	900	610
2400	2760	2650	2570	850				62	62	56-Φ56	1508	2125	552		260	982	636	660	920	825	900	610

LD371X/D341X型 中线软密封蝶阀

产品概述

对夹中线软密封蝶阀是我公司按最新标准(GB/T12238)设计的产品，它可安装在石油、化工、冶金、水电、食品、医药轻纺、造纸、船舶、城市给排水等系统。适合对一切腐蚀性、非腐蚀性的气体、液体、半液体以及固体粉末等介质进行截流和调节，可以在任意位置安装。

产品特点

中线软密封蝶阀设计合理结构简单、启闭迅速、能实现双向密封，适用于低压管道上作为调节流量和截止介质作用。如配置电动、气动装置可实行远程控制，如配置信号机构，能有效提供阀门开启与关闭的信息，并输出连接声光设施，提供声与光的信号，广泛适用于消防设施管路和设备配套装置。

采用标准

设计标准	GB/T1223-2008
法兰标准	GB/T9113.1-9124-2000(钢制法兰) GB/T17241-2008(铸铁法兰)
结构长度标准	GB/12221-2005
产品的出厂检验及试验	GB/T13927-2008 及 JB/T9092-1999

主要技术参数

型号	公称通径 DN	公称压力 PN（MPa）	试验压 MPa		工作温度（℃）	适用介质
			强度	密封		
D71X-6	50-200	0.6	0.9	0.66	-10～150	清水、污水、盐水、蒸气、煤气、食品、药物、油品、酸碱盐等
D371X-6	50-2000					
D671X-6						
D971X-6						
D71X-10	50-200	1.0	1.5	1.1	-10～150	
D371X-10	50-1600					
D671X-10						
D971X-10						
D71X-16	50-200	1.6	2.4	1.76	-10～150	
D371X-16	50-800					
D671X-16						
D971X-16						

主要部件材料

零件名称	阀体	阀座	蝶板	阀杆
材料	灰铸铁 球墨铸铁 不锈钢 碳钢	天然胶 丁晴橡胶 三元乙丙橡胶 耐磨橡胶 卫生橡胶 四氟 F4	铸铁电镀或 球墨铸铁、不锈钢、 铜合金等	不锈钢或碳钢

对夹式

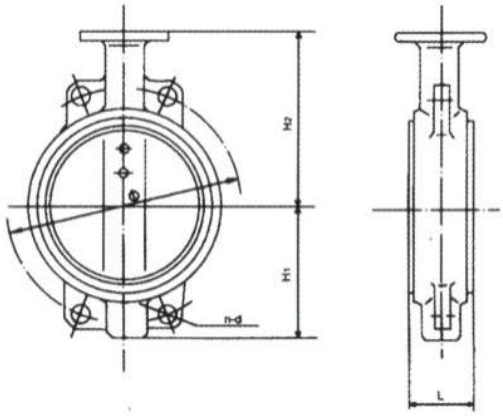

法兰式

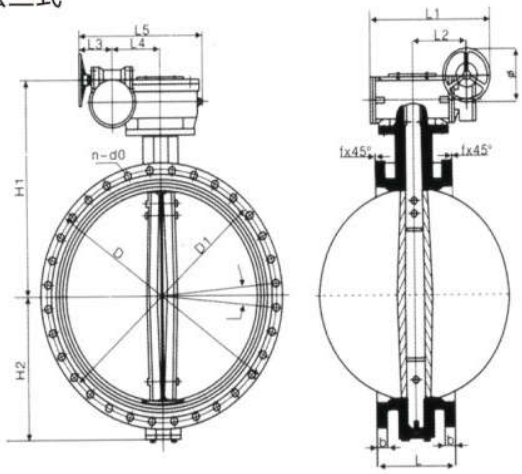

对夹式主要外形尺寸及连接尺寸

DN		H1	H2	L	∅			螺栓及其过孔					
mm	in				0.6 Mpa	1.0 Mpa	1.6 Mpa	0.6Mpa		1.0Mpa		1.6Mpa	
40	1½	69	94	33	100	110	110	4-M12	4-14	4-M16	4-18	4-M16	4-19
50	2	80	112	43	110	125	125	4-M12	4-14	4-M16	4-18	4-M16	4-19
65	2½	98	122	46	130	145	145	4-M12	4-14	4-M16	4-18	4-M16	4-19
80	3	105	130	46	150	160	160	4-M16	4-18	8-M16	4-18	8-M16	4-19
100	4	114	142	52	170	180	180	4-M16	4-18	8-M16	4-18	8-M16	4-19
125	5	128	174	56	200	210	210	8-M16	4-18	8-M16	4-18	8-M16	4-19
150	6	139	180	56	225	240	240	8-M16	4-18	8-M20	4-22	8-M20	4-23
200	8	175	225	60	280	295	295	8-M16	4-18	8-M20	4-22	12-M20	4-23
250	10	215	266	68	335	350	355	12-M16	4-18	12-M20	4-22	12-M24	4-28
300	12	245	290	78	395	400	410	12-M20	4-22	12-M20	4-22	12-M24	4-28
350	14	270	320	78	445	460	470	12-M20	4-22	16-M20	4-22	16-M24	4-28
400	16	305	405	102	495	515	525	16-M20	16-22	16-M24	16-26	16-M27	46-31
450	18	325	425	114	550	565	585	16-M20	16-22	20-M24	20-26	20-M27	20-31
500	20	360	485	127	600	620	650	20-M20	20-22	20-M24	20-26	20-M30	20-34
600	24	445	520	154	705	725	770	20-M24	20-26	20-M27	20-30	20-M33	20-37
700	28	505	580	165	810	840	840	24-M24	24-26	24-M27	24-30	24-M33	24-37
800	32	560	625	190	920	950	950	24-M27	24-30	24-M30	24-33	24-M36	24-40
900	36	630	715	203	1020	1050	1050	24-M27	24-30	28-M30	28-33	28-M36	28-40
1000	40	680	760	216	1120	1160	1170	28-M27	28-30	28-M33	28-36	28-M39	28-43

法兰式主要外形尺寸及连接尺寸

公称通径 DN	L	1.0Mpa			1.6Mpa		
		D	D1	N-do	D	D1	N-do
50	108	165	125	4-18	165	125	4-18
65	112	185	145	4-18	185	145	4-18
80	114	200	160	8-18	200	160	8-18
100	127	220	180	8-18	220	180	8-18
125	140	250	210	8-18	250	210	8-18
150	140	285	240	8-22	285	240	8-22
200	152	340	295	8-22	340	295	12-22
250	165	395	350	12-22	405	355	12-26
300	178	445	400	12-22	460	410	12-26
350	190	505	460	16-22	520	470	16-26
400	216	565	515	16-26	580	525	16-30
450	222	615	565	20-26	640	585	20-30
500	229	670	620	20-26	715	650	20-33
600	267	780	725	20-30	840	770	20-36
700	292	895	840	24-30	910	840	24-36
800	318	1015	950	24-33	1025	950	24-39

LD343H/F型 三偏心硬对硬金属密封、多层次金属密封及聚四氟乙烯密封蝶阀

产品概述

三偏心硬对硬金属密封、多层次金属密封及聚四氟乙烯密封蝶阀是我公司在吸收、消化国内外先进技术的基础上开发的新产品，密封结构做了改进，所有密封结构参数都采用产品优化软件进行优化设计，使产品密封结构数据达到最优，它可应用于各种工业领域，是取代中压闸阀、截止阀、球阀、旋塞阀的理想产品，是目前唯一能实现无磨损零泄漏，使用寿命长，启闭力矩极轻，并能承受一定反向压力的高性能优秀产品，最低使用温度达-1960℃，最高使用温度达8150℃，由于其良好的流量特性，即可以关闭截断介质，也可以任意调节介质的流量。

产品结构及特点

1、由于三偏心密封结构数据的优化设计，可达到阀门在启闭过程密封面之间零干涉，无磨损的状态，具有关闭阀门瞬间接触即密封，开启阀门瞬间打开即脱离的密封效果。

2、该产品密封性能极佳，使用寿命长，启闭力矩小，灵活、安全可靠。

3、由于三偏心密封结构的优化设计，使得产品具有双向承压性能，反向承压能力可达到正向承压的50%以上。

4、蝶板密封圈采用软硬层叠式不锈钢片和柔性石墨板(橡胶板、聚四氟乙烯、石棉橡胶板等)的密封面，使其具有金属硬密封和弹性密封的双重优点，无论在低温和高温工况下均有优良的密封性能。

5、硬对硬金属密封结构可应用于高温、高压和含固体颗粒性介质中仍具有优良的密封性能;并且在含有硬质颗粒的介质中具有防冲蚀(磨蚀一腐蚀)的性能;这就大大地提高了产品的使用寿命。

6、通过选用合适材料使得阀门具有耐低(高)温，耐腐蚀的性能。

7、由于流道表面光洁，过流面积大，所以流体阻力损失小，可避免产生汽蚀现象而损坏阀门。

8、三偏心结构使阀具有自锁功能，蝶板关到密封位置时立即实现自锁，不会发生蝶板关过位的故障。

9、密封圈可调节，有利于装配与维修。

采用标准

设计标准	GB/T12238，JB/T8527-1997
法兰标准	GB/T9113.1-9124-2000（钢制法兰）GB/T17241-2008（铸铁法兰）
结构长度标准	GB/12221-2005
产品的出厂检验及试验	GB/T13927-2008 及 JB/T9092-1999

主要技术参数

公称通径 DN(mm)		50～2000				50～500
公称压力 PN(Mpa)		0.6	1.0	1.6	2.5	4.0
试验压力 (MPa)	强度试验	0.9	1.5	2.4	3.75	6.0
	密封试验	0.66	1.1	1.76	2.75	4.4
	气密封试验	0.6	0.6	0.6	0.6	0.6
渗漏率		<0.1*DN mm^3/S(符合 GB/T13927-2008 标准)				
适用温度(℃)		碳钢：-29～425　不锈钢-196～800				
适用介质		空气、水、蒸气、油品以及酸、碱、盐带有弱腐蚀性介质等				
驱动方式		蜗杆蜗轮传动、气传动、电传动				

主要部件材料

零件名称	材料
阀体	铸钢、不锈钢、铬钼钢、合金钢
蝶板	铸钢、合金钢、不锈钢、铬钼钢
密封圈	不锈钢与耐高温石棉板组合成多层次、聚四氟乙烯抗磨材料、整体合金材料
阀杆	2Cr13、1Cr13 不锈钢、铬钼钢
轴承	铜合金、奥氏体不锈钢、304 氮化
填料	柔性石墨

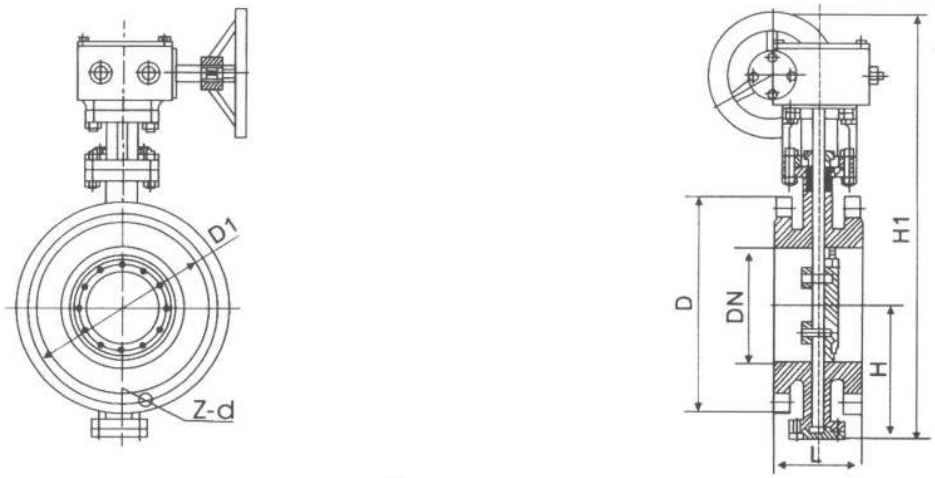

D343$^{H}_{F}$外形尺寸图

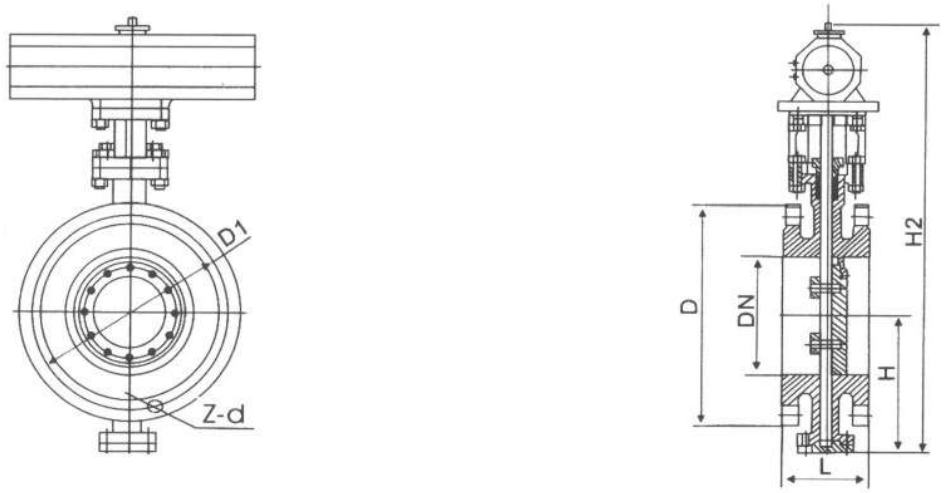

D643$^{H}_{F}$外形尺寸图

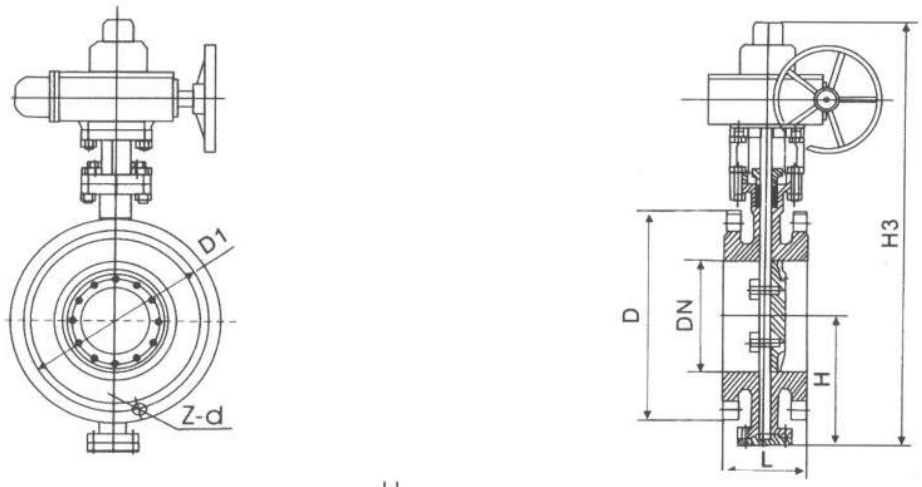

D943$^{H}_{F}$外形尺寸图

主要外形尺寸

公称通径DN	结构长度(标准值)	外形尺寸（参考值）				连接尺寸（标准值）								
						PN0.6Mpa			PN1.0Mpa			PN1.6Mpa		
毫米	L	H	H1	H2	H3	D	D1	Z–d	D	D1	Z–d	D	D1	Z–d
50	108	112	350	625	530	140	110	4–14	165	125	4–18	165	125	4–18
65	112	115	370	625	565	160	130	4–14	185	145	4–18	185	145	4–18
80	114	120	380	645	600	190	150	4–18	200	160	8–18	200	160	8–18
100	127	138	420	675	640	210	170	4–18	220	180	8–18	220	180	8–18
125	140	164	460	715	705	240	200	8–18	250	210	8–18	250	210	8–18
150	140	175	555	800	775	265	225	8–18	285	240	8–22	285	240	8–22
200	152	200	760	850	945	320	280	8–18	340	295	8–22	340	295	12–22
250	165	243	830	925	1070	375	335	12–18	395	350	12–22	405	355	12–26
300	178	250	895	1035	1140	440	395	12–22	445	400	12–22	460	410	12–26
350	190	280	950	1070	1210	490	445	12–22	505	460	16–22	520	470	16–26
400	216	305	1190	1190	1335	540	495	16–22	565	515	16–26	580	525	16–30
450	222	350	1255	1250	1415	595	550	16–22	615	565	20–26	640	585	20–30
500	229	380	1305	1290	1605	645	600	20–22	670	620	20–26	715	650	20–33
600	267	445	1340	1455	1844	755	705	20–26	780	725	20–30	840	770	20–36
700	292	480	1520	1585	2040	860	810	24–26	895	840	24–30	910	840	24–36
800	318	530	1710	1700	2255	975	920	24–30	1015	950	24–33	1025	950	24–39
900	330	580	1810	1965	2380	1075	1020	24–30	1115	1050	28–33	1125	1050	28–39
1000	410	650	1960	2015	2640	1175	1120	28–30	1230	1160	28–36	1255	1170	28–42
1200	470	760	2250	2250	2886	1405	1340	32–33	1455	1380	32–39	1485	1390	32–48
1400	530	850	2435		3156	1630	1560	36–36	1675	1590	36–42	1685	1590	36–48
1600	600	1030	2780		3421	1830	1760	40–36	1915	1820	40–48	1930	1820	40–56
1800	670	1230	3020		3685	2045	1970	44–39	2115	2020	44–48	2130	2020	44–56
2000	760	1350	3270			2265	2180	48–42	2325	2230	48–48	2345	2230	48–60

公称通径DN	结构长度（标准值）	外形尺寸（参考值）				连接尺寸（标准值）					
毫米	L	H	H1	H2	H3	PN2.5Mpa			PN4.0Mpa		
						D	D1	Z-d	D	D1	Z-d
50	108	112	350	625	530	165	125	4-18	165	125	4-18
65	112	115	370	625	530	185	145	8-18	185	145	8-18
80	114	120	380	645	565	200	160	8-18	200	160	8-18
100	127	138	420	675	600	235	190	8-22	235	190	8-22
125	140	164	460	715	640	270	220	8-26	270	220	8-26
150	140	175	555	800	705	300	250	8-26	300	250	8-26
200	152	200	760	850	775	360	310	12-26	375	320	12-30
250	165	243	830	925	945	425	370	12-30	450	385	12-33
300	178	250	895	1035	1070	485	430	16-30	515	450	16-33
350	190	280	950	1070	1140	555	490	16-33	580	510	16-36
400	216	305	1190	1190	1210	620	550	16-36	660	585	16-39
450	222	350	1255	1250	1335	670	600	20-36	685	610	20-39
500	229	380	1305	1290	1415	730	660	20-36	755	670	20-42
600	267	445	1340	1455	1605	845	770	20-39			
700	292	480	1520	1585	1844	960	875	24-42			
800	318	530	1710	1700	2040	1085	990	24-48			
900	330	580	1810	1965	2255	1185	1090	28-48			
1000	410	650	1960	2015	2380	1320	1210	28-56			
1200	470	760	2250	2250	2640	1530	1420	32-56			
1400	530	850	2435		2886	1755	1640	36-60			
1600	600	1030	2780		3156	1975	1860	40-62			
1800	670	1230	3020		3421	2195	2070	44-70			
2000	760	1350	3270		3685	2425	2300	48-70			

注：法兰标准GB/T9113.1-2000 GB/T9113.2-2000 GB/T9115.1-2000 GB/T9115.2-2000
用户注意：表中H1、H2、H3尺寸均可根据用户需要加长（长杆蝶阀），本产品一般按短系列，若需长系列或特殊材料定货时提出。

LD363H型 三偏心对焊连接金属硬密封蝶阀

产品概述

三偏心对焊连接金属硬密封蝶阀可应用于高温、高压、防火、保温等管道上作启闭或调节介质之用。

产品特点

1、结构紧凑、体积小、重量轻、操作灵活、使用方便。
2、此阀门无法兰、对管道的保温包扎带来很大方便和美观。
3、具有耐高温、高压、耐腐蚀、耐磨损等特点。

采用标准

焊接尺寸	GB12224，ANSI B16.25、DIN2559
结构长度	GB/T12221-2005、API609
压力试验	GB/T13927-2008、API598

主要技术参数

公称通径 DN(mm)		50～700				
公称压力 PN(MPa)		0.6	1.0	1.6	2.5	4.0
试验压力 (MPa)	强度试验	0.9	1.5	2.4	3.75	6.0
	密封试验	0.66	1.1	1.76	2.75	4.4
	气密封试验	0.6	0.6	0.6	0.6	0.6
适用温度(℃)		碳钢：-29～425　不锈钢-40～600				
适用介质		水、蒸气、油品以及酸类腐蚀性介质等				
驱动方式		蜗杆蜗轮传动、气传动、电传动				

主要部件材料

零件名称	材料
阀体	铸钢、不锈钢、铬钼钢及特殊材料
蝶板	铸钢、合金钢（镀硬铬）、不锈钢、铬钼钢及特殊材料
密封圈	不锈钢、抗磨材料
阀杆	2Cr13、1Cr13 不锈钢、铬钼钢
填料	柔性石墨

主要外形连接尺寸

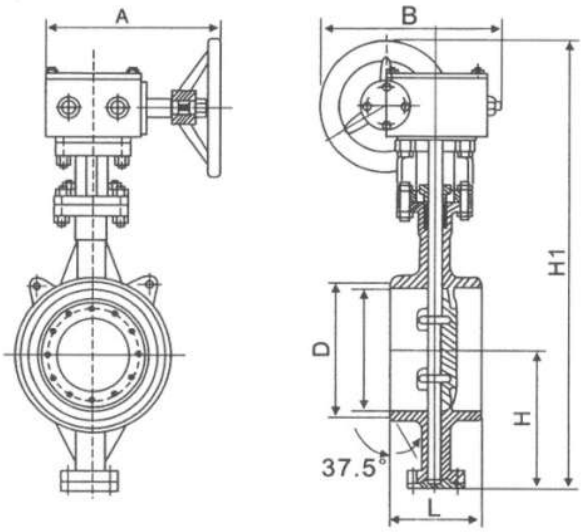

D363 H/W 外形尺寸图

单位（mm）

公称压力 PN0.6Mpa							
公称通径 DN	外形尺寸（参考值）						
	L	D	d	H	H1	A	B
600	390	636	602	499	1280	570	660
700	430	726	692	566	1480	750	550
800	470	826	792	632	1608		
900	510	926	892	693	1857		
1000	550	1028	992	757	2038	900	750
1200	630	1228	1192	851	2237	1000	925
1400	710	1428	1392	876	2411		
1600	790	1628	1592	1095	2756		
1800	870	1828	1792	1214	3093	1100	980
2000	950	2028	1992	1332	3355		

单位（mm）

公称压力 PN1.0Mpa							
公称通径 DN	外形尺寸（参考值）						
	L	D	d	H	H1	A	B
600	390	636	602	499	1280	570	660
700	430	726	692	566	1480	750	550
800	470	826	792	632	1608		
900	510	926	892	693	1857		
1000	550	1028	992	757	2038	900	750
1200	630	1228	1192	851	2237	1000	925
1400	710	1428	1392	876	2411		
1600	790	1628	1592	1095	2756		
1800	870	1828	1792	1214	3093	1100	980
2000	950	2028	1992	1332	3355		

单位（mm）

公称压力 PN1.6Mpa							
公称通径DN	外形尺寸（参考值）						
	L	D	d	H	H1	A	B
80	180	90	78	90	356	180	200
100	190	110	96	100	375	180	200
125	200	135	121	113	401	180	200
150	210	161	146	130	450	270	280
200	230	222	202	205	545	400	425
250	250	278	254	235	530	400	425
300	270	330	303	275	715	450	560
350	290	382	351	309	817	450	560
400	310	432	398	346	923	535	580
450	330	484	450	392	1059	535	580
500	350	535	501	427	1126	535	580

单位（mm）

公称压力 PN1.6Mpa							
公称通径DN	外形尺寸（参考值）						
	L	D	d	H	H1	A	B
600	390	636	602	509	1369	570	660
700	430	726	692	572	1492	750	550
800	470	826	792	638	1622	750	550
900	510	926	892	700	1924	750	550
1000	550	1028	992	765	2054	900	750
1200	630	1228	1192	860	2259	1000	925
1400	710	1428	1392	986	2610	1000	925
1600	790	1628	1592	1106	2856	1000	925
1800	870	1828	1792	1226	3121	1100	980
2000	950	2028	1992	1345	3385	1100	980

单位（mm）

公称压力 PN2.5Mpa							
公称通径DN	外形尺寸（参考值）						
	L	D	d	H	H1	A	B
80	180	90	78	90	356	180	200
100	190	110	96	106	387	180	200
125	200	135	121	122	413	180	200
150	210	161	146	136	459	270	280
200	230	222	200	215	585	400	425
250	250	278	254	247	649	400	425
300	270	330	303	288	771	450	560
350	290	382	351	333	929	450	560
400	310	432	398	359	993	535	580
450	330	484	450	405	1053	535	580
500	350	535	501	444	1245	535	580
600	390	636	602	521	1750	570	660
700	430	726	692	586	1519	750	550
800	470	826	792	659	1659	750	550
900	510	926	892	720	1829	750	550
1000	550	1028	992	780	1949	900	750
1200	630	1228	1192	889	2243	1000	925
1400	710	1428	1392	1000	2462	1000	925

单位（mm）

公称压力 PN4.0pa							
公称通径DN	外形尺寸（参考值）						
	L	D	d	H	H1	A	B
80	180	90	78	108	430	180	200
100	190	110	96	108	392	180	200
125	200	135	120	120	414	180	200
150	210	161	145	135	494	270	280
200	230	222	200	202	578	400	425
250	250	278	252	235	673	400	425
300	270	330	301	280	793	450	560
350	290	382	351	315	921	450	560
400	310	432	398	355	1021	535	580
450	330	484	448	370	1143	535	580
500	350	535	495	420	1192	535	580
600	390	636	595	490	1327	570	660

全国免费服务热线：400-005-0419
National free service hotline: 400-005-0419

辽阳给排水设备阀门有限公司
Liaoyang Feedwater And Drainage Equipment Valve Co.,Ltd

地址:辽宁省辽阳市太子河区蔡庄
电话:0419-2304788/2310266
传真:0419-2303857
邮编:111000
邮箱：fmc19@126.com
网址:http://lnfmc.com

Address:Prince Edward River in Liaoyang City, Liaoning Province, Cai Zhuang
Tel: 0419-2310266/2304788
Fax: 0419-2303857
Zip code: 111000
E-mail: fmc19@126.com
Website: http://lnfmc.com

辽东产品广告印刷中心承印 电话：0419-2885480