Autodesk

TP10000T2000

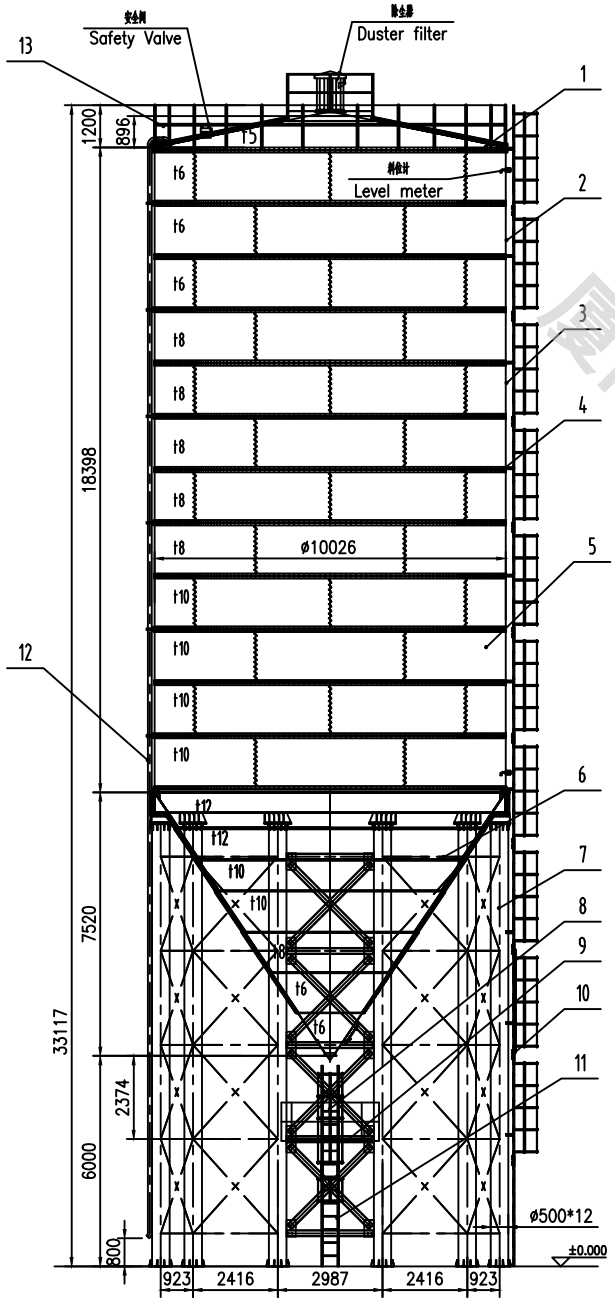

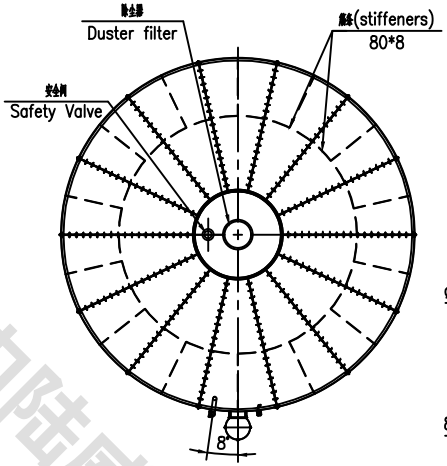

仓盖布置示意图
Layout of silo cover

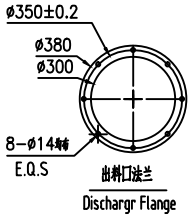

出料口法兰
Dischargr Flange

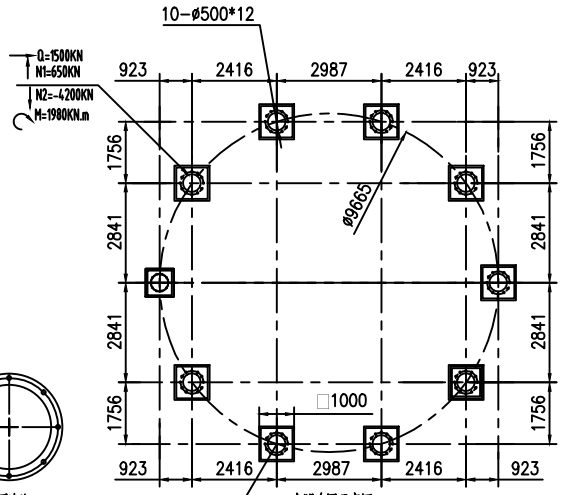

支腿布置示意图
Layout of leg

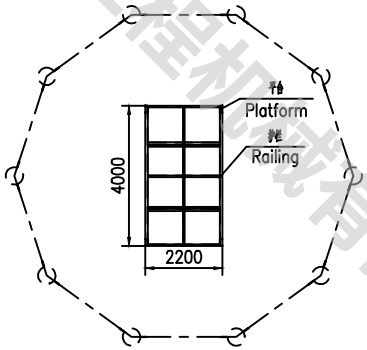

平台布置示意图
Layout of platform

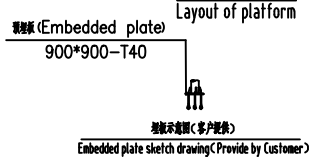

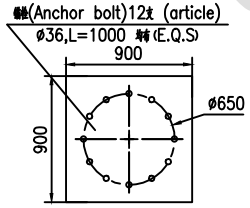

基础示意图(客户提供)
foundation(Provide by Customer)

技术参数(Technical Parameter):

1、筒仓容量2125T，扣除500高料位装载2074T，装载效率97.6%，密度按1.3t/m³计；
(Capacity2125T,Actual Capacity 2074T,Volume Ratio 97.6%,Density1.3t/m³;)

2、底漆：铁红环氧防锈底漆，面漆：丙烯酸面漆，颜色业主定；
(Primer:Iron red epoxy antirust primer,Finish paint:pioner topcoat, Customer specified color;)

3、使用条件：压力<5KPa，风压：0.8KN/m²。(Use conditions：Pressure<5KPa, Wind pressure：0.8KN/m².)

序号 NO.	代号 CODE	名称/NAME	数量 Q.T.Y	材料 MATERIAL	单重 S-WEIGHT	总重 T-WEIGHT	备注 MARK
13	TP10000T2000.13	顶护栏(Silo top railing)	1	Q235B			
12	TP10000T2000.12	进灰管(Feed pipe)	1	Q235B			
11	TP10000T2000.11	平台爬梯(Platform Straight ladder)	1	Q235B			
10	TP10000T2000.10	仓顶爬梯(Top Straight ladder)	1	Q235B			
9	TP10000T2000.9	平台(Platform railing)	1	Q235B			
8	TP10000T2000.8	平台扶手(Platform railing)	1	Q235B			
7	TP10000T2000.7	支腿架(Leg assembly drawing)	1	Q235B			
6	TP10000T2000.6	锥体(Cone)	1	Q235B			
5	TP10000T2000.5	仓板3(Silo body plate 3)	24	Q235B			
4	TP10000T2000.4	T钢法兰(T type steel flange)	11	Q235B			
3	TP10000T2000.3	仓板2(Silo body plate2)	30	Q235B			
2	TP10000T2000.2	仓板1(Silo body plate1)	18	Q235B			
1	TP10000T2000.1	仓盖(Silo cover)	1	Q235B			

方案图

厦门陆威工程机械有限公司
Xiamen Luwei Construction Equipment Co., Ltd.

TPø10000-2000T-H6000

TP10000T2000

标记	处数	更改文件号	签字	日期
设计 Designer		标准化 Standardization		
标准化 Standardization				
标准化 Standardization		日期/Date		

图样标记	版本	重量/weight	比例/Scale
			1:100

Total Pages共 页 Pages第 页

借通用件登记
描 图
校 描
旧底图总号
签 字
日 期

厦门陆威工程机械有限公司

Autodesk