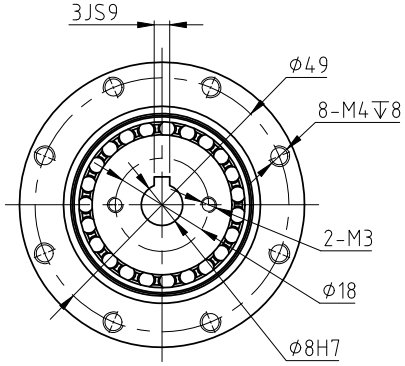

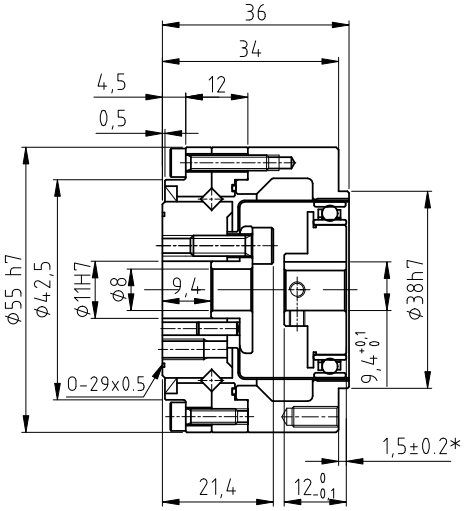

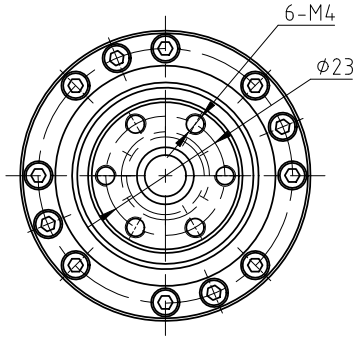

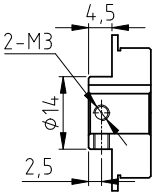

波发生器

技术要求：

1、请使用本公司指定用润滑脂（LF-2或者LF-3）；

2、图中带*号尺寸为安装参考尺寸，请遵循此安装尺寸要求；

3、尺寸的详细情况，请使用交货规格图进行确认

标记	处数	更改文件号	签字	日期	14型谐波减速器	LFB-14-50-U-I		
设计						图样标记	重量(kg)	比例
校对								1:1
工艺会签						共 1 页	第 1 页	
审核						深圳市鸿汇科技有限公司		
标审								
批准								