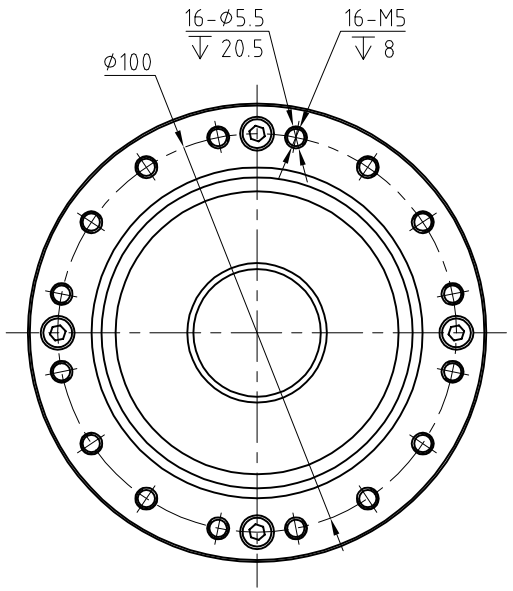

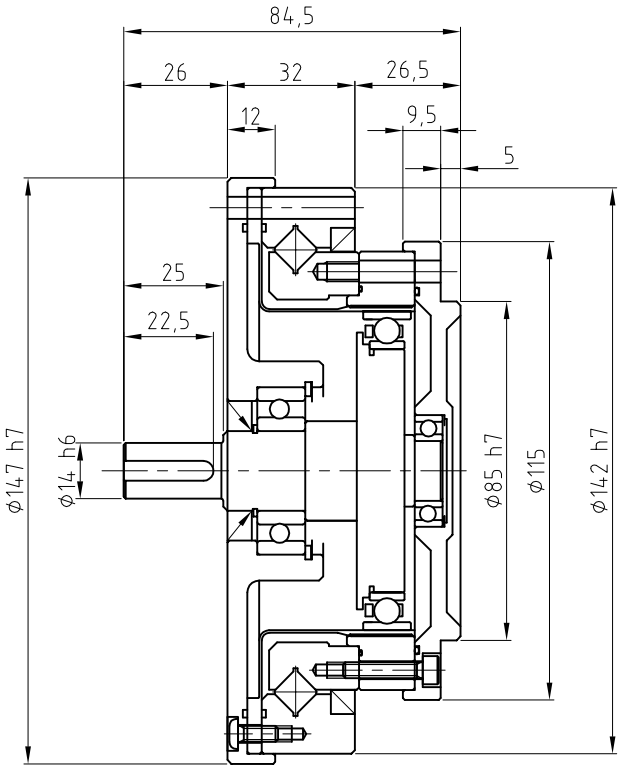

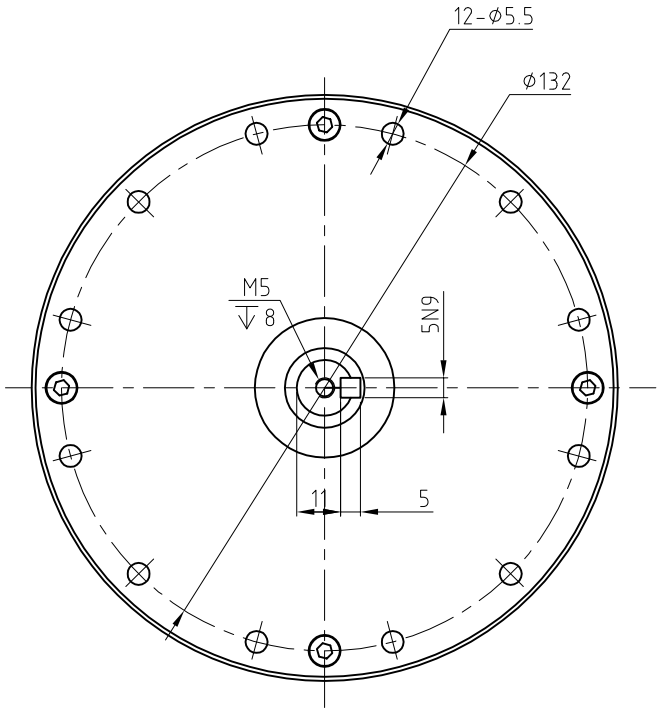

技术要求：

1、请使用本公司指定用润滑脂（LF－2或者LF－3）；

2、图中带* 号尺寸为安装参考尺寸，请遵循此安装尺寸要求；

3、尺寸的详细情况，请使用交货规格图进行确认

标记	处数	更改文件号	签字	日期	32型谐波减速器	HST-32-XX-U-IV
设计						图样标记 / 重量(kg) / 比例
校对						0.8:1
工艺会签						共 1 页 / 第 1 页
审核						
标审						深圳市鸿汇科技有限公司
批准						