说明函

尊敬的客户：

关于国家市场监督管理总局办公厅2021年4月9日发布的《市场监管总局办公厅关于开展电梯鼓式制动器安全隐患专项 排查治理的通知(市监特设函〔2021〕564)》中所述的："2.更换鼓式制动器松闸顶杆。针对鼓式制动器采用铁质等导磁材料的松闸顶杆在电磁力作用下产生摆动,易引起制动器卡阻的问题，要将鼓式制动器采用铁质等导磁材料的松闸顶杆更换为铜质等非导磁材料的松闸顶杆"。对此我司说明如下:

我公司生产的电梯曳引机，前期使用的分体式制动器的松闸结构在松闸顶杆上的扳手螺丝端设有定位装置，松闸顶杆在电磁力作用下也不会产生摆动，制动器不会存在卡阻的问题。

生产日期在2013年3月至2017年6月使用的第一代Z-DSST150鼓式制动器松闸顶杆采用的导磁材料需更换， 2017年7月开始生产的第二代Z-DSST150鼓式制动器松闸结构，在松闸顶杆的设计上设有复位定位装置，使用后可自动复位，松闸顶杆在电磁力作用下也不会产生摆动，因此制动器不会存在卡阻的问题。

第一代 Z-DSST165 鼓式制动器松闸顶杆采用的是非导磁材料无需更换， 2019年5月开始生产的第二代Z-DSST165鼓式制动器松闸结构与第二代Z-DSST150鼓式制动器相同，因此制动器不会存在卡阻的问题。

日常使用请参照我司《电梯曳引机使用维护说明书》定期对制动器进行维护、拆解保养即可，特此说明！

制动系统结构简图及明细见附件1

附件 1

制动系统结构简图及材料明细

分体式制动器

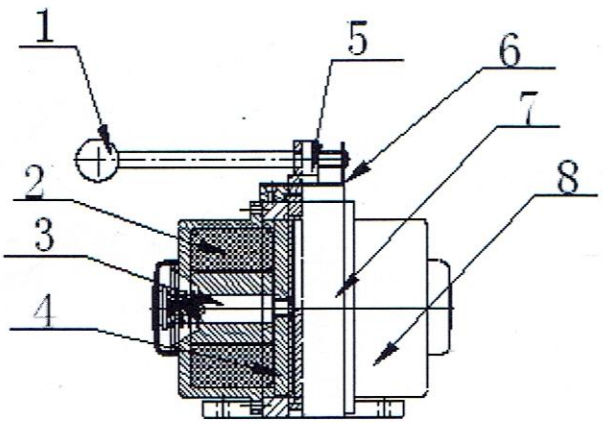

制动器明细表		
序号	名称	数量
1	扳手	1
2	制动线圈	2
3	磁铁片销轴	2
4	磁铁片	2
5	松闸顶杆	1
6	扳手固定座	1
7	制动器铝壳体	1
8	线圈壳体	2

第二代 Z-DSST150、Z-DSST165 鼓式制动器

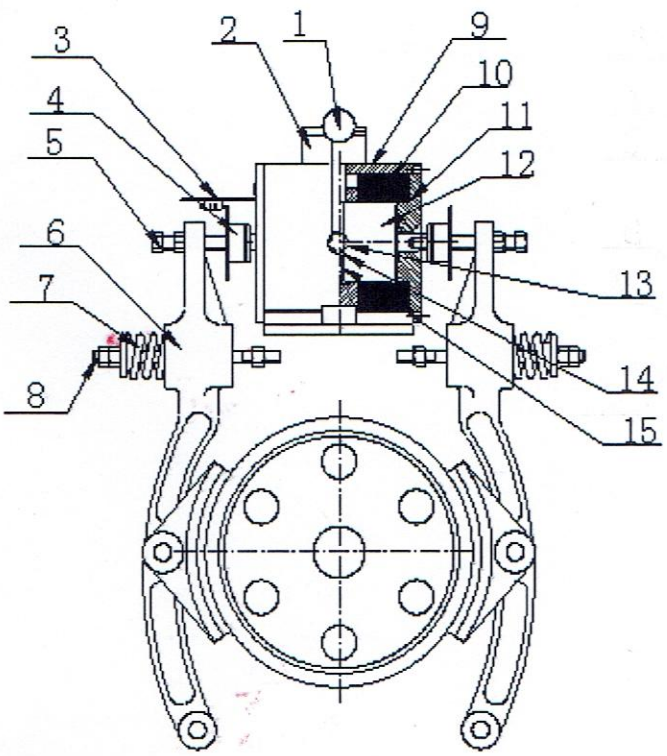

制动器明细表		
序号	名称	数量
1	扳手	1
2	制动器接线盒	1
3	制动器微动开关	2
4	制动推杆	2
5	调节螺栓	2
6	制动臂	2
7	制动弹簧	2
8	弹簧拉杆	2
9	制动器壳体	1
10	制动线圈	2
11	制动器端盖	2
12	制动器磁铁芯	2
13	松闸顶杆	1
14	松闸顶杆复位凹孔	1
15	松闸顶杆定位螺钉孔	1

常熟市佳能电梯配件有限公司

技术部

2021-06-07

函　件

常熟市佳能电梯配件有限公司 (ISO9001-2000 认证企业)

地址：常熟市尚湖镇冶塘工业园电话；　　传真：0512-52400898，52400798

至：　至各电梯制造有限责任公司

内容：　　关于鼓式制动器排查治理函

按《市场监督总局办公厅关于开展电梯鼓式制动器安全隐患专项排查治理的通知》。对我司生产的分体式制动器及 Z-DSST150 、Z-DSST165 鼓式制动器采用铁质等导磁材料松闸顶杆进行排查，据曳引机技术参数数据库查悉如下

前期使用的分体式制动器的松闸结构在松闸顶杆上的扳手螺丝端设有定位装置，松闸顶杆在磁力作用下也不会产生摆动，制动器不会存在卡阻的问题。

2013 年 2 月 28 日以前生产的第一代 Z-DSST150 鼓式制动器松闸顶杆采用的是锌基合金及不锈钢非导磁材料，不需更换。

2013 年 3 月 1 日至 2017 年 6 月 30 日生产的第一代 Z-DSST150 鼓式制动器松闸顶杆采用的是 45#钢导磁材料，按《通知》要求，需更换。

需更换松闸顶杆的第一代 Z-DSST150 制动器的 YJF220、YJF250 曳引机的编号如下：

13 年 3 月始：　09F10842（含）以后编号 ，10F106802（含）以后编号，12FK00059（含）以后编号至 12FK00495 ；

14 年：14F12110---14F12304 ，　14FK00496---14FK01748

15 年：15F12305---15F12506，　15FK01749---15FK02927

16 年：16F12407---16F12711，　16FK02928---16FK03858

17 年：17F12712---17F12787 含，17FK03859---17FK0740 含

2017 年 7 月 1 日开始生产的第二代 Z-DSST150 鼓式制动器松闸结构，在松闸顶杆的设计上设有定位复位装置，使用后可自动复位，松闸顶杆在磁力作用下也不会产生摆动，因此制动器不会存在卡阻的问题。其体标致在松闸板手的下方有一螺丝孔。

第一代 Z-DSST165 鼓式制动器，松闸顶杆采用的是非导磁材料：不锈钢，不需更换。2019 年 5 月开始生产的第二代 Z-DSST165 鼓式制动器，在松闸顶杆上设有定位复位装置，使用后可自动复位，松闸顶杆在磁力作用下也不会产生摆动，制动器不会存在卡阻的问题。其体标致在松闸板手的下方有一螺丝孔。

此致

敬礼

常熟市佳能电梯配件有限公司

部（字）　　2021 年 06 月 07 日

批准（字）　　2021 年 06 月 07 日

鼓式制动器定位复位原理

分体式制动器

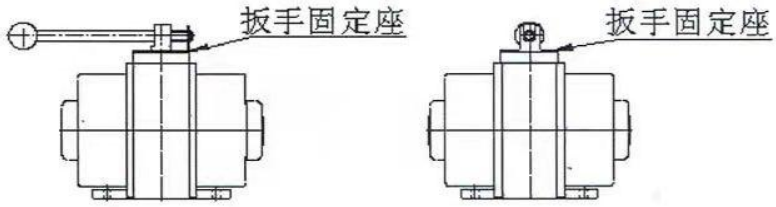

如图所示，制动扳手板前端设有固定座，将松闸扳手旋入扳手固定座上的叉型凹槽内从而固定松闸顶杆，制动器就不会存在卡阻的问题。

第二代 Z-DSST150、Z-DSST165 鼓式制动器

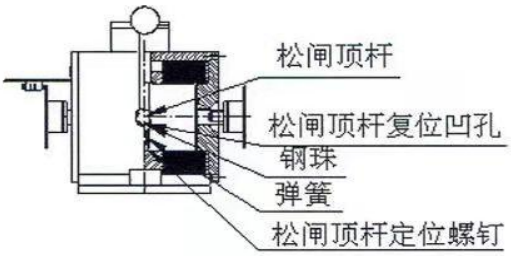

第二代 Z-DSST150、Z-DSST165 鼓式制动器松闸结构，在松闸顶杆上设有凹孔，如图所示对应松闸顶杆凹孔在制动器外壳上设计一螺孔，孔内配置钢珠、弹簧，由紧定螺丝经弹簧将钢珠压入松闸顶杆的凹孔中实现固定定位，使松闸顶杆在电磁力作用下也不会产生摆动，因此制动器不会存在卡阻的问题。

常熟市佳能电梯配件有限公司

技术部

2021-06-16

常熟市佳能电梯配件有限公司一、二代 DSST150 与 DSST165 鼓式制动器松闸顶杆的拆卸与维护指南

维护要经过正确培训和指导的合格维保人员进行该操作，根据曳引机编号，分别出制动器代号。

电磁铁维保前，首先要需将空载轿厢置于进道顶部，对重置于进道底部（压在缓冲器上），不得移动，然后切断电源。

准备好以下工具：

一：3mm 内六角板手，二：4mm 内六角板手，三：5mm 内六角板手（可自制），四：8#二用板手，五：13#二用板手，六：17-19#开口板，七：十字螺丝刀，八：记号笔，九：卷尺

用第一代松闸顶杆维护的的制动器编号为 09F、12F、12FK、13F、13FK、14F、14FK、15F、15FK、16F、16FK、17F12788（含）的以前号、17F11 2009（含）的以前号、17FK0740（含）的以前号。

拆解与维护，方法：

步骤一：

首先将 DSST150、DSST165 鼓式制动器的卸下，方法：

1.在曳引机与制动器的安装面上用记号笔做好位置标注；

2.用 13 的两用扳手松开制动器座的四只螺丝；

3.取下制动器。

步骤二：

1. 将制动器带有红球的松闸扳手的一侧置于拆卸人面前，在盖板二侧接口处做好标致;
2. 打开制动器接线盒盖，拆下接线头，卸下接线盒；
3. 先拆卸左侧制动器盖板，缓慢取出线圈，查看壳体内衬套侧面有一紧定螺丝孔，旋出螺孔内的螺丝，取出松闸顶杆（注意在取出前，量一下顶杆柄的长度）；
4. 把新的不磁化松闸顶杆重新装入顶杆孔内，旋紧螺孔内的紧定螺丝（带紧但不要紧死）；
5. 把拆下的磁铁芯，线圈内径及制动器壳体内套清洁干净，把线圈装入（注意先串入接线头，对准壳体内衬套面上的通孔）；
6. 清洁干净后的磁铁芯端面 10mm 长的外圆上涂上少许 MOLYKOTE G-n Plus

Paste 二硫化钼润滑脂，后将铁芯内端面外圆装进壳体衬套内，然后用螺丝紧定盖板；

7. 拆下制动器右侧盖板上的螺丝，取出盖板铁芯（不需拆出线圈），用洁净布擦净线圈孔、制动器衬孔及铁芯上的污垢；
8. 擦净后的铁芯前端面上涂上少许 MOLYKOTE G-n Plus Paste 二硫化钼润滑脂后装入，固定端盖上的螺丝；
9. 旋上松闸顶杆上的板手，板动板手，检查松闸顶杆是不是灵活动作，然后装上接线盒，接好线头旋好接线盒盖，即可。

步骤三：

1.把维护好的制动器放置在曳引机制动器安装位置上；
2.压紧制动器两端上的顶杆，把制动器推入标注位置；
3.固定制动器底板螺丝，手动检查制动器两端顶杆是否进出灵活，推动扳手板看是否均匀打开两侧的制动臂；
4.在运行电梯时查听刹车片与制动轮是否有虚擦声，如有，微调制动臂上与制动器推杆的顶杆螺丝即可。

用第二代松闸顶杆维护的的制动器编号为 17F11201（含）后、17FK0741（含）后、18F、18FK、19F、19FK、20F、20FK、21F13119（含）以前号、21F21 14592（含）以前号、21FK06294（含）以前号的制动器。

拆解与维护　方法：

步骤一：

首先将 DSST150、DSST165 鼓式制动器的卸下，方法：
1.在曳引机与制动器的安装面上用记号笔做好位置标注；
2.用 13 的两用扳手松开制动器座的四只螺丝；
3.取下制动器。

步骤二：

1.将制动器带有红球的松闸扳手的一侧置于拆卸人面前，在盖板二侧接口处做好标致；
2.将制动器按底坐垂直方式放置，清楚地看到松闸扳手下方有一螺孔，便用 5mm 内六角扳手（最好自制一带有六角螺帽的 5mm 内六角扳手）将孔内螺丝松出，目视到罗丝，再把制动器水平放置，取出原松闸顶杆，换装进不磁化的松闸顶杆。再将制动器按底坐垂直方式放置，用扳手再把螺孔内的的螺丝紧定即可（不能紧死以免弹簧失效）；

3.卸下制动器左右盖板用洁净布擦净内腔及铁芯污垢；

4.在铁芯前端 10mm 长的圆面上涂上少许 MOLYKOTE G-n Plus Paste 二硫化钼润滑脂后装入制动器内腔，固定端盖上的螺丝即可

5.检查一下扳手顶杆是否灵活动作

步骤三：

1.把维护好的制动器放置在曳引机制动器安装位置上；

2.压紧制动器两端上的顶杆，把制动器推入标注位置；

3.固定制动器底板螺丝，手动检查制动器两端顶杆是否进出灵活，推动扳手板看是否均匀打开两侧的制动臂；

4.在运行电梯时查听刹车片与制动轮是否有虚擦声，如有，微调制动臂上与制动器推杆的顶杆螺丝即可。