工业通用压力传感器

ZQ-Y4

产品说明书

（V1.0）

● 重要声明

非常感谢您选用本公司产品，我们为您真诚服务到永远。本公司追求卓越的品质，更注重优良的售后服务。

操作错误会缩短产品的寿命，降低其性能，严重时可能引起意外事故。请您将本说明书交到最终用户手中，在产品使用前务必仔细阅读。并请妥善保管好，以备需要时查阅。本公司保留由于产品技术和工艺更新对本说明书的修改权，若有更改，不再另行通知，并保留对本说明书的最终解释权。

● 产品概述

本公司生产的压力系列产品采用美国的先进技术工艺，采用国际著名品牌的电子元件和压力芯体，经过金占德全不锈钢密封焊接和完善的装配工艺，使产品具有精度高、抗干扰、过载何冲击能力强、体积小、防潮性和长期稳定性好等特点。备有多种压力接口和电器接口供客户选配，以满足各种工业过程的压力测量。

● 性能特点

1、安装方便、通用性强；

2、高效防雷击，强抗射频和电磁干扰保护(变送器)；

3、防浪涌和极性反相保护(变送器)；

4、卓越的抗冲击、抗过载、抗振动、耐腐蚀；

5、先进的温度数字补偿功能、工作温度范围宽等特点。

● 技术指标

量程	0~10...600Bar
输出信号	0.5~2mV/V
精度	±0.25%FS ±0.5%FS

信号线规格	4Wire
供电电压	5~15VDC(推荐 10VDC)
介质温度	-20°C~+80°C
储存温度	-40°C~+125°C
温度补偿	-20°C~+80°C
长期稳定性	≤±0.1%FS/年
允许过载	300%FS
破坏压力	500%FS （极限压力 10000bar）
冲击（11mS）	100g
零点温度漂移	±0.02%FS/°C
满程温度温漂	±0.02%FS/°C
压力接口	M20*1.5，M18*1.5（可定制）
电气连接	M12 连接器，直接出线，航空插头（可定制）
防护等级	IP65
材料	17-4PH（探头）+304 不锈钢电子仓

注意:如说明书技术指标、线缆定义与实际产品有差异，请以订单技术指标为准。

• 外形尺寸

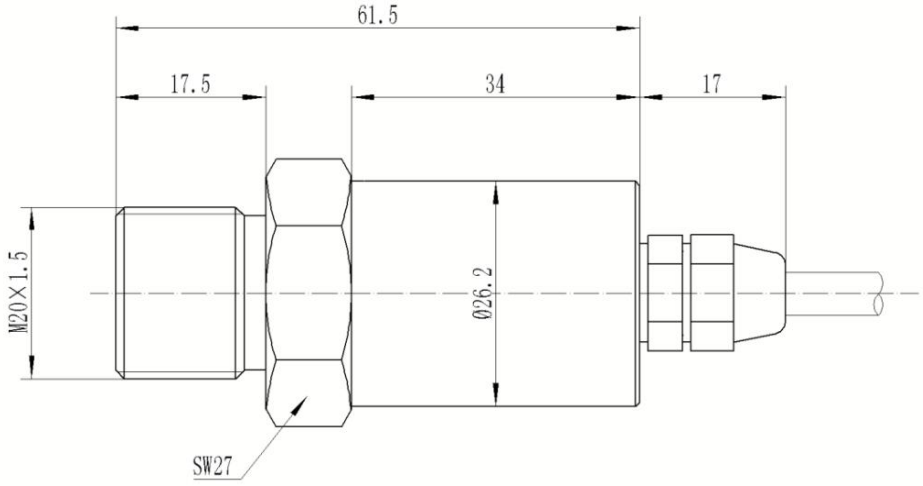

● 电气接口及接线方法

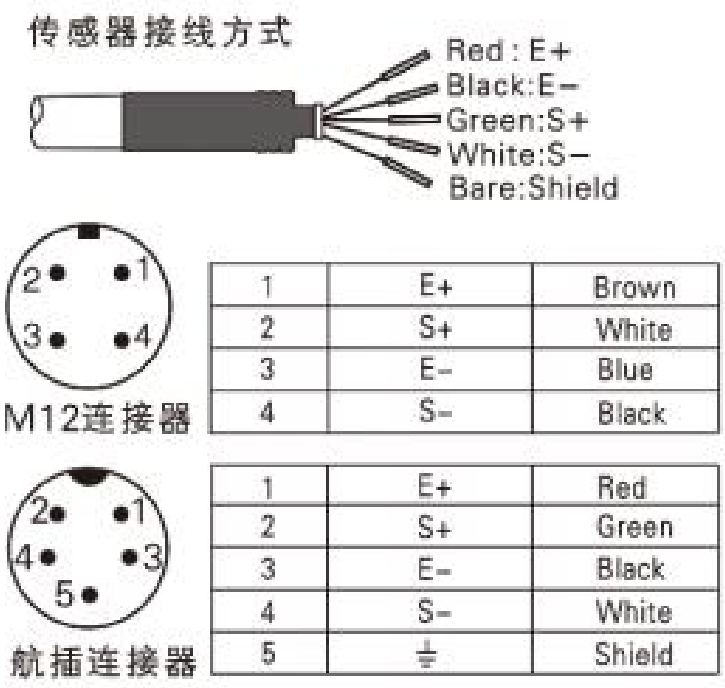

1	E+	Brown
2	S+	White
3	E−	Blue
4	S−	Black

1	E+	Red
2	S+	Green
3	E−	Black
4	S−	White
5	⏚	Shield

● 注意事项

1、安装时请注意安装方式，安装是否匹配，扳手只可套接在六方接口处进行安装，严禁套在产品外管及尾接头处安装；

2、使用时注意线路连接可靠，连线方式正确，产品电缆线请勿用力拉扯，以免损坏产品内部结构；

3、不可用坚硬物体直接挤压传感(变送)器膜片，以免损坏产品；

4、传感(变送)器的运输、安装、使用过程中不可随意摔放，避免损坏；

5、传感(变送)器的过载压力不可超过 300%；

6、产品保修期为一年，非用户使用不当造成的损坏保修包换；

7、传感(变送)器应存放在通风良好、无酸、无碱、无腐蚀性气体的库房，环境温度-20°C~+80°C，相对湿度小于 95%RH。

湖南菲尔斯特传感器有限公司

Hunan Firstrate Sensor Co.,Ltd

地址：湖南省长沙市雨花经开区智能制造产业园振华路智庭园 1 栋

电话：0731-86905666

网址：www.firstsensor.cn

400-607-8500