悬臂梁测力传感器

产品说明书

（V1.0）

湖 南 菲 尔 斯 特 传 感 器 有 限 公 司

Hunan Firstrate Sensor Co.,Ltd

● 重要声明

非常感谢您购买菲尔斯特产品，我们为您真诚服务到永远。菲尔斯特追求卓越的品质，更注重优良的售后服务，如有需要请拨打：400-607-8500（7×24h）。

操作错误会缩短产品的寿命，降低其性能，严重时可能引起意外事故。请您将本说明书交到最终用户手中，在产品使用前务必仔细熟读。并请妥善保管好，以备需要时查阅。本说明书仅供参考所用，具体产品外形以实物为准。

● 产品概述

SB-A 测力传感器采用悬臂单剪切结构，一端固定一端加载，重心低，安装方便，互换性好。适用于汽车衡、电子秤、平台秤、料斗秤等。可选内置放大器，4~20mA 或 0~5V 输出。

● 性能特点

1、自然线性、抗偏载能力强；

2、精度高；

3、安装方便稳定。

● 技术指标

参考温度：25°C(除非另有说明)

量程	0.5~200KN
综合精度	±0.02~0.05%FS
输出	2.0mV/V
输入阻抗（桥路）	380±10Ω
输出阻抗（桥路）	350±3Ω
绝缘阻抗	≥5000MΩ
供桥电压	5-12VDC（建议 10VDC）

工作温度	-20~65℃
安全过载	150%FS
材质	合金钢或不锈钢
防护等级	IP65

● 产品外形尺寸图

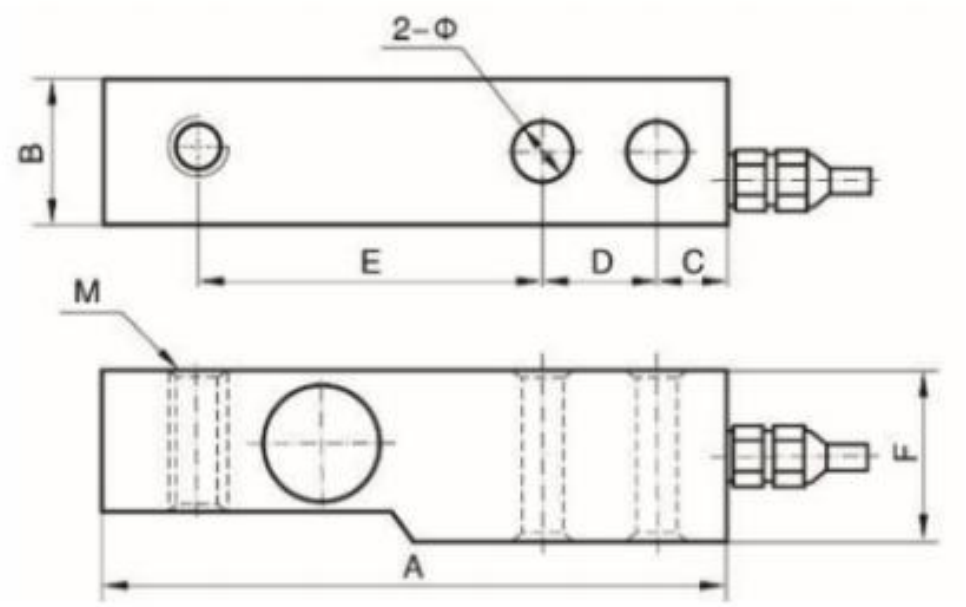

量程		尺寸/mm								
kN	相当于 t	A	B	C	D	E	F	Φ	M	
									英制 inch	公制 mm
0.5~1	0.05~0.1	125	24	8	47	58	30	8.5	1/4~28	M8
2~10	0.2~1	136	32	15	25	77	38	13	1/2~20	M12
15~50	15~5	171	38	19	38	96	48	20	3/4~16	M18x1.5
70~100	7~10	222	51	25	51	119	60	25	1"~14	M24x2
150~200	15~20	280	60	28	72	150	70	31	$1^1/_4$~12	M30X2

● 接线定义

信号输出	线色	定义
mv 信号	红色	输入+
	黑色	输入-
	绿色	Out+
	白色	Out-

● 注意事项

1、打开产品包装后，请检查产品外观是否完好，核定产品使用说明书相关内容与产品是否一致，并妥善保管产品使用说明书一年以上；

2、严格按产品接线示意图接线，并在产品允许激励电压下工作，切勿过电压使用；

3、产品切莫敲打，以免损环外观和内部结构；

4、产品无客户自行维修部件，出现故障时请与我公司联系；

5、本公司产品正常情况下使用出现故障，保修期为一年（自我公司发货之日起至返回之日止 13 个月），是否属于正常情况下出现故障，以我公司质检员检测为依据。超过期限维修，本公司收取成本费，本公司所有产品终身维修；

6、未尽之处，请查阅我公司网站或来电查询。

湖南菲尔斯特传感器有限公司

Hunan Firstrate Sensor Co.,Ltd

A：湖南省长沙市雨花经开区智能制造产业园振华路智庭园 1 栋

T：0731-86905666

W：www.firstsensor.cn

www.firstratesensor.com

400-607-8500