压力传感器

FST800-1300

产品说明书

（V1.3）

● 重要声明

非常感谢您选用本公司产品，我们为您真诚服务到永远。本公司追求卓越的品质，更注重优良的售后服务。

操作错误会缩短产品的寿命，降低其性能，严重时可能引起意外事故。请您将本说明书交到最终用户手中，在产品使用前务必仔细阅读。并请妥善保管好，以备需要时查阅。本公司保留由于产品技术和工艺更新对本说明书的修改权，若有更改，不再另行通知，并保留对本说明书的最终解释权。

● 产品概述

本公司生产的压力系列产品采用全不锈钢结构，压力检测敏感元件是采用陶瓷材料经特殊工艺精制成的。激光调校工艺进行了宽温度范围的零点和满程标定，加强了变送器在工业环境中的长期稳定性。

压力腔体采用 304 不锈钢加工工艺，整体采用激光焊接工艺，安全无泄漏，变送器内置强抗射频和电磁干扰、温度自动补偿的数字电路，具有抗干扰能力强，工作范围宽、长期稳定性好等特点。

● 性能特点

1、安装方便、通用性强；

2、高效防雷击，强抗射频和电磁干扰保护；

3、防浪涌和极性反相保护；

4、高弹性、抗磨损、抗冲击、抗振动和耐腐蚀；

5、先进的温度数字补偿功能。

● 技术指标

量程	0~10...50Bar（表压）或可定制
输出信号	4~20mA，0.5~4.5VDC
精度	±1%FS
信号线规格	2Wire（4~20mA），3Wire（0.5~4.5VDC）

供电电压	9~30VDC（4~20mA），5VDC（0.5~4.5VDC）
测量介质	HFC134a、PAG Oil
介质温度	-40°C~+135°C
储存温度	-40°C~+150°C
温度补偿	-10°C~+70°C
长期稳定性	≤±0.2%FS/年
允许过载	200%FS
破坏压力	300%FS
冲击（11mS）	100g
零点温度漂移	±0.02%FS/°C
满程温度温漂	±0.02%FS/°C
压力接口	7/16-20UNF-2B（其它可定制）
电气连接	Packard 连接器、YAZAKI 矢崎连接器
防护等级	IP65
材料	304 不锈钢

注意：如说明书技术指标、线缆定义与实际产品有差异，请以订单技术指标为准。

● 电气接口及接线方法

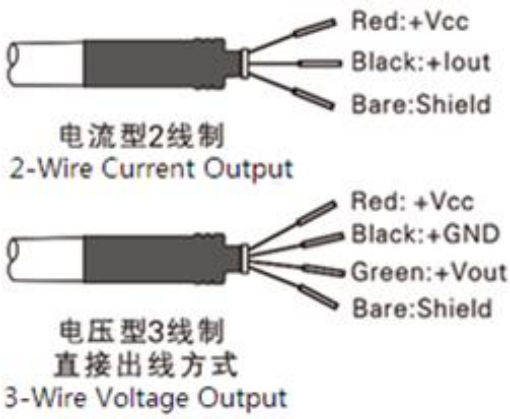

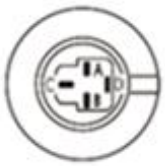

4-20mA 2-Wire	A	+Iout	Black
	B	+Vcc	Red
0.5-4.5VDC 3-Wire	A	GND	Black
	B	+Vcc	Red
	C	+Vout	Green

Packard连接器

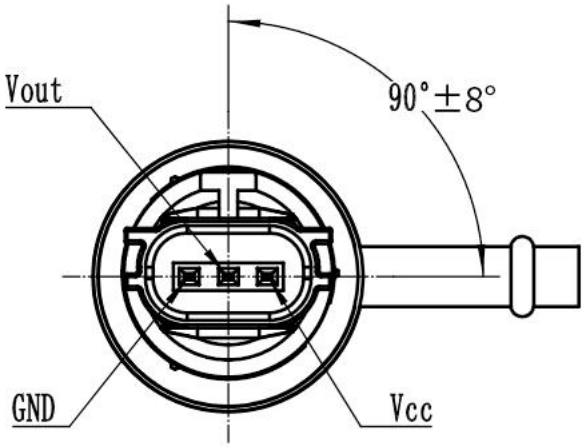

YAZAKI 矢崎连接器（3-Wire，0.5-4.5V DC）

● 注意事项

1、安装时请注意安装方式，安装是否匹配，扳手只可套接在六方接口处进行安装，严禁套在产品外管及尾接头处安装；

2、使用时注意线路连接可靠，连线方式正确，产品电缆线请勿用力拉扯，以免损坏产品内部结构；

3、不可用坚硬物体直接挤压变送器膜片，以免损坏产品；

4、变送器的运输、安装、使用过程中不可随意摔放，避免损坏；

5、变送器使用不可超出过载压力；

6、产品保修期为一年，非用户使用不当造成的损坏保修包换；

7、变送器应存放在通风良好、无酸、无碱、无腐蚀性气体的库房，环境温度-20C~+80°C，相对湿度小于 95%RH。

湖南菲尔斯特传感器有限公司

Hunan Firstrate Sensor Co.,Ltd

地址：湖南省长沙市雨花经开区智能制造产业园振华路智庭园 1 栋

电话：0731-86905666

网址：www.firstsensor.cn

400-607-8500