精巧型电容式液位变送器

FST700-201B

产品说明书

（V1.1）

● 重要声明

非常感谢您选用本公司产品，我们为您真诚服务到永远。本公司追求卓越的品质，更注重优良的售后服务。

操作错误会缩短产品的寿命，降低其性能，严重时可能引起意外事故。请您将本说明书交到最终用户手中，在产品使用前务必仔细阅读。并请妥善保管好，以备需要时查阅。本公司保留由于产品技术和工艺更新对本说明书的修改权，若有更改，不再另行通知，并保留对本说明书的最终解释权。

● 产品概述

电容式液位传感器，是为铁路机车、汽车油箱、油罐车、油库等液位的精确测量而量身定做的专用设备，精度可达 0.5%。整机无任何可动或弹性部件，耐冲击、安装方便、可靠性高、精度高、性能价格比好，可安装在各种液位测量场合，对汽油、油、各种液压油等液位进行准确的测控。

● 性能特点

1、精确的测量及线性补偿设计；

2、防浪涌、过流、反极性保护设计；

3、具有抗干扰、抗振动特性；

4、适用各种非导电液体的测量。

● 技术指标

输出信号	(0~5) V
信号线规格	3 Wire
供电电压（DC）	9~30V
量程	0~0.05…0.3 米或定制，底部有 0.005 米的盲区
测量介质	柴油、煤油、汽油、液压油、生物柴油等各种非导电液体
介质兼容性	与聚四氟乙烯兼容的各种介质
精度	±5%FS、±10%FS
零点温度漂移	±0.05%FS/°C

灵敏度温度漂移	±0.05%FS/°C
长期稳定性（1 年）	±0.1%FS
环境温度	-40°C~+85°C
储存温度	-40°C~+105°C
电气连接	直接引线、M12
螺纹连接	M20X1.5、G1/2、M22X1.5 或其它
材料	探头：Φ8 不锈钢 电子仓：不锈钢
探头直径	Φ8
防护等级	IP65

● 产品外形尺寸

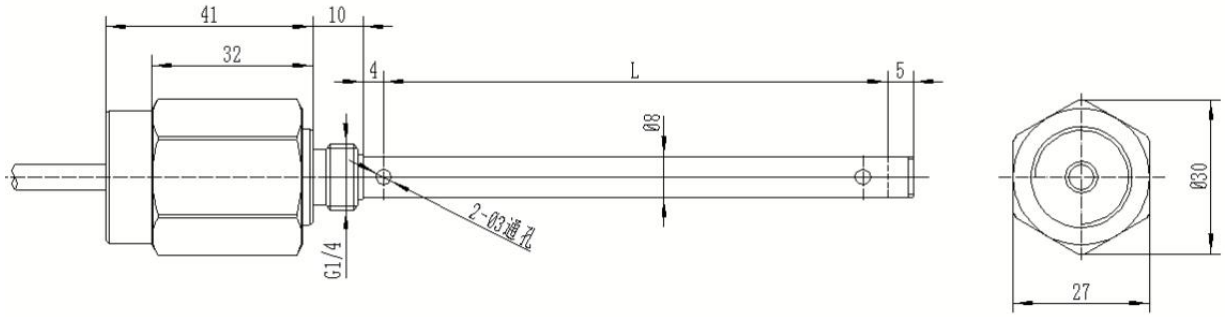

● 电气接口及接线方法

M12连接器

0-5VDC 0-10VDC 3-Wire	1	+Vcc	Brown
	2	+Vout	White
	3	GND	Blue

● 注意事项

1、安装时请注意安装方式，安装是否匹配，扳手只可套接在六方接口处进行安装，严禁套在产品外管及尾接头处安装；

2、使用时注意线路连接可靠，连线方式正确，产品电缆线请勿用力拉扯，以免损坏产品内部结构；

3、严格按照产品接线示意图接线，并在产品允许激励电压下工作，切勿过电压使用；

4、产品长期使用后，工作介质可能会堵塞引流孔，从而降低产品输出灵敏度，清洗产品引流孔时，可使用能溶解有机物的液体，并进行多次清洗，禁止用一切器具伸入引流孔，以免损环电容绝缘膜；

5、产品切莫敲打，以免损坏外观和内部结构；

6、产品保修期为一年，非用户使用不当造成的损坏保修包换。

湖南菲尔斯特传感器有限公司

Hunan Firstrate Sensor Co.,Ltd

地址：湖南省长沙市雨花经开区智能制造产业园振华路智庭园 1 栋

电话：0731-86905666

网址：www.firstsensor.cn

400-607-8500