WEiPU® 威浦电器

——旗下品牌

电缆接头 Cable gland

SEHON® 申航电器

P R O D U C T C A T A L O G

公司简介

广东顺德申航电器有限公司,是一家著名的电缆防水接头、软管接头专业制造商。拥有众多专业的加工与检测设备。为客户的电气、电子产品连接提供安全 、稳定可靠的保障。申航的产品能让您感受到进口产品的质量同时也能享受到国产产品的价格。软管接头被广泛应用于轨道交通、新能源汽车、机器人、机床、港口设备、工程机械、风力发电设备、塑料机械、自动化仪器仪表、电梯、电机马达等各行各业。我们一贯注重品质、精度、可靠性和为客户提供及时周到的产品服务。申航电器为您的企业发展保驾护航。

工厂车间

注塑车间

数控车间

铜制车间

复合数控车间

铜材仓库

实验室

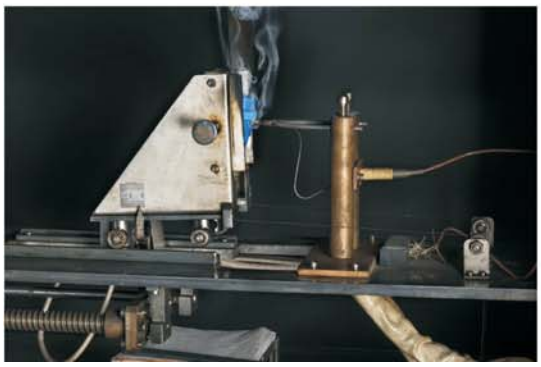

灼热丝测试

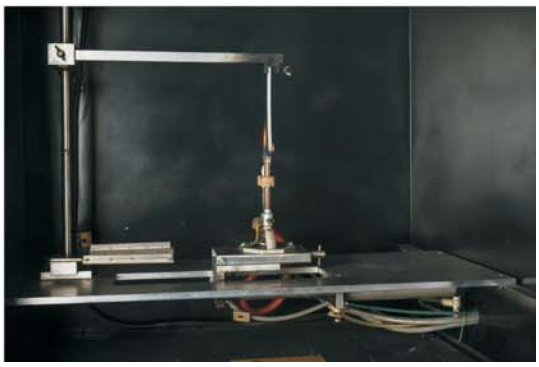

UL94燃烧测试

开孔要求

1、开孔面板壁厚区分

壁厚（H）	壁厚类型	开孔	产品选择
H＜1.5mm	薄壁	不能攻丝	标准接头，双螺母或加厚螺母
1.5mm≤H＜4mm	标准壁厚	不能攻丝	标准接头，单螺母
4mm≤H＜10mm	厚壁	可以攻丝	加长系列，单螺母或双螺母
10mm≤H	超厚壁	慎重攻丝	特制加长型接头（金属）

薄壁：需注意安装面板开孔尺寸，比接头螺纹外径大0.2~0.3mm即可。
应选配两个螺母或一个加厚螺母。
标准壁厚：选用常规标准螺纹长度产品即可。
厚壁：开孔可以攻丝，选用常规产品即可；也可以开通孔，通孔需要配加长型接头。
超厚壁：开孔可以攻丝，需特制金属加长螺纹型接头。

2、开孔攻丝

当安装面板壁厚满足2.5倍接头螺距时，开孔可以攻丝，否则建议开通孔。

3、开孔尺寸

a. 标准开孔尺寸为接头螺纹外径加0.2 ~ 0.3mm。
b. 当开孔尺寸过大时，O-ring在压缩时不能封住开孔缝隙，导致密封失效情况。

4、攻丝

开孔壁厚达到2.5倍螺距时，建议攻丝,否则建议通孔。

5、开孔孔径要求

ØA：标准开孔尺寸，以接头螺纹直径加0.2~0.3mm；
ØB：开孔尺寸偏大，以接头螺纹直径加0.5mm以上；

孔径过大对密封性能的影响：

- 当开孔尺寸为ØB时，O型圈在压缩时不能密封住孔的空隙，导致密封失效。
- 如需要开大孔，必须使用扁平密封圈。

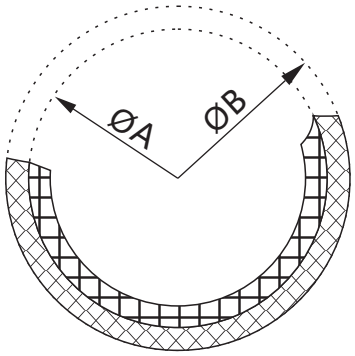

6、安装面板光洁度要求

a. 内螺纹孔：表面粗糙度要达到6.3，确保螺纹面无杂物、碎屑。
b. 通孔：表面粗糙度要达到6.3，确保安装面平整，孔端面无毛刺。

开孔要求

7、圆弧面

如安装面是圆弧状，密封圈在挤压时受力不均匀，会导致密封失效的情况，所以需要保证安装面有一定的平面，平面要有3~10mm。

螺纹规格	A（用O型圈）	A（用扁平密封圈）
M16~M20	3mm<A	3mm<A
M20~M32	3mm<A≤5mm	3mm<A≤5mm
M32~M50	3mm<A≤5mm	5mm<A≤7mm
M50~M80	3mm<A≤5mm	7mm<A≤8mm
M80~M100	3mm<A≤5mm	10mm<A

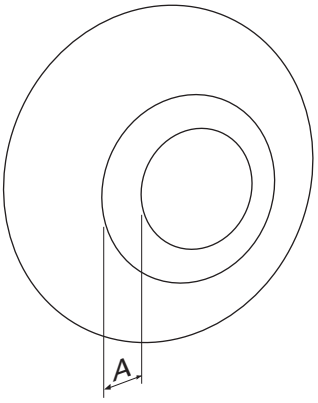

SEHON®

电缆外形结构的密封

电缆类型		电缆接头选用
	单根圆电缆	HSK, HSM
	多根圆电缆	HSK.MU, HSM.MU
	扁平电缆	HSK.FL, HSM.FL

电缆外径的确认

1、扁电缆：电缆的长、宽尺寸

2、圆电缆：电缆外径尺寸（以实际电缆外径为准），如依据厂家数据，必须保留 15%。

电缆外形结构的密封

1

确定产品使用环境

◆一般工业环境　◆重工危险环境　◆高温环境　◆低温环境

2

确定功能

◆一般应用　◆船用　◆电磁屏蔽　◆耐高低温　◆特殊功能

3

确定电缆结构

◆单根圆电缆　◆多根圆电缆　◆扁平电缆　◆预铸电缆

4

确定材质需求

◆温度　◆耐腐蚀

5

确定螺纹规格

◆公制　◆PG　◆G　制　◆NPT

6

确定是否需要螺纹变径环

◆螺纹转换环　◆螺纹扩径环　◆螺纹减径环

7

确定是否需要蒙盖，用于封住暂不使用的进线孔

◆圆形蒙盖　◆六角蒙盖

安装指导

薄壁安装

1、薄壁安装面板，开孔尺寸为接头螺纹外径加0.2~0.3mm；

2、当安装面板壁厚小于1.5mm时，建议使用两个螺纹，或使用扁平密封圈。

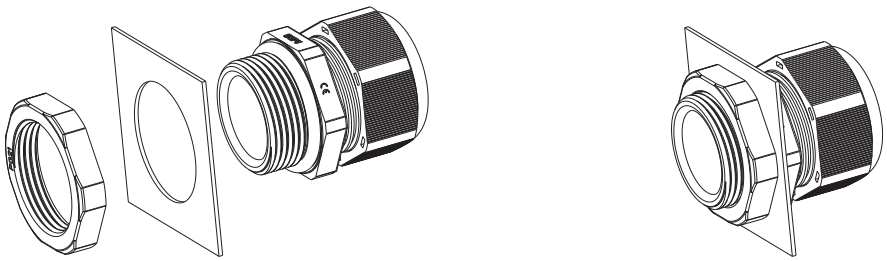

螺纹孔安装

1、建议螺纹口部倒角小于1mm，避免安装时O型圈挤入孔内，导致密封失效；

2、螺纹必须保证在3圈牙以上的长度。

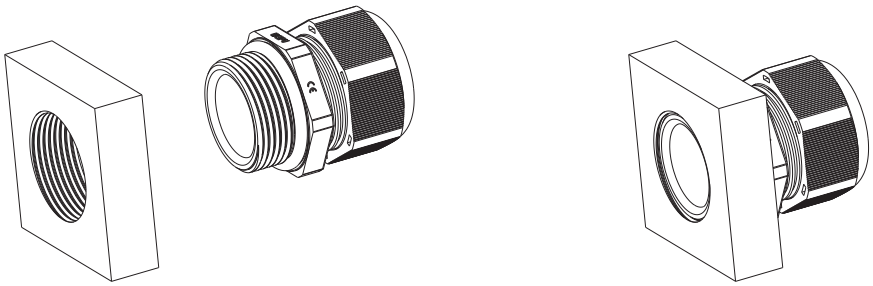

厚壁安装

1、厚壁安装面板，开孔尺寸为接头螺纹外径加0.2~0.3mm；

2、电缆接头螺纹露出安装面板的长度必须够安装一个螺母的厚度。

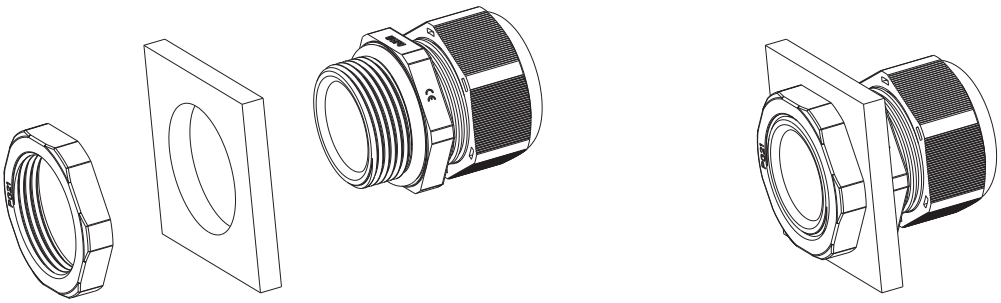

SEHON®

防护失效分析步骤

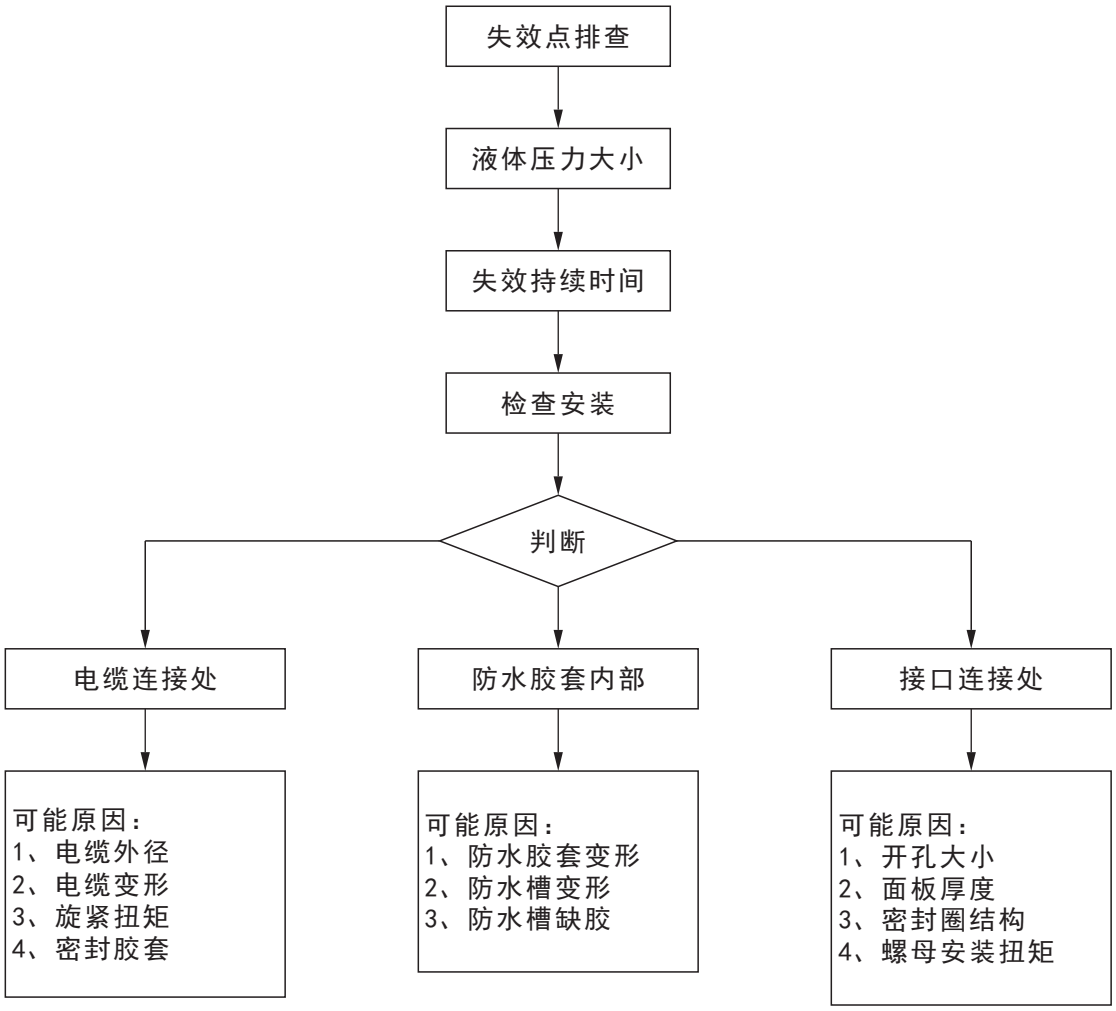

产品目录

1. 塑料电缆防水接头 点击直达 > P01

2. 塑料配件 点击直达 > P15

3. 金属电缆防水接头 点击直达 > P27

4. 金属配件 点击直达 > P59

5. 防爆隔爆接头 点击直达 > P105

6. 密封件 点击直达 > P111

7. 塑料软管 点击直达 > P117

8. 塑料软管接头/附件 点击直达 > P131

9. 金属软管 点击直达 > P151

10. 金属软管接头 点击直达 > P157

11. 配电箱 点击直达 > P167

SEHON®

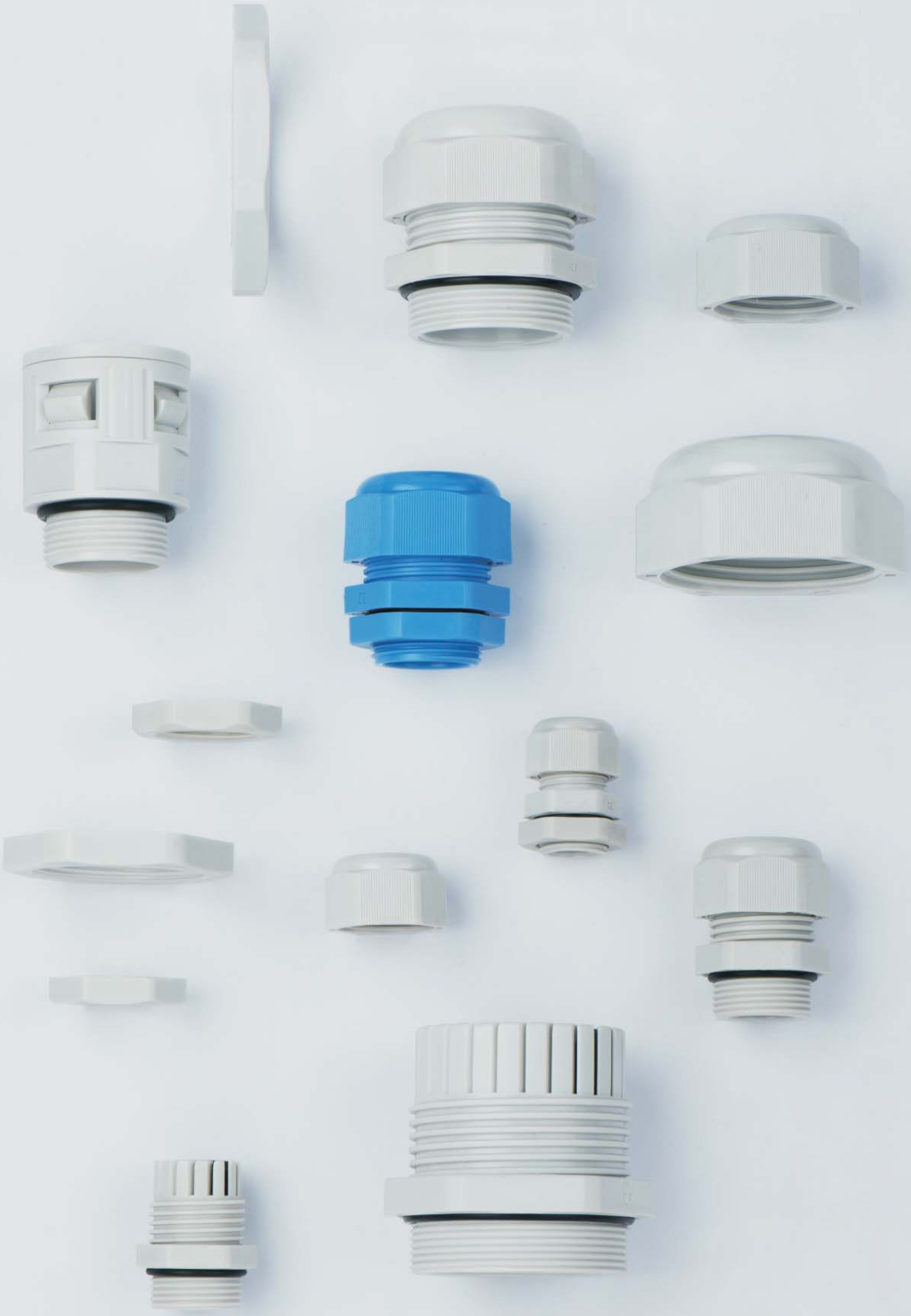

塑料电缆防水接头

HSK电缆接头 — 公制尼龙电缆防水接头

CE RoHs IP68

材　　料：PA
密 封 件：改性橡胶
防护等级：在规定的卡口范围内，并使用合适的0型密封圈，防护等级可以达到IP68
温度范围：静态：-40 C到100°C，短时间可达到120°C，动态：-20°C到80°C，短时间可达到100°C
标准颜色：黑色（RAL9005），灰白色（RAL7047）
阻燃等级：UL94-V2

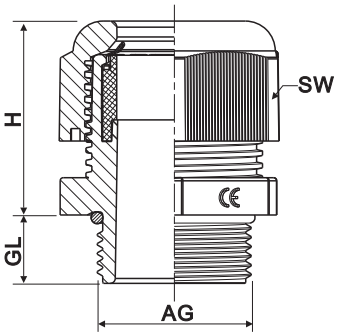

型号	螺纹规格	电缆范围 mm	AG mm	GL mm	H mm	SW mm	订货号（白色）	订货号（黑色）	
HSK.M12.A(B/G)	M12X1.5	2-5	12	8	20	15	9 00 001 0120 1	9 00 001 0120 2	50
HSK.M12.B(B/G)	M12X1.5	3-6.5	12	8	20	15	9 00 001 0121 1	9 00 001 0121 2	50
HSK.M16.A(B/G)	M16X1.5	2-6	16	8	22	19	9 00 001 0160 1	9 00 001 0160 2	50
HSK.M16.B(B/G)	M16X1.5	4-8	16	8	22	19	9 00 001 0161 1	9 00 001 0161 2	50
HSK.M20.A(B/G)	M20X1.5	5-10	20	9	26.5	24	9 00 001 0200 1	9 00 001 0200 2	50
HSK.M20.B(B/G)	M20X1.5	6-12	20	9	26.5	24	9 00 001 0201 1	9 00 001 0201 2	50
HSK.M22.A(B/G)	M22X1.5	6-12	22	10	28	27	9 00 001 0220 1	9 00 001 0220 2	50
HSK.M22.B(B/G)	M22X1.5	10-14	22	10	28	27	9 00 001 0221 1	9 00 001 0221 2	50
HSK.M25.A(B/G)	M25X1.5	9-16	25	11	31.5	33	9 00 001 0250 1	9 00 001 0250 2	20
HSK.M25.B(B/G)	M25X1.5	13-18	25	11	31.5	33	9 00 001 0251 1	9 00 001 0251 2	20
HSK.M32.A(B/G)	M32X1.5	13-20	32	11	39	42	9 00 001 0320 1	9 00 001 0320 2	20
HSK.M32.B(B/G)	M32X1.5	18-25	32	11	39	42	9 00 001 0321 1	9 00 001 0321 2	20
HSK.M40.A(B/G)	M40X1.5	20-26	40	13	48.5	53	9 00 001 0400 1	9 00 001 0400 2	10
HSK.M40.B(B/G)	M40X1.5	22-32	40	13	48.5	53	9 00 001 0401 1	9 00 001 0401 2	10
HSK.M50.A(B/G)	M50X1.5	25-31	50	13	47.3	60	9 00 001 0500 1	9 00 001 0500 2	5
HSK.M50.B(B/G)	M50X1.5	32-38	50	13	47.3	60	9 00 001 0501 1	9 00 001 0501 2	5
HSK.M63.A(B/G)	M63X1.5	29-35	63	14	47	68	9 00 001 0630 1	9 00 001 0630 2	5
HSK.M63.B(B/G)	M63X1.5	37-44	63	14	47	68	9 00 001 0631 1	9 00 001 0631 2	5

推荐配件：

22页

112页

点击返回

HSK电缆接头 — PG尼龙电缆防水接头

CE RoHs IP68

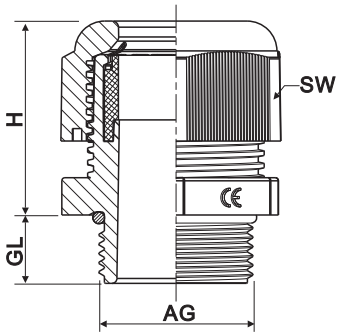

材　　料：PA
密 封 件：改性橡胶
防护等级：在规定的卡口范围内，并使用合适的O型密封圈，防护等级可以达到IP68
温度范围：静态：-40°C到100°C，短时间可达到120°C，动态：-20°C到80°C，短时间可达到100°C
标准颜色：黑色（RAL9005），灰白色（RAL7047）
阻燃等级：UL94-V2

型号	螺纹规格	电缆范围 mm	AG mm	GL mm	H mm	SW mm	订货号（白色）	订货号（黑色）	
HSK.PG7.A(B/G)	PG7	2-5	12.5	8	20	15	9 00 001 1070 1	9 00 001 1070 2	50
HSK.PG7.B(B/G)	PG7	3-6.5	12.5	8	20	15	9 00 001 1071 1	9 00 001 1071 2	50
HSK.PG9.A(B/G)	PG9	2-6	15.2	8	22	19	9 00 001 1090 1	9 00 001 1090 2	50
HSK.PG9.B(B/G)	PG9	4-8	15.2	8	22	19	9 00 001 1091 1	9 00 001 1091 2	50
HSK.PG11(B/G)	PG11	5-10	18.6	8	25	22	9 00 001 1110 1	9 00 001 1110 2	50
HSK.PG13.5.A(B/G)	PG13.5	5-10	20.4	9	26.5	24	9 00 001 1130 1	9 00 001 1130 2	50
HSK.PG13.5.B(B/G)	PG13.5	6-12	20.4	9	26.5	24	9 00 001 1131 1	9 00 001 1131 2	50
HSK.PG16.A(B/G)	PG16	6-12	22.5	10	28	27	9 00 001 1160 1	9 00 001 1160 2	50
HSK.PG16.B(B/G)	PG16	10-14	22.5	10	28	27	9 00 001 1161 1	9 00 001 1161 2	50
HSK.PG21.A(B/G)	PG21	9-16	28.3	11	31.5	33	9 00 001 1210 1	9 00 001 1210 2	20
HSK.PG21.B(B/G)	PG21	13-18	28.3	11	31.5	33	9 00 001 1211 1	9 00 001 1211 2	20
HSK.PG29.A(B/G)	PG29	13-20	37	11	39	42	9 00 001 1290 1	9 00 001 1290 2	20
HSK.PG29.B(B/G)	PG29	18-25	37	11	39	42	9 00 001 1291 1	9 00 001 1291 2	20
HSK.PG36.A(B/G)	PG36	20-26	47	13	48.5	53	9 00 001 1360 1	9 00 001 1360 2	10
HSK.PG36.B(B/G)	PG36	22-32	47	13	48.5	53	9 00 001 1361 1	9 00 001 1361 2	10
HSK.PG42.A(B/G)	PG42	25-31	54	13	47.3	60	9 00 001 1420 1	9 00 001 1420 2	5
HSK.PG42.B(B/G)	PG42	32-38	54	13	47.3	60	9 00 001 1421 1	9 00 001 1421 2	5
HSK.PG48.A(B/G)	PG48	29-35	59.3	14	47	68	9 00 001 1480 1	9 00 001 1480 2	5
HSK.PG48.B(B/G)	PG48	37-44	59.3	14	47	68	9 00 001 1481 1	9 00 001 1481 2	5

推荐配件：

23页

112页

点击返回

HSK电缆接头 — NPT尼龙电缆防水

CE RoHs IP68

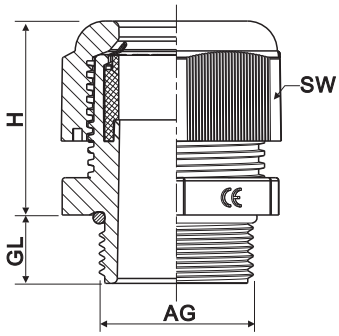

材　　料：PA
密 封 件：改性橡胶
防护等级：在规定的卡口范围内，并使用合适的O型密封圈，防护等级可以达到IP68
温度范围：静态：-40°C到100°C，短时间可达到120°C，动态：-20°C到80°C，短时间可达到100°C
标准颜色：黑色（RAL9005），灰白色（RAL7047）
阻燃等级：UL94-V2

型号	螺纹规格	电缆范围 mm	AG mm	GL mm	H mm	SW mm	订货号（白色）	订货号（黑色）	
HSK.NPT3/8（B/G）	NPT3/8"	4-8	17.06	11	26.5	22	9 00 001 3040 1	9 00 001 3040 2	100
HSK.NPT1/2（B/G）	NPT1/2"	6-12	21.23	13	26.5	24	9 00 001 3050 1	9 00 001 3050 2	100
HSK.NPT3/4（B/G）	NPT3/4"	13-18	26.57	13	31	33	9 00 001 3060 1	9 00 001 3060 2	50
HSK.NPT1（B/G）	NPT1"	18-25	33.23	16	39	42	9 00 001 3070 1	9 00 001 3070 2	50
HSK.NPT1.1/4（B/G）	NPT1-1/4"	22-32	41.99	17.3	47	52	9 00 001 3080 1	9 00 001 3080 2	25
HSK.NPT1.1/2（B/G）	NPT1-1/2"	32-38	48.05	17.3	47	60	9 00 001 3090 1	9 00 001 3090 2	25
HSK.NPT2（B/G）	NPT2"	37-44	60.09	17.7	47	65	9 00 001 3100 1	9 00 001 3100 2	25

推荐配件：

112页

点击返回

HSK电缆接头 — G管制尼龙电缆防水接头

CE RoHs IP68

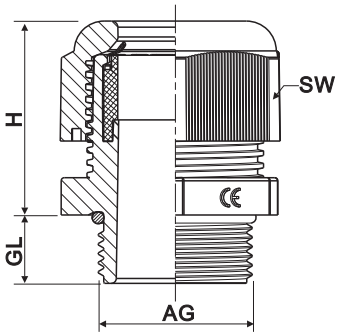

材　　料：PA
密 封 件：改性橡胶
防护等级：在规定的卡口范围内，并使用合适的0型密封圈，防护等级可以达到IP68
温度范围：静态：-40°C到100°C，短时间可达到120°C，动态：-20°C到80°C，短时间可达到100°C
标准颜色：黑色（RAL9005），灰白色（RAL7047）
阻燃等级：UL94-V2

型号	螺纹规格	⌀ 电缆范围 mm	AG mm	GL mm	H mm	SW mm	订货号（白色）	订货号（黑色）	
HSK.G1/4(B/G)	G1/4″	3-6.5	13.15	8	20	15	9 00 001 2020 1	9 00 001 2020 2	100
HSK.G3/8(B/G)	G3/8″	4-8	16.66	11	26.5	22	9 00 001 2030 1	9 00 001 2030 2	100
HSK.G1/2(B/G)	G1/2″	6-12	21.00	14	26.5	24	9 00 001 2040 1	9 00 001 2040 2	100
HSK.G3/4(B/G)	G3/4″	13-18	26.44	14	31	33	9 00 001 2060 1	9 00 001 2060 2	50
HSK.G1(B/G)	G1″	18-25	33.25	11	39	42	9 00 001 2080 1	9 00 001 2080 2	50
HSK.G1.1/4(B/G)	G1-1/4″	22-32	41.91	13	47	52	9 00 001 2100 1	9 00 001 2100 2	25
HSK.G1.1/2(B/G)	G1-1/2″	32-38	47.80	16	47	60	9 00 001 2120 1	9 00 001 2120 2	25
HSK.G2(B/G)	G2″	37-44	59.61	16	47	65	9 00 001 2140 1	9 00 001 2140 2	25

推荐配件：

24页

112页

点击返回

HSK电缆接头 — 公制加长尼龙电缆防水接头

CE RoHs IP68

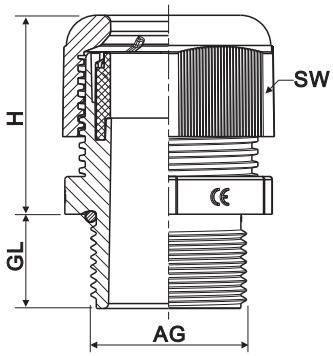

材　　料：PA
密 封 件：改性橡胶
防护等级：在规定的卡口范围内，并使用合适的0型密封圈，防护等级可以达到IP68
温度范围：静态：-40 C到100 C，短时间可达到120°C，动态：-20°C到80°C，短时间可达到100°C
标准颜色：黑色（RAL9005），灰白色（RAL7047）
阻燃等级：UL94-V2

型号	螺纹规格	⌀ 电缆范围 mm	AG mm	GL mm	H mm	SW mm	订货号（白色）	订货号（黑色）	
HSK.L.M12.A(B/G)	M12X1.5	2-5	12	15	20	15	9 00 002 0120 1	9 00 002 0120 2	50
HSK.L.M12.B(B/G)	M12X1.5	3-6.5	12	15	20	15	9 00 002 0121 1	9 00 002 0121 2	50
HSK.L.M16.A(B/G)	M16X1.5	2-6	16	15	22	19	9 00 002 0160 1	9 00 002 0160 2	50
HSK.L.M16.B(B/G)	M16X1.5	4-8	16	15	22	19	9 00 002 0161 1	9 00 002 0161 2	50
HSK.L.M20.A(B/G)	M20X1.5	5-10	20	15	26.5	24	9 00 002 0200 1	9 00 002 0200 2	50
HSK.L.M20.B(B/G)	M20X1.5	6-12	20	15	26.5	24	9 00 002 0201 1	9 00 002 0201 2	50
HSK.L.M22.A(B/G)	M22X1.5	6-12	22	15	28	27	9 00 002 0220 1	9 00 002 0220 2	50
HSK.L.M22.B(B/G)	M22X1.5	10-14	22	15	28	27	9 00 002 0221 1	9 00 002 0221 2	50
HSK.L.M25.A(B/G)	M25X1.5	10-14	25	15	31.5	33	9 00 002 0250 1	9 00 002 0250 2	20
HSK.L.M25.B(B/G)	M25X1.5	13-18	25	15	31.5	33	9 00 002 0251 1	9 00 002 0251 2	20
HSK.L.M32.A(B/G)	M32X1.5	13-20	32	15	39	42	9 00 002 0320 1	9 00 002 0320 2	20
HSK.L.M32.B(B/G)	M32X1.5	18-15	32	15	39	42	9 00 002 0321 1	9 00 002 0321 2	20
HSK.L.M40.A(B/G)	M40X1.5	22-32	40	18	48.5	53	9 00 002 0400 1	9 00 002 0400 2	10
HSK.L.M40.B(B/G)	M40X1.5	20-26	40	18	48.5	53	9 00 002 0401 1	9 00 002 0401 2	10
HSK.L.M50.A(B/G)	M50X1.5	25-31	50	18	47.3	60	9 00 002 0500 1	9 00 002 0500 2	5
HSK.L.M50.B(B/G)	M50X1.5	32-38	50	18	47.3	60	9 00 002 0501 1	9 00 002 0501 2	5
HSK.L.M63.A(B/G)	M63X1.5	29-35	63	18	47	68	9 00 002 0630 1	9 00 002 0630 2	5
HSK.L.M63.B(B/G)	M63X1.5	37-44	63	18	47	68	9 00 002 0631 1	9 00 002 0631 2	5

推荐配件：

22页

112页

点击返回

HSK电缆接头 — PG加长尼龙电缆防水接头

CE RoHs IP68

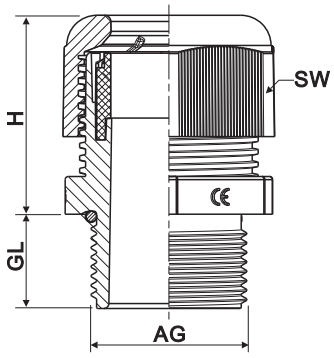

材　　料：PA
密 封 件：改性橡胶
防护等级：在规定的卡口范围内，并使用合适的0型密封圈，防护等级可以达到IP68
温度范围：静态：-40°C到100°C，短时间可达到120°C，动态：-20°C到80°C，短时间可达到100°C
标准颜色：黑色（RAL9005），灰白色（RAL7047）
阻燃等级：UL94-V2

型号	螺纹规格	电缆范围 mm	AG mm	GL mm	H mm	SW mm	订货号（白色）	订货号（黑色）	
HSK.L.PG7(B/G)	PG7	3-6.5	12.5	15	20	15	9 00 002 1070 1	9 00 002 1070 2	50
HSK.L.PG9.A(B/G)	PG9	2-6	15.2	15	22	19	9 00 002 1090 1	9 00 002 1090 2	50
HSK.L.PG9.B(B/G)	PG9	4-8	15.2	15	22	19	9 00 002 1091 1	9 00 002 1091 2	50
HSK.L.PG11(B/G)	PG11	5-10	18.6	15	25	22	9 00 002 1110 1	9 00 002 1110 2	50
HSK.L.PG13.5.A(B/G)	PG13.5	5-10	20.4	14	26.5	24	9 00 002 1130 1	9 00 002 1130 2	50
HSK.L.PG13.5.B(B/G)	PG13.5	6-12	20.4	14	26.5	24	9 00 002 1131 1	9 00 002 1131 2	50
HSK.L.PG16.A(B/G)	PG16	6-12	22.5	15	28	27	9 00 002 1160 1	9 00 002 1160 2	50
HSK.L.PG16.B(B/G)	PG16	10-14	22.5	15	28	27	9 00 002 1161 1	9 00 002 1161 2	50
HSK.L.PG21.A(B/G)	PG21	10-14	28.3	15	31.5	33	9 00 002 1210 1	9 00 002 1210 2	20
HSK.L.PG21.B(B/G)	PG21	13-18	28.3	15	31.5	33	9 00 002 1211 1	9 00 002 1211 2	20
HSK.L.PG29.A(B/G)	PG29	13-20	37	15	39	42	9 00 002 1290 1	9 00 002 1290 2	20
HSK.L.PG29.B(B/G)	PG29	18-25	37	15	39	42	9 00 002 1291 1	9 00 002 1291 2	20
HSK.L.PG36.A(B/G)	PG36	20-26	47	18	48.5	53	9 00 002 1360 1	9 00 002 1360 2	10
HSK.L.PG36.B(B/G)	PG36	22-32	47	18	48.5	53	9 00 002 1361 1	9 00 002 1361 2	10
HSK.L.PG42.A(B/G)	PG42	25-31	54	18	47.3	60	9 00 002 1420 1	9 00 002 1420 2	5
HSK.L.PG42.B(B/G)	PG42	32-38	54	18	47.3	60	9 00 002 1421 1	9 00 002 1421 2	5
HSK.L.PG48.A(B/G)	PG48	29-35	59.3	18	47	68	9 00 002 1480 1	9 00 002 1480 2	5
HSK.L.PG48.B(B/G)	PG48	37-44	59.3	18	47	68	9 00 002 1481 1	9 00 002 1481 2	5

推荐配件：

23页

112页

点击返回

HSK电缆接头 — 公制多芯尼龙电缆防水接头

CE RoHs IP65

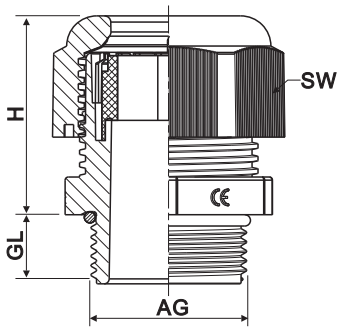

材　　料：PA
密 封 件：改性橡胶
防护等级：IP65（在线径=孔径的情况下可达到IP68）
温度范围：静态:-40°C到100°C, 短时间可达到120°C, 动态:-20°C到80°C, 短时间可达到100°C
标准颜色：黑色(RAL9005), 灰白色(RAL7047)
阻燃等级：UL94-V2

型号	螺纹规格	孔数 孔径 mm	AG mm	GL mm	H mm	SW mm	订货号（灰白色）	订货号（黑色）	
HSK.MU.M16(B/G)	M16X1.5	4X1.4	16	8	22	19	9 00 003 0160 1	9 00 003 0160 2	50
HSK.MU.M20.A(B/G)	M20X1.5	2X5	20	9	26.5	24	9 00 003 0200 1	9 00 003 0200 2	50
HSK.MU.M20.B(B/G)	M20X1.5	6X3	20	9	26.5	24	9 00 003 0201 1	9 00 003 0201 2	50
HSK.MU.M20.C(B/G)	M20X1.5	3X4	20	9	26.5	24	9 00 003 0202 1	9 00 003 0202 2	50
HSK.MU.M22.A(B/G)	M22X1.5	2X6	22	10	28	27	9 00 003 0220 1	9 00 003 0220 2	50
HSK.MU.M22.B(B/G)	M22X1.5	7X3	22	10	28	27	9 00 003 0221 1	9 00 003 0221 2	50
HSK.MU.M22.C(B/G)	M22X1.5	4X4	22	10	28	27	9 00 003 0222 1	9 00 003 0222 2	50
HSK.MU.M22.D(B/G)	M22X1.5	6X4	22	10	28	27	9 00 003 0223 1	9 00 003 0223 2	50
HSK.MU.M25.A(B/G)	M25X1.5	4X6	25	11	31.5	33	9 00 003 0250 1	9 00 003 0250 2	20
HSK.MU.M25.B(B/G)	M25X1.5	3X7	25	11	31.5	33	9 00 003 0251 1	9 00 003 0251 2	20
HSK.MU.M32.A(B/G)	M32X1.5	10X6	32	11	39	42	9 00 003 0320 1	9 00 003 0320 2	20
HSK.MU.M32.B(B/G)	M32X1.5	4X9	32	11	39	42	9 00 003 0321 1	9 00 003 0321 2	20
HSK.MU.M32.C(B/G)	M32X1.5	6X6.5	32	11	39	42	9 00 003 0322 1	9 00 003 0322 2	20
HSK.MU.M40.A(B/G)	M40X1.5	2X15	40	13	48.5	53	9 00 003 0400 1	9 00 003 0400 2	10
HSK.MU.M40.B(B/G)	M40X1.5	3X10	40	13	48.5	53	9 00 003 0401 1	9 00 003 0401 2	10
HSK.MU.M40.C(B/G)	M40X1.5	9X7	40	13	48.5	53	9 00 003 0402 1	9 00 003 0402 2	10
HSK.MU.M50.A(B/G)	M50X1.5	4X12	50	13	47.3	60	9 00 003 0500 1	9 00 003 0500 2	10
HSK.MU.M50.B(B/G)	M50X1.5	3X15	50	13	47.3	60	9 00 003 0501 1	9 00 003 0501 2	10
HSK.MU.M63.A(B/G)	M63X1.5	6X12	63	14	47	68	9 00 003 0630 1	9 00 003 0630 2	5
HSK.MU.M63.B(B/G)	M63X1.5	3X18	63	14	47	68	9 00 003 0631 1	9 00 003 0631 2	5

推荐配件:

22页

112页

点击返回

HSK电缆接头 — PG多芯尼龙电缆防水接头

CE RoHs IP65

材　　料：PA
密 封 件：改性橡胶
防护等级：IP65（在线径=孔径的情况下可达到IP68）
温度范围：静态:-40°C到100°C, 短时间可达到120°C, 动态:-20°C到80°C, 短时间可达到100°C
标准颜色：黑色(RAL9005), 灰白色(RAL7047)
阻燃等级：UL94-V2

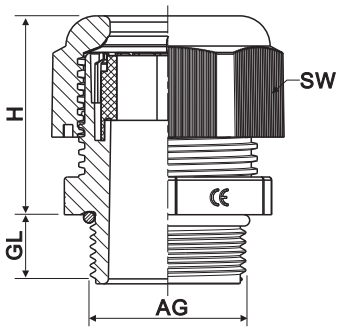

型号	螺纹规格	孔数 孔径 mm	AG mm	GL mm	H mm	SW mm	订货号（白色）	订货号（黑色）	
HSK.MU.PG9(B/G)	PG9	4X1.4	15.2	8	22	19	9 00 003 1109 1	9 00 003 1109 2	50
HSK.MU.PG11.B(B/G)	PG11	2X4	18.6	8	25	22	9 00 003 1111 1	9 00 003 1111 2	50
HSK.MU.PG11.C(B/G)	PG11	3X3	18.6	8	25	22	9 00 003 1112 1	9 00 003 1112 2	50
HSK.MU.PG13.5.A(B/G)	PG13.5	2X5	20.4	9	26.5	24	9 00 003 1130 1	9 00 003 1130 2	50
HSK.MU.PG13.5.B(B/G)	PG13.5	6X3	20.4	9	26.5	24	9 00 003 1131 1	9 00 003 1131 2	50
HSK.MU.PG13.5.C(B/G)	PG13.5	3X4	20.4	9	26.5	24	9 00 003 1132 1	9 00 003 1132 2	50
HSK.MU.PG16.A(B/G)	PG16	2X6	22.5	10	28	27	9 00 003 1160 1	9 00 003 1160 2	50
HSK.MU.PG16.B(B/G)	PG16	7X3	22.5	10	28	27	9 00 003 1161 1	9 00 003 1161 2	50
HSK.MU.PG16.C(B/G)	PG16	4X4	22.5	10	28	27	9 00 003 1162 1	9 00 003 1162 2	50
HSK.MU.PG16.D(B/G)	PG16	6X4	22.5	10	28	27	9 00 003 1163 1	9 00 003 1163 2	50
HSK.MU.PG21.A(B/G)	PG21	4X6	28.3	11	31.5	33	9 00 003 1210 1	9 00 003 1210 2	20
HSK.MU.PG21.B(B/G)	PG21	3X7	28.3	11	31.5	33	9 00 003 1211 1	9 00 003 1211 2	20
HSK.MU.PG29.A(B/G)	PG29	10X6	37	11	39	42	9 00 003 1290 1	9 00 003 1290 2	20
HSK.MU.PG29.B(B/G)	PG29	4X9	37	11	39	42	9 00 003 1291 1	9 00 003 1291 2	20
HSK.MU.PG29.C(B/G)	PG29	6X6.5	37	11	39	42	9 00 003 1292 1	9 00 003 1292 2	20
HSK.MU.PG36.A(B/G)	PG36	2X15	47	13	48.5	53	9 00 003 1360 1	9 00 003 1360 2	10
HSK.MU.PG36.B(B/G)	PG36	3X10	47	13	48.5	53	9 00 003 1361 1	9 00 003 1361 2	10
HSK.MU.PG36.C(B/G)	PG36	9X7	47	13	48.5	53	9 00 003 1362 1	9 00 003 1362 2	10
HSK.MU.PG42.A(B/G)	PG42	4X12	54	13	47.3	60	9 00 003 1420 1	9 00 003 1420 2	10
HSK.MU.PG42.B(B/G)	PG42	3X15	54	13	47.3	60	9 00 003 1421 1	9 00 003 1421 2	10
HSK.MU.PG48.B(B/G)	PG48	6X12	59.3	14	47	68	9 00 003 1481 1	9 00 003 1481 2	5
HSK.MU.PG48.C(B/G)	PG48	3X18	59.3	14	47	68	9 00 003 1482 1	9 00 003 1482 2	5

推荐配件:

23页

112页

点击返回

HSK电缆接头 — 公制扁平尼龙电缆防水接头

CE RoHs IP65

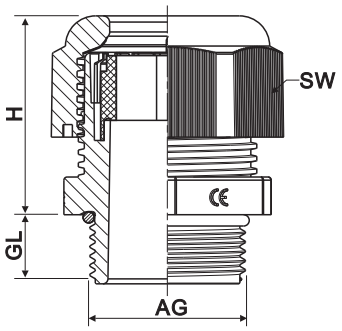

材　　料：PA
密 封 件：改性橡胶
防护等级：IP65（在线径=孔径的情况下可达到IP68）
温度范围：静态:-40°C到100°C, 短时间可达到120°C, 动态:-20°C到80°C, 短时间可达到100°C
标准颜色：黑色(RAL9005), 灰白色(RAL7047)
阻燃等级：UL94-V2

型号	螺纹规格	长 宽 mm	AG mm	GL mm	H mm	SW mm	订货号（白色）	订货号（黑色）	
HSK.FL.M20(B/G)	M20X1.5	12X7	20	9	26.5	24	9 00 004 0200 1	9 00 004 0200 2	50
HSK.FL.M25.A(B/G)	M25X1.5	14X6	25	11	31.5	33	9 00 004 0250 1	9 00 004 0250 2	20
HSK.FL.M25.B(B/G)	M25X1.5	14X7	25	11	31.5	33	9 00 004 0251 1	9 00 004 0251 2	20
HSK.FL.M32(B/G)	M32X1.5	22X8	32	11	39	42	9 00 004 0320 1	9 00 004 0320 2	20
HSK.FL.M40.A(B/G)	M40X1.5	28.5X10	40	13	48.5	53	9 00 004 0400 1	9 00 004 0400 2	10
HSK.FL.M40.B(B/G)	M40X1.5	30.5X12	40	13	48.5	53	9 00 004 0401 1	9 00 004 0401 2	10
HSK.FL.M40.C(B/G)	M40X1.5	31X7.5	40	13	48.5	53	9 00 004 0402 1	9 00 004 0402 2	10
HSK.FL.M50(B/G)	M50X1.5	33.5X11.5	50	13	47.3	60	9 00 004 0500 1	9 00 004 0500 2	10
HSK.FL.M63(B/G)	M63X1.5	38X12	63	14	47	68	9 00 004 0630 1	9 00 004 0630 2	10

推荐配件 ：

22页

112页

点击返回

HSK电缆接头 — PG扁平尼龙电缆防水接头

CE RoHs IP65

材　　料：PA
密 封 件：改性橡胶
防护等级：IP65（在线径=孔径的情况下可达到IP68）
温度范围：静态:-40°C到100°C, 短时间可达到120°C, 动态:-20°C到80°C, 短时间可达到100°C
标准颜色：黑色(RAL9005), 灰白色(RAL7047)
阻燃等级：UL94-V2

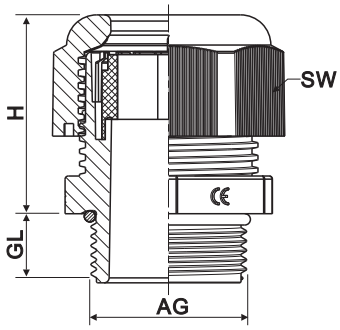

型号	螺纹规格	长 宽 mm	AG mm	GL mm	H mm	SW mm	订货号（白色）	订货号（黑色）	
HSK.FL.PG13.5(B/G)	PG13.5	12X7	20.4	9	26.5	24	9 00 004 1130 1	9 00 004 1130 2	50
HSK.FL.PG21.A(B/G)	PG21	14X6	28.3	11	31.5	33	9 00 004 1210 1	9 00 004 1210 2	20
HSK.FL.PG21.B(B/G)	PG21	14X7	28.3	11	31.5	33	9 00 004 1211 1	9 00 004 1211 2	20
HSK.FL.PG29(B/G)	PG29	22X8	37	11	39	42	9 00 004 1290 1	9 00 004 1290 2	20
HSK.FL.PG36.A(B/G)	PG36	28.5X10	47	13	48.5	53	9 00 004 1360 1	9 00 004 1360 2	10
HSK.FL.PG36.B(B/G)	PG36	30.5X12	47	13	48.5	53	9 00 004 1361 1	9 00 004 1361 2	10
HSK.FL.PG36.C(B/G)	PG36	31X7.5	47	13	48.5	53	9 00 004 1362 1	9 00 004 1362 2	10
HSK.FL.PG42(B/G)	PG42	33.5X11.5	54	13	47.3	60	9 00 004 1420 1	9 00 004 1420 2	10
HSK.FL.PG48(B/G)	PG48	38X12	59.3	14	47	68	9 00 004 1480 1	9 00 004 1480 2	10

推荐配件:

23页

112页

<点击返回

HSK电缆接头 — 公制防折断尼龙电缆防水接头

CE RoHs IP68

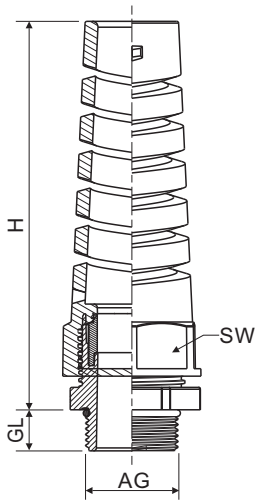

材　　料：PA
密 封 件：改性橡胶
防护等级：在规定的卡口范围内，并使用合适的0型密封圈，防护等级可以达到IP68
温度范围：静态：-40°C到100°C，短时间可达到120°C，动态：-20°C到80°C，短时间可达到100°C
标准颜色：黑色（RAL9005），灰白色（RAL7047）
阻燃等级：UL94-V2

型号	螺纹规格	电缆范围 mm	AG mm	GL mm	H mm	SW mm	订货号（白色）	订货号（黑色）	
HSK.F.M12.A(B/G)	M12X1.5	3-6.5	12	8	54	15	9 00 005 0120 1	9 00 005 0120 2	100
HSK.F.M12.B(B/G)	M12X1.5	2-5	12	8	54	15	9 00 005 0121 1	9 00 005 0121 2	100
HSK.F.M16.A(B/G)	M16X1.5	4-8	16	8	63	19	9 00 005 0160 1	9 00 005 0160 2	100
HSK.F.M16.B(B/G)	M16X1.5	2-6	16	8	63	19	9 00 005 0161 1	9 00 005 01612	100
HSK.F.M20.A(B/G)	M20X1.5	6-12	20	9	90	24	9 00 005 0200 1	9 00 005 0200 2	50
HSK.F.M20.B(B/G)	M20X1.5	5-10	20	9	90	24	9 00 005 0201 1	9 00 005 0201 2	50
HSK.F.M22.A(B/G)	M22X1.5	10-14	22	10	100	27	9 00 005 0201 1	9 00 005 0201 2	25
HSK.F.M22.B(B/G)	M22X1.5	7-12	22	10	100	27	9 00 005 0211 1	9 00 005 0221 2	25
HSK.F.M25.A(B/G)	M25X1.5	13-18	25	11	114	33	9 00 005 0250 1	9 00 005 0250 2	25
HSK.F.M25.B(B/G)	M25X1.5	9-16	25	11	114	33	9 00 005 0251 1	9 00 005 0251 2	25

推荐配件：

22页

112页

点击返回

HSK电缆接头 — PG防折断尼龙电缆防水接头

CE RoHs IP68

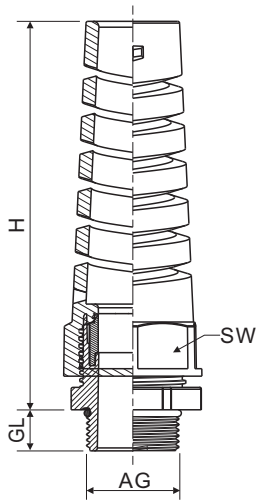

材　　料：PA
密 封 件：改性橡胶
防护等级：在规定的卡口范围内，并使用合适的0型密封圈，防护等级可以达到IP68
温度范围：静态：-40°C到100°C，短时间可达到120°C，动态：-20°C到80°C，短时间可达到100°C
标准颜色：黑色（RAL9005），灰白色（RAL7047）
阻燃等级：UL94-V2

型号	螺纹规格	⌀ 电缆范围 mm	AG mm	GL mm	H mm	SW mm	订货号（白色）	订货号（黑色）	
HSK.F.PG7.A(B/G)	PG7	3-6.5	12.5	8	54	15	9 00 005 1070 1	9 00 005 1070 2	100
HSK.F.PG7.B(B/G)	PG7	2-5	12.5	8	54	15	9 00 005 1071 1	9 00 005 1071 2	100
HSK.F.PG9.A(B/G)	PG9	4-8	15.2	8	63	19	9 00 005 1090 1	9 00 005 1090 2	100
HSK.F.PG9.B(B/G)	PG9	2-6	15.2	8	63	19	9 00 005 1091 1	9 00 005 1091 2	100
HSK.F.PG11.A(B/G)	PG11	5-10	18.6	8	78	22	9 00 005 1110 1	9 00 005 1110 2	50
HSK.F.PG11.B(B/G)	PG11	3-7	18.6	8	78	22	9 00 005 1111 1	9 00 005 1111 2	50
HSK.F.PG13.5.A(B/G)	PG13.5	6-12	20.4	9	90	24	9 00 005 1130 1	9 00 005 1130 2	50
HSK.F.PG13.5.B(B/G)	PG13.5	5-10	20.4	9	90	24	9 00 005 1131 1	9 00 005 1131 2	50
HSK.F.PG16.A(B/G)	PG16	10-14	22.5	10	100	27	9 00 005 1160 1	9 00 005 1160 2	25
HSK.F.PG16.B(B/G)	PG16	7-12	22.5	10	100	27	9 00 005 1161 1	9 00 005 1161 2	25
HSK.F.PG21.A(B/G)	PG21	13-18	28.3	11	114	33	9 00 005 1210 1	9 00 005 1210 2	25
HSK.F.PG21.B(B/G)	PG21	9-16	28.3	11	114	33	9 00 005 1211 1	9 00 005 1211 2	25

推荐配件：

23页

112页

点击返回

SEHON®

塑料配件

DPK塑料配件 — 公制尼龙闷盖

CE RoHs IP56

材　　料：PA
防护等级：IP56，使用合适的O形密封圈，防护等级可以达到IP68
温度范围：-40°C-100°C
标准颜色：黑色(RAL9005)，灰白色(RAL7047)
阻燃等级：UL94-V2

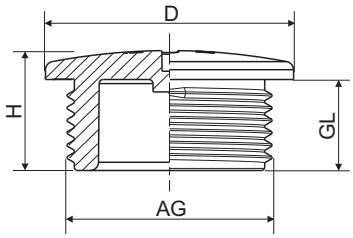

型号	螺纹规格	AG mm	GL mm	D mm	H mm	订货号（灰白色）	订货号（黑色）	
DPK.M12（B/G）	M12X1.5	12	8	15	11	9 00 006 0120 1	9 00 006 0120 2	100
DPK.M16（B/G）	M16X1.5	16	8	20	11	9 00 006 0160 1	9 00 006 0160 2	100
DPK.M18（B/G）	M18X1.5	18	8	23	11	9 00 006 0180 1	9 00 006 0180 2	100
DPK.M20（B/G）	M20X1.5	20	9	25	12	9 00 006 0200 1	9 00 006 0200 2	100
DPK.M25（B/G）	M25X1.5	25	11	30	14.5	9 00 006 0250 1	9 00 006 0250 2	50
DPK.M32（B/G）	M32X1.5	32	11	38	14.5	9 00 006 0320 1	9 00 006 0320 2	50
DPK.M40（B/G）	M40X1.5	40	13	46	16.5	9 00 006 0400 1	9 00 006 0400 2	30
DPK.M50（B/G）	M50X1.5	50	15	56	18.5	9 00 006 0500 1	9 00 006 0500 2	30
DPK.M63（B/G）	M63X1.5	63	15	69	21	9 00 006 0630 1	9 00 006 0630 2	10

推荐配件：

112页

塑料电缆防水接头
塑料配件
金属电缆防水接头
金属配件
防爆隔爆系列
密封件
塑料软管
塑料软管接头/附件
金属软管
金属软管接头
机箱系列

<点击
返回

DPK塑料配件 — PG尼龙闷盖

CE RoHs IP56

材　　料：PA
防护等级：IP56，使用合适的O形密封圈，防护等级可以达到IP68
温度范围：-40°C-100°C
标准颜色：黑色(RAL9005)，灰白色(RAL7047)
阻燃等级：UL94-V2

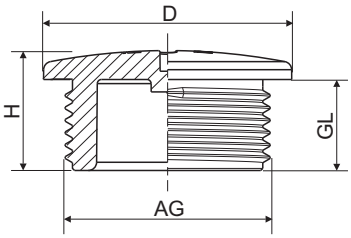

型号	螺纹规格	AG mm	GL mm	D mm	H mm	订货号（灰白色）	订货号（黑色）	
DPK.PG7 (B/G)	PG7	12.5	8	16	11	9 00 006 1070 1	9 00 006 1070 2	100
DPK.PG9 (B/G)	PG9	15.2	8	19	11	9 00 006 1090 1	9 00 006 1090 2	100
DPK.PG11 (B/G)	PG11	18.6	8	23	11	9 00 006 1110 1	9 00 006 1110 2	100
DPK.PG13.5 (B/G)	PG13.5	20.4	9	25	12	9 00 006 1130 1	9 00 006 1130 2	100
DPK.PG16 (B/G)	PG16	22.5	10	27	13	9 00 006 1160 1	9 00 006 1160 2	100
DPK.PG21 (B/G)	PG21	28.3	11	33	14.5	9 00 006 1210 1	9 00 006 1210 2	50
DPK.PG29 (B/G)	PG29	37	11	44	14.5	9 00 006 1290 1	9 00 006 1290 2	50
DPK.PG36 (B/G)	PG36	47	13	55	16.5	9 00 006 1360 1	9 00 006 1360 2	30
DPK.PG42 (B/G)	PG42	54	15	62	18.5	9 00 006 1420 1	9 00 006 1420 2	30
DPK.PG48 (B/G)	PG48	59.3	15	69	21	9 00 006 1480 1	9 00 006 1480 2	10

推荐配件：

112页

点击返回

REK塑胶配件 — 公制尼龙减径环

CE RoHs IP56

材　　料：PA
防护等级：IP56，使用合适的O形密封圈，防护等级可以达到IP68
温度范围：-40°C-100°C
标准颜色：黑色(RAL9005)，灰白色(RAL7047)
阻燃等级：UL94-V2

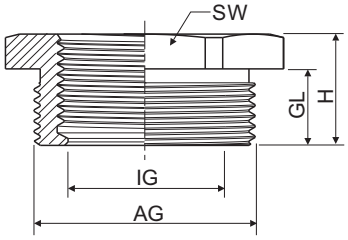

形式A

型号	螺纹规格 AG	螺纹规格 IG	GL mm	H mm	SW mm	形式	订货号（灰白色）	订货号（黑色）	
REK.M16(B/G)	M16X1.5	M12X1.5	8	12	18	A	9 00 007 0160 1	9 00 007 0160 2	100
REK.M20(B/G)	M20X1.5	M16X1.5	9	13	24	A	9 00 007 0200 1	9 00 007 0200 2	100
REK.M25(B/G)	M25X1.5	M20X1.5	11	16	29	A	9 00 007 0250 1	9 00 007 0250 2	50
REK.M32(B/G)	M32X1.5	M25X1.5	11	16	36	A	9 00 007 0320 1	9 00 007 0320 2	50
REK.M40(B/G)	M40X1.5	M32X1.5	13	19	45	A	9 00 007 0400 1	9 00 007 0400 2	30
REK.M50(B/G)	M50X1.5	M40X1.5	14	22	55	A	9 00 007 0500 1	9 00 007 0500 2	30
REK.M63(B/G)	M63X1.5	M50X1.5	15	24	68	A	9 00 007 0630 1	9 00 007 0630 2	10

推荐配件：

112 页

<点击
返回

REK塑胶配件 — PG尼龙减径环

CE RoHs IP56

材　　料：PA
防护等级：IP56，使用合适的O形密封圈，防护等级可以达到IP68
温度范围：-40°C-100°C
标准颜色：黑色(RAL9005)，灰白色(RAL7047)
阻燃等级：UL94-V2

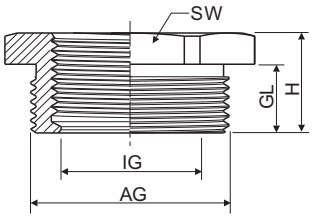

形式A

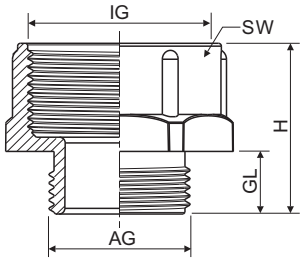

形式B

型号	螺纹规格 AG	螺纹规格 IG	GL mm	H mm	SW mm	形式	订货号（灰白色）	订货号（黑色）	
REK.PG9(B/G)	PG9	PG7	8	12	18	B	9 00 007 1090 1	9 00 007 1090 2	100
REK.PG11(B/G)	PG11	PG9	8	12	22	B	9 00 007 1110 1	9 00 007 1110 2	100
REK.PG13.5(B/G)	PG13.5	PG11	9	14	24	B	9 00 007 1130 1	9 00 007 1130 2	100
REK.PG16(B/G)	PG16	PG13.5	9	14	23	B	9 00 007 1160 1	9 00 007 1160 2	100
REK.PG21(B/G)	PG21	PG16	10	16	27	A	9 00 007 1210 1	9 00 007 1210 2	50
REK.PG29(B/G)	PG29	PG21	11	16	33	A	9 00 007 1290 1	9 00 007 1290 2	50
REK.PG36(B/G)	PG36	PG29	11	17	40	A	9 00 007 1360 1	9 00 007 1360 2	30

推荐配件：

112页

塑料电缆防水接头
塑料配件
金属电缆防水接头
金属配件
防爆隔爆系列
密封件
塑料软管
塑料软管接头/附件
金属软管
金属软管接头
机箱系列

点击返回

EWK塑胶配件 — 公制尼龙扩径环

CE RoHs IP56

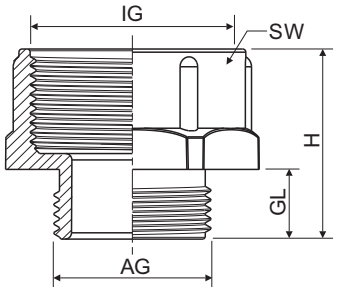

材　　料：PA
防护等级：IP56，使用合适的O形密封圈，防护等级可以达到IP68
温度范围：-40°C-100°C
标准颜色：黑色(RAL9005)，灰白色(RAL7047)
阻燃等级：UL94-V2

型号	螺纹规格 AG	螺纹规格 IG	GL mm	H mm	SW mm	订货号（灰白色）	订货号（黑色）	
EWK.M12(B/G)	M12X1.5	M16X1.5	8	22	20	9 00 008 0120 1	9 00 008 0120 2	100
EWK.M16(B/G)	M16X1.5	M20X1.5	8	23	24	9 00 008 0160 1	9 00 008 0160 2	100
EWK.M20(B/G)	M20X1.5	M25X1.5	9	27	30	9 00 008 0200 1	9 00 008 0200 2	50
EWK.M25(B/G)	M25X1.5	M32X1.5	11	30	36	9 00 008 0250 1	9 00 008 0250 2	50
EWK.M32(B/G)	M32X1.5	M40X1.5	11	34	45	9 00 008 0320 1	9 00 008 0320 2	30
EWK.M40(B/G)	M40X1.5	M50X1.5	13	37	54	9 00 008 0400 1	9 00 008 0400 2	30
EWK.M50(B/G)	M50X1.5	M63X1.5	14	41	68	9 00 008 0500 1	9 00 008 0500 2	10

推荐配件:

112页

<点击
返回

EWK塑胶配件 — PG尼龙扩径环

CE RoHs IP56

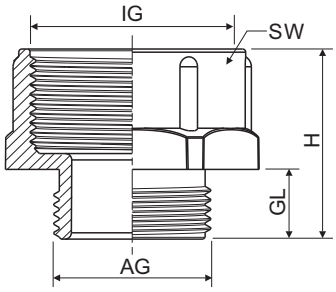

材　　料：PA
防护等级：IP56，使用合适的O形密封圈，防护等级可以达到IP68
温度范围：-40℃-100℃
标准颜色：黑色(RAL9005)，灰白色(RAL7047)
阻燃等级：UL94-V2

型号	螺纹规格 AG	螺纹规格 IG	GL mm	H mm	SW mm	订货号（灰白色）	订货号（黑色）	
EWK.PG7(B/G)	PG7	PG9	8	20	19	9 00 008 1070 1	9 00 008 1070 2	100
EWK.PG9(B/G)	PG9	PG11	8	23	23	9 00 008 1090 1	9 00 008 1090 2	100
EWK.PG11(B/G)	PG11	PG13.5	8	23	24	9 00 008 1110 1	9 00 008 1110 2	100
EWK.PG13.5(B/G)	PG13.5	PG16	9	26	27	9 00 008 1130 1	9 00 008 1130 2	100
EWK.PG16(B/G)	PG16	PG21	10	29	32	9 00 008 1160 1	9 00 008 1160 2	50
EWK.PG21(B/G)	PG21	PG29	11	32	42	9 00 008 1210 1	9 00 008 1210 2	50
EWK.PG29(B/G)	PG29	PG36	11	35	53	9 00 008 1290 1	9 00 008 1290 2	30
EWK.PG36(B/G)	PG36	PG42	13	41	60	9 00 008 1360 1	9 00 008 1360 2	30
EWK.PG42(B/G)	PG42	PG48	15	46	65	9 00 008 1420 1	9 00 008 1420 2	10

推荐配件：

112页

塑料电缆防水接头
塑料配件
金属电缆防水接头
金属配件
防爆隔爆系列
密封件
塑料软管
塑料软管接头/附件
金属软管
金属软管接头
机箱系列

<点击返回

GMK塑胶配件 — 公制尼龙螺母

CE RoHs

材　　料：PA
温度范围：-40℃-100℃
标准颜色：黑色(RAL9005)，灰白色(RAL7047)
阻燃等级：UL94-V2

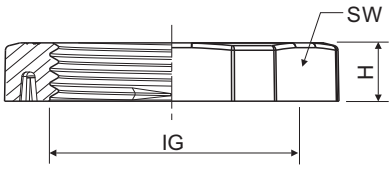

型号	螺纹规格 IG	H mm	SW mm	订货号（灰白色）	订货号（黑色）	
GMK.M12(B/G)	M12X1.5	5	19	9 00 009 0120 1	9 00 009 0120 2	200
GMK.M16(B/G)	M16X1.5	5	22	9 00 009 0160 1	9 00 009 0160 2	200
GMK.M20(B/G)	M20X1.5	6	27	9 00 009 0200 1	9 00 009 0200 2	200
GMK.M22(B/G)	M22X1.5	6	30	9 00 009 0220 1	9 00 009 0220 2	200
GMK.M25(B/G)	M25X1.5	6	32	9 00 009 0250 1	9 00 009 0250 2	200
GMK.M32(B/G)	M32X1.5	7	41	9 00 009 0320 1	9 00 009 0320 2	100
GMK.M40(B/G)	M40X1.5	8	50	9 00 009 0400 1	9 00 009 0400 2	100
GMK.M50(B/G)	M50X1.5	8	60	9 00 009 0500 1	9 00 009 0500 2	60
GMK.M63(B/G)	M63X1.5	8	75	9 00 009 0630 1	9 00 009 0630 2	60

塑料电缆防水接头
塑料配件
金属电缆防水接头
金属配件
防爆隔爆系列
密封件
塑料软管
塑料软管接头/附件
金属软管
金属软管接头
机箱系列
<点击返回

GMK塑胶配件 — PG尼龙螺母

CE RoHs

材　　料：PA
温度范围：-40°C-100°C
标准颜色：黑色(RAL9005)，灰白色(RAL7047)
阻燃等级：UL94-V2

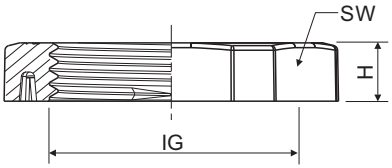

型号	螺纹规格 IG	H mm	SW mm	订货号（灰白色）	订货号（黑色）	
GMK.PG7(B/G)	PG7	5	19	9 00 009 1070 1	9 00 009 1070 2	200
GMK.PG9(B/G)	PG9	5	22	9 00 009 1090 1	9 00 009 1090 2	200
GMK.PG11(B/G)	PG11	5	24	9 00 009 1110 1	9 00 009 1110 2	200
GMK.PG13.5(B/G)	PG13.5	6	27	9 00 009 1130 1	9 00 009 1130 2	200
GMK.PG16(B/G)	PG16	6	30	9 00 009 1160 1	9 00 009 1160 2	200
GMK.PG21(B/G)	PG21	7	36	9 00 009 1210 1	9 00 009 1210 2	100
GMK.PG29(B/G)	PG29	7	45	9 00 009 1290 1	9 00 009 1290 2	100
GMK.PG36(B/G)	PG36	8	60	9 00 009 1360 1	9 00 009 1360 2	60
GMK.PG42(B/G)	PG42	8	65	9 00 009 1420 1	9 00 009 1420 2	60
GMK.PG48(B/G)	PG48	8	70	9 00 009 1480 1	9 00 009 1480 2	20

塑料电缆防水接头
塑料配件
金属电缆防水接头
金属配件
防爆隔爆系列
密封件
塑料软管
塑料软管接头/附件
金属软管
金属软管接头
机箱系列
<点击返回

GMK塑胶配件 — G管制尼龙螺母

CE RoHs

材　　料：PA
温度范围：-40℃-100℃
标准颜色：黑色(RAL9005)，灰白色(RAL7047)
阻燃等级：UL94-V2

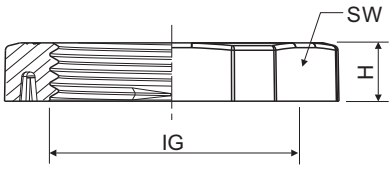

型号	螺纹规格 IG	H mm	SW mm	订货号（灰白色）	订货号（黑色）	
GMK.G1/4(B/G)	G1/4"	5	19	9 00 009 2020 1	9 00 009 2020 2	100
GMK.G3/8(B/G)	G3/8"	5	22	9 00 009 2030 1	9 00 009 2030 2	100
GMK.G1/2(B/G)	G1/2"	6	30	9 00 009 2040 1	9 00 009 2040 2	100
GMK.G3/4(B/G)	G3/4"	6	32	9 00 009 2060 1	9 00 009 2060 2	50
GMK.G1(B/G)	G1"	7	41	9 00 009 2080 1	9 00 009 2080 2	50
GMK.G1.1/4(B/G)	G1-1/4"	8	50	9 00 009 2100 1	9 00 009 2100 2	25
GMK.G1.1/2(B/G)	G1-1/2"	8	60	9 00 009 2120 1	9 00 009 2120 2	25
GMK.G2(B/G)	G2"	8	75	9 00 009 2140 1	9 00 009 2140 2	25

点击返回

SEHON
PG21
SEHON
PG36

SEHON®

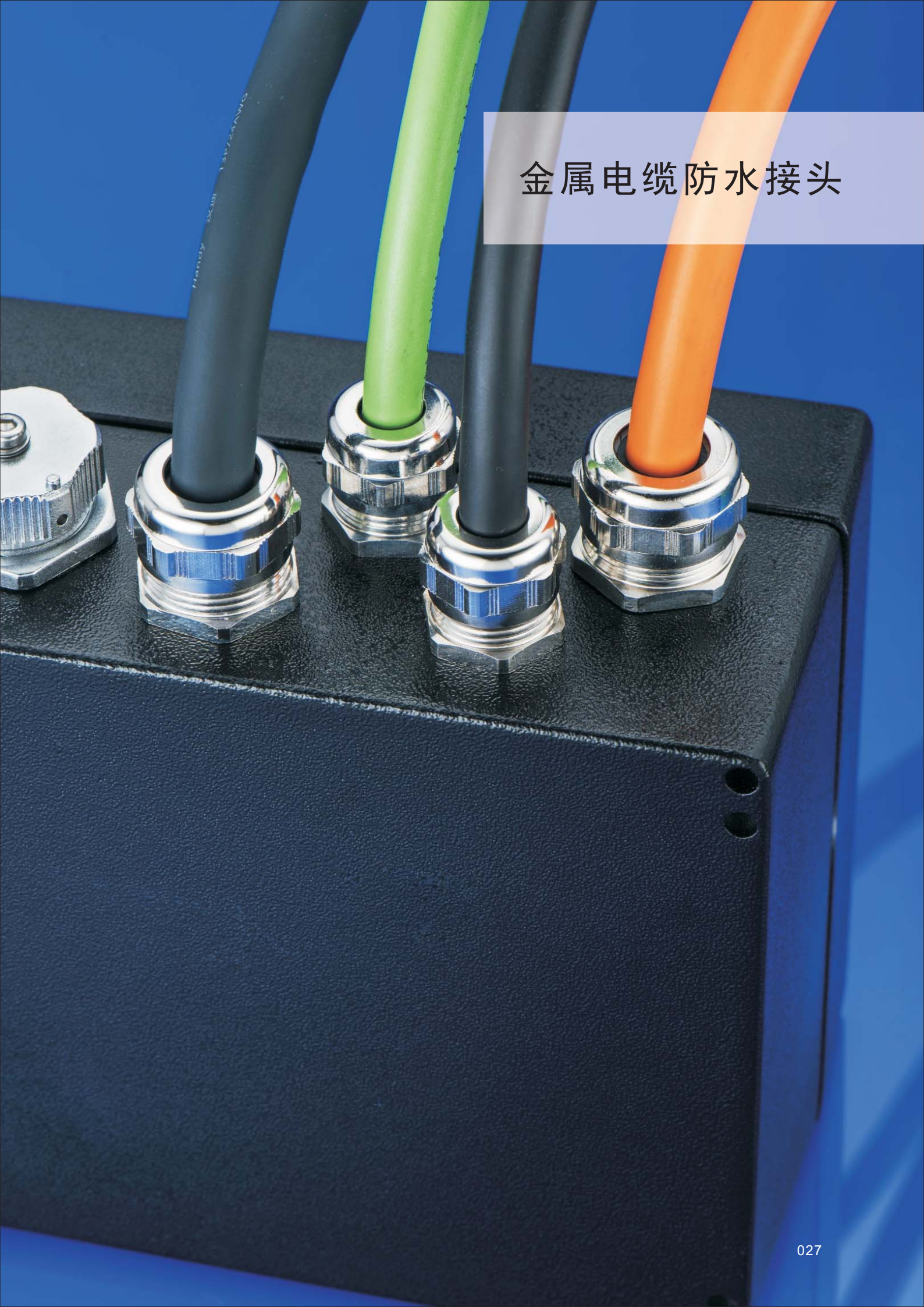

金属电缆防水接头

HSM电缆接头 — 公制金属电缆防水接头

CE RoHs IP68

壳　　体：黄铜镀镍
夹 紧 件：PA
密 封 件：改性橡胶
防护等级：在规定的线径范围内，并使用合适的密封圈，防护等级可以达到IP68
环境温度：-40°C-100°C
温度范围：静态：-40°C到100°C，短时间可达到120°C，动态：-20°C到80°C，短时间可达到100°C
阻燃等级：UL94-V2

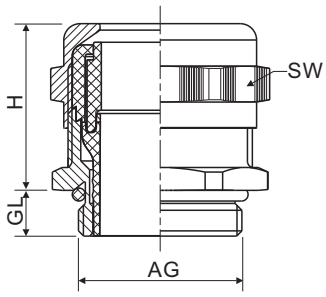

型号	螺纹规格	电缆范围 mm	AG mm	GL mm	H mm	SW mm	订货号	
HSM.M12.A	M12×1.5	3-6.5	12	6.5	19	14	900 010 0120 0	50
HSM.M12.B	M12×1.5	2-5	12	6.5	19	14	900 010 0121 0	50
HSM.M16.A	M16×1.5	4-8	16	6	21	17/19	900 010 0160 0	50
HSM.M16.B	M16×1.5	2-6	16	6	21	17/19	900 010 0161 0	50
HSM.M16.C	M16×1.5	5-10	16	6	22	20	900 010 0162 0	50
HSM.M18	M18×1.5	5-10	18	6	22	20	900 010 0180 0	50
HSM.M20.A	M20×1.5	6-12	20	6	23	22	900 010 0200 0	50
HSM.M20.B	M20×1.5	5-10	20	6	23	22	900 010 0201 0	50
HSM.M22	M22×1.5	6-12	22	6	24	24	900 010 0220 0	50
HSM.M24.A	M24×1.5	7-12	24	6	24	27	900 010 0240 0	50
HSM.M24.B	M24×1.5	10-14	24	6	24	27	900 010 0241 0	50
HSM.M25.A	M25×1.5	13-18	25	7	26	30	900 010 0250 0	20
HSM.M25.B	M25×1.5	9-16	25	7	26	30	900 010 0251 0	20
HSM.M27.A	M27×2.0	13-18	27	8	25	30	900 010 0270 0	20
HSM.M27.B	M27×2.0	9-16	27	8	26	30	900 010 0271 0	20
HSM.M30.A	M30×2.0	9-16	30	8	26	32	900 010 0300 0	20
HSM.M30.B	M30×2.0	13-18	30	8	26	32	900 010 0301 0	20
HSM.M32.A	M32×1.5	18-25	32	8	31	40	900 010 0320 0	20
HSM.M32.B	M32×1.5	13-20	32	8	31	40	900 010 0321 0	20
HSM.M32.C	M32×1.5	15-21	32	8	33	36	900 010 0322 0	20
HSM.M33	M33×2.0	18-25	33	8	34	40	900 010 0330 0	20
HSM.M36.A	M36×2.0	13-20	36	8	34	40	900 010 0360 0	20
HSM.M36.B	M36×2.0	18-25	36	8	34	40	900 010 0361 0	20
HSM.M40.A	M40×1.5	22-32	40	8	37	50	900 010 0400 0	10
HSM.M40.B	M40×1.5	20-26	40	8	37	50	900 010 0401 0	10
HSM.M40.C	M40×1.5	19-27	40	8	33	46	900 010 0402 0	10
HSM.M42	M42×2.0	22-32	42	8	40	50	900 010 0420 0	10
HSM.M48	M48×2.0	22-32	48	8	40	50	900 010 0480 0	10
HSM.M50.A	M50×1.5	32-38	50	9	37	57	900 010 0500 0	10
HSM.M50.B	M50×1.5	25-31	50	9	37	57	900 010 0501 0	10
HSM.M56	M56×2.0	32-38	56	9	42	60	900 010 0560 0	5
HSM.M60	M60×2.0	37-44	60	10	43	65	900 010 0600 0	5
HSM.M63.A	M63×1.5	37-44	63	10	38	64/68	900 010 0630 0	5
HSM.M63.B	M63×1.5	29-35	63	10	38	64/68	900 010 0631 0	5
HSM.M64	M64×2.0	37-44	64	10	43	68	900 010 0640 0	5

HSM电缆接头 — PG金属电缆防水接头

CE RoHs IP68

壳　　体：黄铜镀镍
夹 紧 件：PA
密 封 件：改性橡胶
防护等级：在规定的线径范围内，并使用合适的密封圈，防护等级可以达到IP68
环境温度：-40°C-100°C
温度范围：静态：-40°C到100°C，短时间可达到120°C，动态：-20°C到80°C，短时间可达到100°C
阻燃等级：UL94-V2

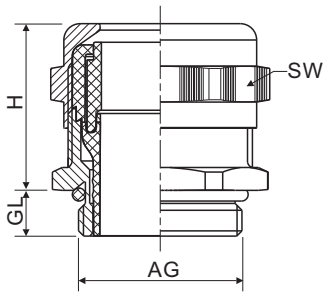

型号	螺纹规格	⌀ 电缆范围 mm	AG mm	GL mm	H mm	SW mm	订货号	
HSM.PG7.A	PG7	3-6.5	12.5	5	19	14	9 00 010 1070 0	50
HSM.PG7.B	PG7	2-5	12.5	5	19	14	9 00 010 1071 0	50
HSM.PG9.A	PG9	4-8	15.2	6	21	17	9 00 010 1090 0	50
HSM.PG9.B	PG9	2-6	15.2	6	21	17	9 00 010 1091 0	50
HSM.PG11.A	PG11	5-10	18.6	6	22	20	9 00 010 1110 0	50
HSM.PG11.B	PG11	3-7	18.6	6	22	20	9 00 010 1111 0	50
HSM.PG13.5.A	PG13.5	6-12	20.4	6.5	24	22	9 00 010 1130 0	50
HSM.PG13.5.B	PG13.5	5-10	20.4	6.5	24	22	9 00 010 1131 0	50
HSM.PG16.A	PG16	10-14	22.5	6.5	23	24	9 00 010 1160 0	50
HSM.PG16.B	PG16	7-12	22.5	6.5	23	24	9 00 010 1161 0	50
HSM.PG21.A	PG21	13-18	28.3	7	24	30	9 00 010 1210 0	20
HSM.PG21.B	PG21	9-16	28.3	7	24	30	9 00 010 1211 0	20
HSM.PG29.A	PG29	18-25	37	8	29	40	9 00 010 1290 0	20
HSM.PG29.B	PG29	13-20	37	8	29	40	9 00 010 1291 0	20
HSM.PG36.A	PG36	22-32	47	8	35	50	9 00 010 1360 0	10
HSM.PG36.B	PG36	20-26	47	8	35	50	9 00 010 1361 0	10
HSM.PG42.A	PG42	32-38	54	9	37	57	9 00 010 1420 0	10
HSM.PG42.B	PG42	25-31	54	9	37	57	9 00 010 1421 0	10
HSM.PG48.A	PG48	37-44	59.3	10	38	64	9 00 010 1480 0	5
HSM.PG48.B	PG48	29-35	59.3	10	38	64	9 00 010 1481 0	5

推荐配件 ：

93页

112页

点击返回

HSM电缆接头 — NPT金属电缆防水接头

CE RoHs IP68

壳　　体：黄铜镀镍
夹 紧 件：PA
密 封 件：改性橡胶
防护等级：在规定的线径范围内，并使用合适的密封圈，防护等级可以达到IP68
环境温度：-40°C-100°C
温度范围：静态：-40°C到100°C，短时间可达到120°C，动态：-20°C到80°C，短时间可达到100°C
阻燃等级：UL94-V2

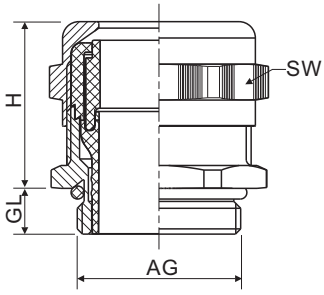

型号	螺纹规格	电缆范围 mm	AG mm	GL mm	H mm	SW mm	订货号	
HSM.NPT1/4	NPT 1/4"	3-6.5	13.6	7	19	14	9 00 010 3030 0	50
HSM.NPT3/8	NPT 3/8"	4-8	17	8	19	18	9 00 010 3040 0	50
HSM.NPT1/2	NPT 1/2"	6-12	21.2	8	22	22	9 00 010 3050 0	50
HSM.NPT3/4	NPT 3/4"	13-18	26.5	9	25	30	9 00 010 3060 0	50
HSM.NPT1	NPT 1"	18-25	33.2	11	29	40	9 00 010 3070 0	20
HSM.NPT1.1/4	NPT 1-1/4"	25-33	41.9	13	35	50	9 00 010 3080 0	10
HSM.NPT1.1/2	NPT 1-1/2"	32-38	48	14	37	57	9 00 010 3090 0	10
HSM.NPT2	NPT 2"	37-44	60	14	38	64	9 00 010 3100 0	5

推荐配件 ：

94 页

112 页

点击返回

HSM电缆接头 — G管制金属电缆防水接头

CE RoHs IP68

壳　　体：黄铜镀镍
夹 紧 件：PA
密 封 件：改性橡胶
防护等级：在规定的线径范围内，并使用合适的密封圈，防护等级可以达到IP68
环境温度：-40°C-100°C
温度范围：静态：-40°C到100°C，短时间可达到120°C，动态：-20°C到80°C，短时间可达到100°C
阻燃等级：UL94-V2

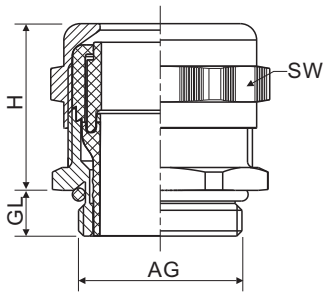

型号	螺纹规格	⌀ 电缆范围 mm	AG mm	GL mm	H mm	SW mm	订货号	
HSM.G1/4	G1/4"	3-6.5	13.1	7	19	14	9 00 010 2020 0	50
HSM.G3/8	G3/8"	4-8	16.6	8	19	18	9 00 010 2030 0	50
HSM.G1/2	G1/2"	6-12	20.9	8	22	22	9 00 010 2040 0	50
HSM.G3/4	G3/4"	13-18	26.4	8	25	30	9 00 010 2060 0	50
HSM.G1	G1"	18-25	33.2	9	29	40	9 00 010 2080 0	20
HSM.G1.1/4	G1-1/4"	22-32	41.9	9	35	50	9 00 010 2100 0	10
HSM.G1.1/2	G1-1/2"	32-38	47.8	10	37	57	9 00 010 2120 0	10
HSM.G2	G2"	37-44	59.6	11	38	68	9 00 010 2140 0	5

推荐配件：

95页

112页

点击返回

HSM电缆接头 — 公制加长型金属电缆防水接头

CE RoHs IP68

壳　　体：黄铜镀镍
夹 紧 件：PA
密 封 件：改性橡胶
防护等级：在规定的线径范围内，并使用合适的密封圈，防护等级可以达到IP68
环境温度：-40℃-100℃
温度范围：静态：-40℃到100℃，短时间可达到120℃，动态：-20℃到80℃，短时间可达到100℃
阻燃等级：UL94-V2

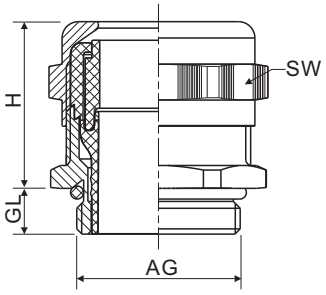

型号	螺纹规格	电缆范围 mm	AG mm	GL mm	H mm	SW mm	订货号	
HSM.L.M12.A	M12×1.5	3-6.5	12	10	19	14	900 011 0120 0	50
HSM.L.M12.B	M12×1.5	2-5	12	10	19	14	900 011 0121 0	50
HSM.L.M16.A	M16×1.5	4-8	16	10	21	17/19	900 011 0160 0	50
HSM.L.M16.B	M16×1.5	2-6	16	10	21	17/19	900 011 0161 0	50
HSM.L.M16.C	M16×1.5	5-10	16	10	22	20	900 011 0162 0	50
HSM.L.M18	M18×1.5	5-10	18	10	22	20	900 011 0180 0	50
HSM.L.M20.A	M20×1.5	6-12	20	10	23	22	900 011 0200 0	50
HSM.L.M20.B	M20×1.5	5-9	20	10	23	22	900 011 0201 0	50
HSM.L.M22	M22×1.5	10-14	22	10	24	24	900 011 0220 0	50
HSM.L.M24.A	M24×1.5	7-12	24	10	24	27	900 011 0240 0	50
HSM.L.M24.B	M24×1.5	10-14	24	10	24	27	900 011 0241 0	50
HSM.L.M25.A	M25×1.5	13-18	25	12	26	30	900 011 0250 0	20
HSM.L.M25.B	M25×1.5	9-16	25	12	26	30	900 011 0251 0	20
HSM.L.M27.A	M27×2.0	13-18	27	12	25	30	900 011 0270 0	20
HSM.L.M27.B	M27×2.0	9-16	27	12	26	30	900 011 0271 0	20
HSM.L.M30.A	M30×2.0	9-16	30	12	26	32	900 011 0300 0	20
HSM.L.M30.B	M30×2.0	13-18	30	12	26	32	900 011 0301 0	20
HSM.L.M32.A	M32×1.5	18-25	32	12	31	40	900 011 0320 0	20
HSM.L.M32.B	M32×1.5	13-20	32	12	31	40	900 011 0321 0	20
HSM.L.M32.C	M32×1.5	15-21	32	12	37	36	900 011 0322 0	20
HSM.L.M33	M33×2.0	18-25	33	12	34	40	900 011 0330 0	20
HSM.L.M36.A	M36×2.0	13-20	36	12	34	40	900 011 0360 0	20
HSM.L.M36.B	M36×2.0	18-25	36	12	34	40	900 011 0361 0	20
HSM.L.M40.A	M40×1.5	22-32	40	15	37	50	900 011 0400 0	10
HSM.L.M40.B	M40×1.5	20-26	40	15	37	50	900 011 0401 0	10
HSM.L.M40.C	M40×1.5	19-27	40	15	37	46	900 011 0402 0	10
HSM.L.M42	M42×2.0	22-32	42	15	40	50	900 011 0420 0	10
HSM.L.M48	M48×2.0	22-32	48	15	40	50	900 011 0480 0	10
HSM.L.M50.A	M50×1.5	32-38	50	15	37	57	900 011 0500 0	10
HSM.L.M50.B	M50×1.5	25-31	50	15	37	57	900 011 0501 0	10
HSM.L.M56	M56×2.0	32-38	56	15	42	60	900 011 0560 0	10
HSM.L.M60	M60×2.0	37-44	60	15	43	65	900 011 0600 0	10
HSM.L.M63.A	M63×1.5	37-44	63	15	38	64/68	900 011 0630 0	5
HSM.L.M63.B	M63×1.5	29-35	63	15	38	64/68	900 011 0631 0	5
HSM.L.M64	M64×2.0	37-44	64	15	43	67	900 011 0640 0	5

HSM电缆接头 — PG加长型金属电缆防水接头

CE RoHs IP68

壳　　体：黄铜镀镍
夹 紧 件：PA
密 封 件：改性橡胶
防护等级：在规定的线径范围内，并使用合适的密封圈，防护等级可以达到IP68
环境温度：-40°C-100°C
温度范围：静态：-40°C到100°C，短时间可达到120°C，动态：-20°C到80°C，短时间可达到100°C
阻燃等级：UL94-V2

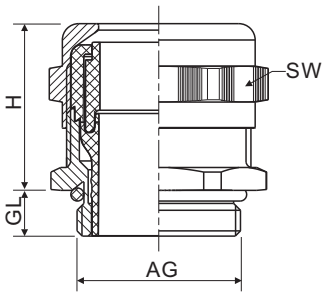

型号	螺纹规格	电缆范围 mm	AG mm	GL mm	H mm	SW mm	订货号	
HSM.L.PG7.A	PG7	3-6.5	12.5	10	19	14	9 00 011 1070 0	50
HSM.L.PG7.B	PG7	2-5	12.5	10	19	14	9 00 011 1071 0	50
HSM.L.PG9.A	PG9	4-8	15.2	10	21	17	9 00 011 1090 0	50
HSM.L.PG9.B	PG9	2-6	15.2	10	21	17	9 00 011 1091 0	50
HSM.L.PG11.A	PG11	5-10	18.6	10	22	20	9 00 011 1110 0	50
HSM.L.PG11.B	PG11	3-7	18.6	10	22	20	9 00 011 1111 0	50
HSM.L.PG13.5.A	PG13.5	6-12	20.4	10	24	22	9 00 011 1130 0	50
HSM.L.PG13.5.B	PG13.5	5-9	20.4	10	24	22	9 00 011 1131 0	50
HSM.L.PG16.A	PG16	10-14	22.5	10	23	24	9 00 011 1160 0	50
HSM.L.PG16.B	PG16	7-12	22.5	10	23	24	9 00 011 1161 0	50
HSM.L.PG21.A	PG21	13-18	28.3	12	24	30	9 00 011 1210 0	20
HSM.L.PG21.B	PG21	9-16	28.3	12	24	30	9 00 011 1211 0	20
HSM.L.PG29.A	PG29	18-25	37	12	29	40	9 00 011 1290 0	20
HSM.L.PG29.B	PG29	13-20	37	12	29	40	9 00 011 1291 0	20
HSM.L.PG36.A	PG36	22-32	47	15	35	50	9 00 011 1360 0	10
HSM.L.PG36.B	PG36	20-26	47	15	35	50	9 00 011 1361 0	10
HSM.L.PG42.A	PG42	32-38	54	15	37	57	9 00 011 1420 0	10
HSM.L.PG42.B	PG42	25-31	54	15	37	57	9 00 011 1421 0	10
HSM.L.PG48.A	PG48	37-44	59.3	15	38	64	9 00 011 1480 0	5
HSM.L.PG48.B	PG48	29-35	59.3	15	38	64	9 00 011 1481 0	5

推荐配件：

93页

112页

点击返回

HSM电缆接头 — 公制多芯金属电缆防水接头

CE RoHs IP68

壳　　体：黄铜镀镍
夹 紧 件：PA
密 封 件：改性橡胶
防护等级：IP65（在线径=孔径的情况下可达到IP68）
环境温度：-40°C-100°C
温度范围：静态:-40°C到100°C，短时间可达到120°C，动态:-20°C到80°C，短时间可达到100°C
阻燃等级：UL94-V2

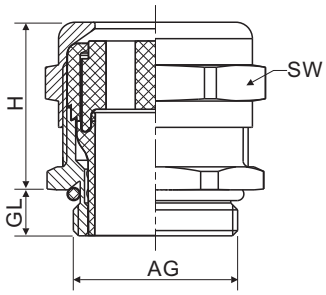

型号	螺纹规格	孔数 孔径 mm	AG mm	GL mm	H mm	SW mm	订货号	
HSM.MU.M16.A	M16×1.5	4×1.4	16.0	6	21	17/19	9 00 012 0160 0	50
HSM.MU.M20.A	M20×1.5	6×3	20.0	6	23	22	9 00 012 0200 0	50
HSM.MU.M20.B	M20×1.5	2×5	20.0	6	23	22	9 00 012 0201 0	50
HSM.MU.M20.C	M20×1.5	3×4	20.0	6	23	22	9 00 012 0202 0	50
HSM.MU.M25.A	M25×1.5	4×6	25.0	7	26	30	9 00 012 0250 0	20
HSM.MU.M25.B	M25×1.5	3×7	25.0	7	26	30	9 00 012 0251 0	20
HSM.MU.M32.A	M32×1.5	10×6	32.0	8	31	40	9 00 012 0320 0	20
HSM.MU.M32.B	M32×1.5	4×9	32.0	8	31	40	9 00 012 0321 0	20
HSM.MU.M32.C	M32×1.5	6×6.5	32.0	8	31	40	9 00 012 0322 0	20
HSM.MU.M40.A	M40×1.5	9×7	40.0	8	37	50	9 00 012 0400 0	10
HSM.MU.M40.B	M40×1.5	2×15	40.0	8	37	50	9 00 012 0401 0	10
HSM.MU.M40.C	M40×1.5	3×10	40.0	8	37	50	9 00 012 0402 0	10
HSM.MU.M50.A	M50×1.5	4×12	50.0	9	37	57	9 00 012 0500 0	10
HSM.MU.M50.B	M50×1.5	3×15	50.0	9	37	57	9 00 012 0501 0	10
HSM.MU.M63.A	M63×1.5	6×12	63.0	10	38	64/68	9 00 012 0630 0	5
HSM.MU.M63.B	M63×1.5	3×18	63.0	10	38	64/68	9 00 012 0631 0	5

推荐配件：

92页

112页

点击返回

HSM电缆接头 — PG多芯金属电缆防水接头

CE RoHs IP68

壳　　体：黄铜镀镍
夹 紧 件：PA
密 封 件：改性橡胶
防护等级：IP65（在线径=孔径的情况下可达到IP68）
环境温度：-40°C-100°C
温度范围：静态:-40°C到100°C，短时间可达到120°C，动态:-20°C到80°C，短时间可达到100°C
阻燃等级：UL94-V2

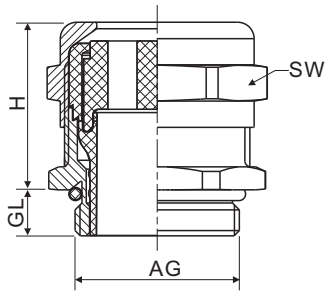

型号	螺纹规格	孔数 孔径 mm	AG mm	GL mm	H mm	SW mm	订货号	
HSM.MU.PG9.A	PG9	4×1.4	15.2	6	21	17	9 00 012 1090 0	50
HSM.MU.PG11.A	PG11	2×4	18.6	6	22	20	9 00 012 1110 0	50
HSM.MU.PG11.B	PG11	3×3	18.6	6	22	20	9 00 012 1111 0	50
HSM.MU.PG13.5.A	PG13.5	3×4	20.4	6.5	24	22	9 00 012 1130 0	50
HSM.MU.PG13.5.B	PG13.5	2×5	20.4	6.5	24	22	9 00 012 1131 0	50
HSM.MU.PG13.5.C	PG13.5	6×3	20.4	6.5	24	22	9 00 012 1132 0	50
HSM.MU.PG16.A	PG16	4×4	22.5	6.5	23	24	9 00 012 1160 0	50
HSM.MU.PG16.B	PG16	6×4	22.5	6.5	23	24	9 00 012 1161 0	50
HSM.MU.PG16.C	PG16	2×6	22.5	6.5	23	24	9 00 012 1162 0	50
HSM.MU.PG16.D	PG16	7×3	22.5	6.5	23	24	9 00 012 1163 0	50
HSM.MU.PG21.A	PG21	4×6	28.3	7	24	30	9 00 012 1210 0	20
HSM.MU.PG21.B	PG21	3×7	28.3	7	24	30	9 00 012 1211 0	20
HSM.MU.PG29.A	PG29	6×6.5	37	8	29	40	9 00 012 1290 0	20
HSM.MU.PG29.B	PG29	4×9	37	8	29	40	9 00 012 1291 0	20
HSM.MU.PG29.C	PG29	10×6	37	8	29	40	9 00 012 1292 0	20
HSM.MU.PG36.A	PG36	9×7	47	8	35	50	9 00 012 1360 0	10
HSM.MU.PG36.B	PG36	2×15	47	8	35	50	9 00 012 1361 0	10
HSM.MU.PG36.C	PG36	3×10	47	8	35	50	9 00 012 1362 0	10
HSM.MU.PG42.A	PG42	4×13	54	9	37	57	9 00 012 1420 0	10
HSM.MU.PG42.B	PG42	3×15	54	9	37	57	9 00 012 1421 0	10
HSM.MU.PG48.A	PG48	6×12	59.3	10	38	64	9 00 012 1480 0	5
HSM.MU.PG48.B	PG48	3×18	59.3	10	38	64	9 00 012 1481 0	5

推荐配件：

93页

112页

点击返回

HSM电缆接头 — 公制扁平金属电缆防水接头

CE RoHs IP68

壳　　体：黄铜镀镍
夹 紧 件：PA
密 封 件：改性橡胶
防护等级：IP65（在线径=孔径的情况下可达到IP68）
环境温度：-40°C-100°C
温度范围：静态:-40°C到100°C，短时间可达到120°C，动态:-20°C到80°C，短时间可达到100°C
阻燃等级：UL94-V2

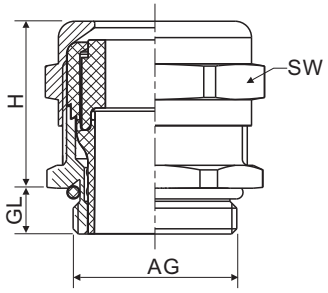

型号	螺纹规格	长x宽 mm	AG mm	GL mm	H mm	SW mm	订货号	
HSM.FL.M20	M20×1.5	12×7	20	6	23	22	900130200 0	50
HSM.FL.M25.A	M25×1.5	14×7	25.0	7	26	30	900130250 0	20
HSM.FL.M25.B	M25×1.5	14×6	25.0	7	26	30	900130251 0	20
HSM.FL.M32	M32×1.5	22×8	32.0	8	31	40	900130320 0	20
HSM.FL.M40.A	M40×1.5	30.5×12	40.0	8	37	50	900130400 0	10
HSM.FL.M40.B	M40×1.5	31×7.5	40.0	8	37	50	900130401 0	10
HSM.FL.M40.C	M40×1.5	28.5×10	40.0	8	37	50	900130402 0	10
HSM.FL.M50	M50×1.5	33.5×11.5	50.0	9	37	57	900130500 0	10
HSM.FL.M63	M63×1.5	38×12	63.0	10	38	64/68	900130630 0	5

推荐配件 ：

92页

112页

<点击返回

HSM电缆接头 — PG扁平金属电缆防水接头

CE RoHs IP68

壳　　体：黄铜镀镍
夹 紧 件：PA
密 封 件：改性橡胶
防护等级：IP65（在线径=孔径的情况下可达到IP68）
环境温度：-40°C-100°C
温度范围：静态:-40°C到100°C,短时间可达到120 C，动态:-20°C到80°C,短时间可达到100°C
阻燃等级 ：UL94-V2

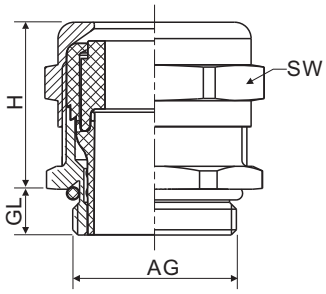

型号	螺纹规格	长x宽 mm	AG mm	GL mm	H mm	SW mm	订货号	
HSM.FL.PG13.5	PG13.5	12×7	20.4	6.5	24	22	900013113000	50
HSM.FL.PG21.A	PG21	14×7	28.3	7	24	30	900013121000	20
HSM.FL.PG21.B	PG21	14×6	28.3	7	24	30	900013121100	20
HSM.FL.PG29	PG29	22×8	37	8	29	40	900013129000	20
HSM.FL.PG36.A	PG36	30.5×12	47	8	35	50	900013136000	10
HSM.FL.PG36.B	PG36	31×7.5	47	8	35	50	900013136100	10
HSM.FL.PG36.C	PG36	28.5×10	47	8	35	50	900013136200	10
HSM.FL.PG42	PG42	33.5×11.5	54	9	37	57	900013142000	10
HSM.FL.PG48	PG48	38×12	59.3	10	38	64	900013148000	5

推荐配件:

93页

112页

<点击
返回

HSM电缆接头 — 公制防折断金属电缆防水接头

CE RoHs IP68

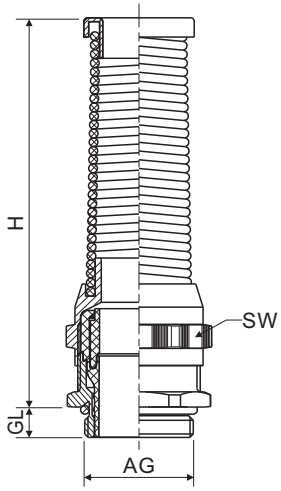

壳　　体：黄铜镀镍
夹 紧 件：PA
密 封 件：改性橡胶
防折弹簧：不锈钢
防护等级：在规定的线径范围内，并使用合适的密封圈，防护等级可以达到IP68
温度范围：静态：-40°C到100°C，短时间可达到120°C，动态：-20°C到80°C，短时间可达到100°C
阻燃等级：UL94-V2

型号	螺纹规格	电缆范围 mm	AG mm	GL mm	H mm	SW mm	订货号	
HSM.F.M12.A	M12×1.5	3-6.5	12	6.5	55	14	900014012 0	50
HSM.F.M12.B	M12×1.5	2-5	12	6.5	55	14	900014012 1 0	50
HSM.F.M16.A	M16×1.5	4-8	16	6	66	19	900014016 0 0	50
HSM.F.M16.B	M16×1.5	2-6	16	6	66	19	900014016 1 0	50
HSM.F.M16.C	M16×1.5	5-10	16	6	77	20	900014016 2 0	50
HSM.F.M16.D	M16×1.5	3-7	16	6	77	20	900014016 3 0	50
HSM.F.M20.A	M20×1.5	6-12	20	6	88	22	900014020 0 0	50
HSM.F.M20.B	M20×1.5	5-9	20	6	88	22	900014020 1 0	50
HSM.F.M20.C	M20×1.5	10-14	20	6	98	24	900014020 2 0	50
HSM.F.M20.D	M20×1.5	7-12	20	6	98	24	900014020 3 0	50
HSM.F.M25.A	M25×1.5	13-18	25	7	111	30	900014025 0 0	20
HSM.F.M25.B	M25×1.5	9-16	25	7	111	30	900014025 1 0	20

推荐配件：

92页

112页

点击返回

HSM电缆接头 — PG防折断金属电缆防水接头

CE RoHs IP68

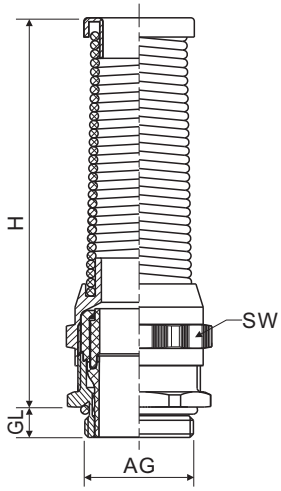

壳　　体：黄铜镀镍
夹 紧 件：PA
密 封 件：改性橡胶
防折弹簧：不锈钢
防护等级：在规定的线径范围内，并使用合适的密封圈，防护等级可以达到IP68
温度范围：静态：-40°C到100°C，短时间可达到120°C，动态：-20°C到80°C，短时间可达到100°C
阻燃等级：UL94-V2

型号	螺纹规格	电缆范围 mm	AG mm	GL mm	H mm	SW mm	订货号	
HSM.F.PG7.A	PG7	3-6.5	12.5	5	55	14	9 00 014 1070 0	50
HSM.F.PG7.B	PG7	2-5	12.5	5	55	14	9 00 014 1071 0	50
HSM.F.PG9.A	PG9	4-8	15.2	6	66	17	9 00 014 1090 0	50
HSM.F.PG9.B	PG9	2-6	15.2	6	66	17	9 00 014 1091 0	50
HSM.F.PG11.A	PG11	5-10	18.6	6	77	20	9 00 014 1110 0	50
HSM.F.PG11.B	PG11	3-7	18.6	6	77	20	9 00 014 1111 0	50
HSM.F.PG13.5.A	PG13.5	6-12	20.4	6.5	88	22	9 00 014 1130 0	50
HSM.F.PG13.5.B	PG13.5	5-9	20.4	6.5	88	22	9 00 014 1131 0	50
HSM.F.PG16.A	PG16	10-14	22.5	6.5	98	24	9 00 014 1160 0	50
HSM.F.PG16.B	PG16	7-12	22.5	6.5	98	24	9 00 014 1161 0	50
HSM.F.PG21.A	PG21	13-18	28.3	7	111	30	9 00 014 1210 0	20
HSM.F.PG21.B	PG21	9-16	28.3	7	111	30	9 00 014 1211 0	20

推荐配件：

93页

112页

点击返回

DHSM电缆接头 — 公制双锁紧金属电缆防水接头

CE RoHs IP68

壳　　体：黄铜镀镍
夹 紧 件：PA
密 封 件：改性橡胶
防护等级：在规定的线径范围内，并使用合适的密封圈，防护等级可以达到IP68
环境温度：-40℃-100℃
温度范围：静态：-40℃到100℃，短时间可达到120℃，动态：-20℃到80℃，短时间可达到100℃
阻燃等级：UL94-V2

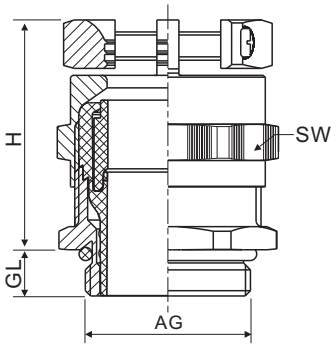

型号	螺纹规格	电缆范围 mm	AG mm	GL mm	H mm	SW mm	订货号	
DHSM.M12	M12×1.5	3-6.5	12	6.5	26	14	9 00 016 0120 0	50
DHSM.M16.A	M16×1.5	4-8	16	6	28	17/19	9 00 016 0160 0	50
DHSM.M16.B	M16×1.5	6-10	16	6	30	20	9 00 016 0161 0	50
DHSM.M20.A	M20×1.5	6-12	20	6	33	22	9 00 016 0200 0	50
DHSM.M20.B	M20×1.5	10-14	20	6	33	24	9 00 016 0201 0	50
DHSM.M25	M25×1.5	13-18	25	7	37	30	9 00 016 0250 0	20
DHSM.M32	M32×1.5	18-25	32	8	43	40	9 00 016 0320 0	20
DHSM.M40	M40×1.5	22-32	40	8	50	50	9 00 016 0400 0	10
DHSM.M50.A	M50×1.5	32-38	50	9	51	57	9 00 016 0500 0	10
DHSM.M50.B	M50×1.5	25-31	50	9	51	57	9 00 016 0501 0	10
DHSM.M63.A	M63×1.5	37-44	63	10	52	64/68	9 00 016 0630 0	5
DHSM.M63.B	M63×1.5	29-35	63	10	52	64/68	9 00 016 0631 0	5

推荐配件：

92页

112页

点击返回

DHSM电缆接头 — PG双锁紧金属电缆防水接头

CE RoHs IP68

壳　　体：黄铜镀镍
夹 紧 件：PA
密 封 件：改性橡胶
防护等级：在规定的线径范围内，并使用合适的密封圈，防护等级可以达到IP68
环境温度：-40℃-100℃
温度范围：静态：-40℃到100℃，短时间可达到120℃，动态：-20℃到80℃，短时间可达到100℃
阻燃等级：UL94-V2

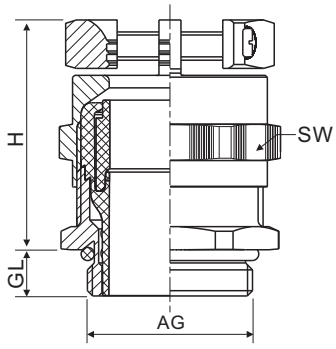

型号	螺纹规格	电缆范围 mm	AG mm	GL mm	H mm	SW mm	订货号	
DHSM.PG7	PG7	3-6.5	12.5	5	26	14	9 00 016 1070 0	50
DHSM.PG9	PG9	4-8	15.2	6	28	17	9 00 016 1090 0	50
DHSM.PG11	PG11	6-10	18.6	6	30	20	9 00 016 1110 0	50
DHSM.PG13.5	PG13.5	6-12	20.4	6.5	33	22	9 00 016 1130 0	50
DHSM.PG16	PG16	10-14	22.5	6.5	33	24	9 00 016 1160 0	50
DHSM.PG21	PG21	13-18	28.3	7	37	30	9 00 016 1210 0	20
DHSM.PG29	PG29	18-25	37	8	43	40	9 00 016 1290 0	20
DHSM.PG36	PG36	22-36	47	8	50	50	9 00 016 1360 0	10
DHSM.PG42.A	PG42	32-38	54	9	51	57	9 00 016 1420 0	10
DHSM.PG42.B	PG42	25-31	54	9	51	57	9 00 016 1421 0	10
DHSM.PG48.A	PG48	37-44	59.3	10	52	64	9 00 016 1480 0	5
DHSM.PG48.B	PG48	29-35	59.3	10	51	64	9 00 016 1481 0	5

推荐配件：

93页

112页

点击返回

DHSM电缆接头 — NPT双锁紧金属电缆防水接头

CE RoHs IP68

壳　　体：黄铜镀镍
夹 紧 件：PA
密 封 件：改性橡胶
防护等级：在规定的线径范围内，并使用合适的密封圈，防护等级可以达到IP68
环境温度：-40°C-100°C
温度范围：静态：-40°C到100°C，短时间可达到120°C，动态：-20°C到80°C，短时间可达到100°C
阻燃等级：UL94-V2

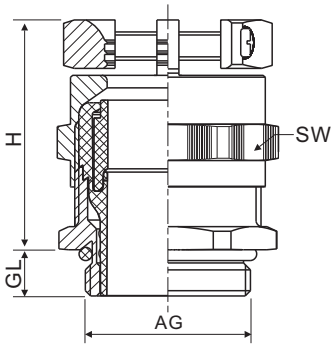

型号	螺纹规格	电缆范围 mm	AG mm	GL mm	H mm	SW mm	订货号	
DHSM.NPT3/8	NPT 3/8"	4-8	17	15	28	17/19	9 00 016 3040 0	50
DHSM.NPT1/2	NPT 1/2"	7-12	21.2	13	33	22/24	9 00 016 3050 0	50
DHSM.NPT3/4	NPT 3/4"	13-18	26.5	13	37	30	9 00 016 3060 0	20
DHSM.NPT1	NPT 1"	18-25	33.2	19	43	40	9 00 016 3070 0	20

推荐配件：

94页

112页

点击返回

HSMS电缆接头 — 公制不锈钢电缆防水接头

CE RoHs IP68

壳　　体：304不锈钢
夹 紧 件：PA
密 封 件：改性橡胶
防护等级：在规定的线径范围内，并使用合适的密封圈，防护等级可以达到IP68
环境温度：-40°C-100°C
温度范围：静态：-40°C到100°C，短时间可达到120°C，动态：-20°C到80°C，短时间可达到100°C
阻燃等级：UL94-V2，通过RoHS测试

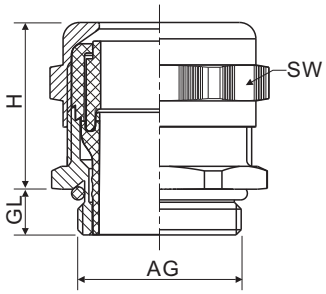

型号	螺纹规格	电缆范围 mm	AG mm	GL mm	H mm	SW mm	订货号	
HSMS.M12.A	M12×1.5	3-6.5	12	6.5	19	14	9 00 017 0120 0	50
HSMS.M12.B	M12×1.5	2-5	12	6.5	19	14	9 00 017 0121 0	50
HSMS.M16.A	M16×1.5	4-8	16	6	21	17/19	9 00 017 0160 0	50
HSMS.M16.B	M16×1.5	2-6	16	6	21	17/19	9 00 017 0161 0	50
HSMS.M16.C	M16×1.5	5-10	16	6	22	20	9 00 017 0162 0	50
HSMS.M20.A	M20×1.5	6-12	20	6	23	22	9 00 017 0200 0	50
HSMS.M20.B	M20×1.5	5-9	20	6	23	22	9 00 017 0201 0	50
HSMS.M20.C	M20×1.5	10-14	20	6	24	24	9 00 017 0202 0	50
HSMS.M25.A	M25×1.5	13-18	25	7	26	30	9 00 017 0250 0	20
HSMS.M25.B	M25×1.5	9-16	25	7	26	30	9 00 017 0251 0	20
HSMS.M32.A	M32×1.5	18-25	32	8	31	40	9 00 017 0320 0	20
HSMS.M32.B	M32×1.5	13-20	32	8	31	40	9 00 017 0321 0	20
HSMS.M32.C	M32×1.5	15-21	32	8	33	36	9 00 017 0322 0	20
HSMS.M40.A	M40×1.5	22-32	40	8	37	50	9 00 017 0400 0	10
HSMS.M40.B	M40×1.5	20-26	40	8	37	50	9 00 017 0401 0	10
HSMS.M40.C	M40×1.5	19-27	40	8	33	46	9 00 017 0402 0	10
HSMS.M50.A	M50×1.5	32-38	50	9	37	57	9 00 017 0500 0	10
HSMS.M50.B	M50×1.5	25-31	50	9	37	57	9 00 017 0501 0	10
HSMS.M63.A	M63×1.5	37-44	63	10	38	64/68	9 00 017 0630 0	5
HSMS.M63.B	M63×1.5	29-35	63	10	38	64/68	9 00 017 0631 0	5

推荐配件 ：

92 页

112 页

< 点击返回

HSMS电缆接头 — PG不锈钢电缆防水接头

CE RoHs IP68

壳　　体：304不锈钢
夹 紧 件：PA
密 封 件：改性橡胶
防护等级：在规定的线径范围内，并使用合适的密封圈，防护等级可以达到IP68
环境温度：-40°C-100°C
温度范围：静态：-40°C到100°C，短时间可达到120°C，动态：-20°C到80°C，短时间可达到100°C
阻燃等级：UL94-V2

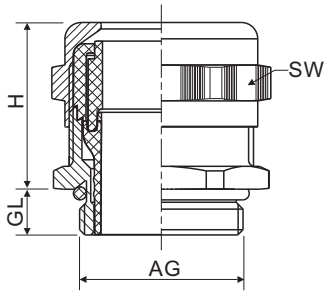

型号	螺纹规格	电缆范围 mm	AG mm	GL mm	H mm	SW mm	订货号	
HSMS.PG7.A	PG7	3-6.5	12.5	5	19	14	9 00 017 1070 0	50
HSMS.PG7.B	PG7	2-5	12.5	5	19	14	9 00 017 1071 0	50
HSMS.PG9.A	PG9	4-8	15.2	6	21	17	9 00 017 1090 0	50
HSMS.PG9.B	PG9	2-6	15.2	6	21	17	9 00 017 1091 0	50
HSMS.PG11.A	PG11	5-10	18.6	6	22	20	9 00 017 1110 0	50
HSMS.PG11.B	PG11	3-7	18.6	6	22	20	9 00 017 1111 0	50
HSMS.PG13.5.A	PG13.5	6-12	20.4	6.5	24	22	9 00 017 1130 0	50
HSMS.PG13.5.B	PG13.5	5-9	20.4	6.5	24	22	9 00 017 1131 0	50
HSMS.PG16.A	PG16	10-14	22.5	6.5	23	24	9 00 017 1160 0	50
HSMS.PG16.B	PG16	7-12	22.5	6.5	23	24	9 00 017 1161 0	50
HSMS.PG21.A	PG21	13-18	28.3	7	24	30	9 00 017 1210 0	20
HSMS.PG21.B	PG21	9-16	28.3	7	24	30	9 00 017 1211 0	20
HSMS.PG29.A	PG29	18-25	37	8	29	40	9 00 017 1290 0	20
HSMS.PG29.B	PG29	13-20	37	8	29	40	9 00 017 1291 0	20
HSMS.PG36.A	PG36	22-32	47	8	35	50	9 00 017 1360 0	10
HSMS.PG36.B	PG36	20-26	47	8	35	50	9 00 017 1361 0	10
HSMS.PG42.A	PG42	32-38	54	9	37	57	9 00 017 1420 0	10
HSMS.PG42.B	PG42	25-31	54	9	37	57	9 00 017 1421 0	10
HSMS.PG48.A	PG48	37-44	59.3	10	38	64	9 00 017 1480 0	5
HSMS.PG48.B	PG48	29-35	59.3	10	38	64	9 00 017 1481 0	5

推荐配件：

93页

112页

点击返回

HSMS电缆接头 — NPT不锈钢电缆防水接头

CE RoHs IP68

壳　　体：304不锈钢
夹 紧 件：PA
密 封 件：改性橡胶
防护等级：在规定的线径范围内，并使用合适的密封圈，防护等级可以达到IP68
环境温度：-40°C-100°C
温度范围：静态：-40°C到100°C，短时间可达到120°C，动态：-20°C到80°C，短时间可达到100°C
阻燃等级：UL94-V2

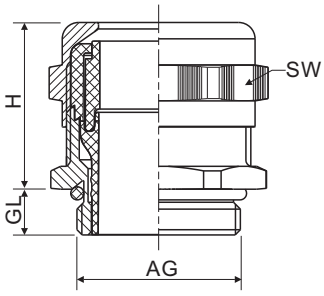

型号	螺纹规格	电缆范围 mm	AG mm	GL mm	H mm	SW mm	订货号	
HSMS.NPT3/8.A	NPT 3/8"	4-8	17	15	21	17/19	9 00 017 3030 0	50
HSMS.NPT3/8.B	NPT 3/8"	2-6	17	15	21	17/19	9 00 017 3031 0	50
HSMS.NPT1/2.A	NPT 1/2"	6-12	21.2	13	24	22/24	9 00 017 3040 0	50
HSMS.NPT1/2.B	NPT 1/2"	5-9	21.2	13	24	22/24	9 00 017 3041 0	50
HSMS.NPT3/4.A	NPT 3/4"	13-18	26.5	13	25	30	9 00 017 3060 0	50
HSMS.NPT3/4.B	NPT 3/4"	9-16	26.5	13	25	30	9 00 017 3061 0	50
HSMS.NPT1.A	NPT 1"	18-25	33.2	19	29	41	9 00 017 3080 0	20
HSMS.NPT1.B	NPT 1"	13-20	33.2	19	29	41	9 00 017 3081 0	20

推荐配件：

94页

112页

<点击返回

HSMS电缆接头 — G管制不锈钢电缆防水接头

CE RoHs IP68

壳　　体：304不锈钢
夹 紧 件：PA
密 封 件：改性橡胶
防护等级：在规定的线径范围内，并使用合适的密封圈，防护等级可以达到IP68
环境温度：-40°C-100°C
温度范围：静态：-40°C到100°C，短时间可达到120°C，动态：-20°C到80°C，短时间可达到100°C
阻燃等级：UL94-V2

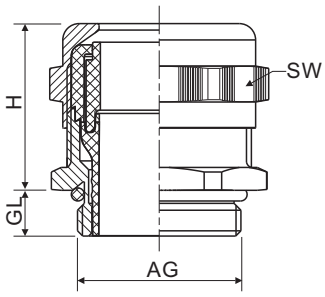

型号	螺纹规格	⌀ 电缆范围 mm	AG mm	GL mm	H mm	SW mm	订货号	
HSMS.G1/4	G1/4"	3-6.5	13.1	7	19	14	900017202000	50
HSMS.G3/8	G3/8"	4-8	16.6	7	19	18	900017203000	50
HSMS.G1/2	G1/2"	6-12	20.9	8	22	22	900017204000	50
HSMS.G3/4	G3/4"	13-18	26.4	8	25	30	900017206000	50
HSMS.G1	G1"	18-25	33.2	9	29	40	900017208000	20
HSMS.G1.1/4	G1-1/4"	25-33	41.9	9	35	50	900017210000	10
HSMS.G1.1/2	G1-1/2"	32-38	47.8	9	37	57	900017212000	10
HSMS.G2	G2"	37-44	59.6	12	38	64	900017214000	5
HSMS.G2.1/2	G2-1/2"	42-52	75.1	15	38	78	900017216000	5
HSMS.G3	G3"	65-70	87.8	15	48	98	900017218000	5

推荐配件 ：

95 页

112 页

点击返回

HSMS电缆接头 — 公制加长型不锈钢电缆防水接头

CE RoHs IP68

壳　　体：304不锈钢
夹 紧 件：PA
密 封 件：改性橡胶
防护等级：在规定的线径范围内，并使用合适的密封圈，防护等级可以达到IP68
环境温度：-40°C-100°C
温度范围：静态：-40°C到100°C，短时间可达到120°C，动态：-20°C到80°C，短时间可达到100°C
阻燃等级：UL94-V2

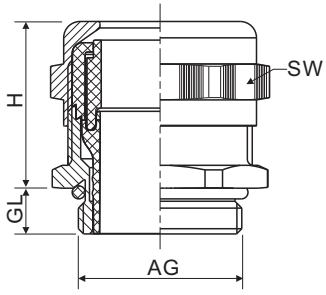

型号	螺纹规格	电缆范围 mm	AG mm	GL mm	H mm	SW mm	订货号	
HSMS.L.M12.A	M12×1.5	3-6.5	12	10	19	14	9 00 018 0120 0	50
HSMS.L.M12.B	M12×1.5	2-5	12	10	19	14	9 00 018 0121 0	50
HSMS.L.M16.A	M16×1.5	5-10	16	10	22	22	9 00 018 0160 0	50
HSMS.L.M16.B	M16×1.5	3-7	16	10	22	22	9 00 018 0161 0	50
HSMS.L.M20.A	M20×1.5	10-14	20	10	23	24	9 00 018 0200 0	50
HSMS.L.M20.B	M20×1.5	7-12	20	10	23	24	9 00 018 0201 0	50
HSMS.L.M25.A	M25×1.5	13-18	25	12	24	30	9 00 018 0250 0	20
HSMS.L.M25.B	M25×1.5	9-16	25	12	24	30	9 00 018 0251 0	20
HSMS.L.M32.A	M32×1.5	18-25	32	12	31	41	9 00 018 0320 0	20
HSMS.L.M32.B	M32×1.5	13-20	32	12	31	41	9 00 018 0321 0	20
HSMS.L.M40.A	M40×1.5	22-32	40	15	37	50	9 00 018 0400 0	10
HSMS.L.M40.B	M40×1.5	20-26	40	15	37	50	9 00 018 0401 0	10
HSMS.L.M50.A	M50×1.5	32-38	50	15	37	60	9 00 018 0500 0	10
HSMS.L.M50.B	M50×1.5	25-31	50	15	37	60	9 00 018 0501 0	10
HSMS.L.M63.A	M63×1.5	37-44	63	15	38	64/68	9 00 018 0630 0	5
HSMS.L.M63.B	M63×1.5	29-35	63	15	38	64/68	9 00 018 0631 0	5

推荐配件：

92页

112页

点击返回

HSMS电缆接头 — PG加长型不锈钢电缆防水接头

CE RoHs IP68

壳　　体：304不锈钢
夹 紧 件：PA
密 封 件：改性橡胶
防护等级：在规定的线径范围内，并使用合适的密封圈，防护等级可以达到IP68
环境温度：-40°C-100°C
温度范围：静态：-40°C到100°C，短时间可达到120°C，动态：-20°C到80°C，短时间可达到100°C
阻燃等级：UL94-V2

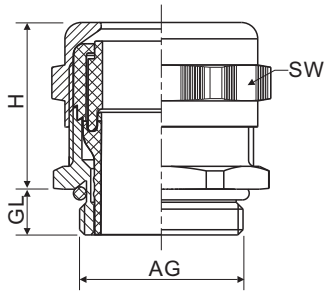

型号	螺纹规格	电缆范围 mm	AG mm	GL mm	H mm	SW mm	订货号	
HSMS.L.PG7.A	PG7	3-6.5	12.5	10	19	14	9 00 018 1070 0	50
HSMS.L.PG7.B	PG7	2-5	12.5	10	19	14	9 00 018 1071 0	50
HSMS.L.PG9.A	PG9	4-8	15.2	10	21	17	9 00 018 1090 0	50
HSMS.L.PG9.B	PG9	2-6	15.2	10	21	17	9 00 018 1091 0	50
HSMS.L.PG11.A	PG11	5-10	18.6	10	22	22	9 00 018 1110 0	50
HSMS.L.PG11.B	PG11	3-7	18.6	10	22	22	9 00 018 1111 0	50
HSMS.L.PG13.5.A	PG13.5	6-12	20.4	10	24	22	9 00 018 1130 0	50
HSMS.L.PG13.5.B	PG13.5	5-9	20.4	10	24	22	9 00 018 1131 0	50
HSMS.L.PG16.A	PG16	10-14	22.5	10	23	24	9 00 018 1160 0	50
HSMS.L.PG16.B	PG16	7-12	22.5	10	23	24	9 00 018 1161 0	50
HSMS.L.PG21.A	PG21	13-18	28.3	12	24	30	9 00 018 1210 0	20
HSMS.L.PG21.B	PG21	9-16	28.3	12	24	30	9 00 018 1211 0	20
HSMS.L.PG29.A	PG29	18-25	37	12	29	41	9 00 018 1290 0	20
HSMS.L.PG29.B	PG29	13-20	37	12	29	41	9 00 018 1291 0	20
HSMS.L.PG36.A	PG36	22-32	47	15	35	50	9 00 018 1360 0	10
HSMS.L.PG36.B	PG36	20-26	47	15	35	50	9 00 018 1361 0	10
HSMS.L.PG42.A	PG42	32-38	54	15	37	57	9 00 018 1420 0	10
HSMS.L.PG42.B	PG42	25-31	54	15	37	57	9 00 018 1421 0	10
HSMS.L.PG48.A	PG48	37-44	59.3	15	38	64	9 00 018 1480 0	5
HSMS.L.PG48.B	PG48	29-35	59.3	15	38	64	9 00 018 1481 0	5

推荐配件：

93页

112页

点击返回

HSMS电缆接头 — 公制多芯不锈钢电缆防水接头

CE RoHs IP68

壳　　体：304不锈钢
夹 紧 件：PA
密 封 件：改性橡胶
防护等级：IP65(在线径=孔径的情况下可达到IP68)
环境温度：-40°C-100°C
温度范围：静态:-40°C到100°C，短时间可达到120°C，动态:-20°C到80°C，短时间可达到100°C
阻燃等级：UL94-V2

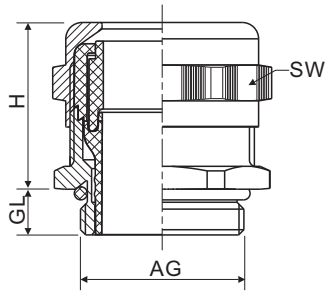

型号	螺纹规格	孔数x孔径 mm	AG mm	GL mm	H mm	SW mm	订货号	
HSMS.MU.M16.A	M16×1.5	4×1.4	16	6	21	17/19	9 00 019 0160 0	50
HSMS.MU.M20.A	M20×1.5	6×3	20	6	23	22	9 00 019 0200 0	50
HSMS.MU.M20.B	M20×1.5	2×5	20	6	23	22	9 00 019 0201 0	50
HSMS.MU.M20.C	M20×1.5	3×4	20	6	23	22	9 00 019 0202 0	50
HSMS.MU.M25.A	M25×1.5	4×6	25	7	26	30	9 00 019 0250 0	20
HSMS.MU.M25.B	M25×1.5	3×7	25	7	26	30	9 00 019 0251 0	20
HSMS.MU.M32.A	M32×1.5	10x6	32	8	31	40	9 00 019 0320 0	20
HSMS.MU.M32.B	M32×1.5	4×9	32	8	31	40	9 00 019 0321 0	20
HSMS.MU.M32.C	M32×1.5	6×6.5	32	8	31	40	9 00 019 0322 0	20
HSMS.MU.M40.A	M40×1.5	9×7	40	8	37	50	9 00 019 0400 0	10
HSMS.MU.M40.B	M40×1.5	2×15	40	8	37	50	9 00 019 0401 0	10
HSMS.MU.M40.C	M40×1.5	3×10	40	8	37	50	9 00 019 0402 0	10
HSMS.MU.M50.A	M50×1.5	4×12	50	9	37	57	9 00 019 0500 0	10
HSMS.MU.M50.B	M50×1.5	3×15	50	9	37	57	9 00 019 0501 0	10
HSMS.MU.M63.A	M63×1.5	6×12	63	10	38	64/68	9 00 019 0630 0	5
HSMS.MU.M63.B	M63×1.5	3×18	63	10	38	64/68	9 00 019 0631 0	5

推荐配件:

92页

112页

<点击返回

HSMS电缆接头 — PG多芯不锈钢电缆防水接头

CE RoHs IP68

壳　　体：304不锈钢
夹 紧 件：PA
密 封 件：改性橡胶
防护等级：IP65(在线径=孔径的情况下可达到IP68)
环境温度：-40°C-100°C
温度范围：静态:-40°C到100°C,短时间可达到120°C,动态:-20°C到80°C,短时间可达到100°C
阻燃等级：UL94-V2

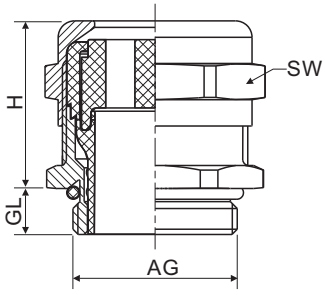

型号	螺纹规格	孔数x孔径 mm	AG mm	GL mm	H mm	SW mm	订货号	
HSMS.MU.PG9.A	PG9	4×1.4	15.2	6	21	17	9 00 019 1090 0	50
HSMS.MU.PG11.A	PG11	2×4	18.6	6	22	20	9 00 019 1110 0	50
HSMS.MU.PG11.B	PG11	3×3	18.6	6	22	20	9 00 019 1111 0	50
HSMS.MU.PG13.5.A	PG13.5	3×4	20.4	6.5	24	22	9 00 019 1130 0	50
HSMS.MU.PG13.5.B	PG13.5	2×5	20.4	6.5	24	22	9 00 019 1131 0	50
HSMS.MU.PG13.5.C	PG13.5	6×3	20.4	6.5	24	22	9 00 019 1132 0	50
HSMS.MU.PG16.A	PG16	4×4	22.5	6.5	23	24	9 00 019 1160 0	50
HSMS.MU.PG16.B	PG16	6×4	22.5	6.5	23	24	9 00 019 1161 0	50
HSMS.MU.PG16.C	PG16	2×6	22.5	6.5	23	24	9 00 019 1162 0	50
HSMS.MU.PG16.D	PG16	7×3	22.5	6.5	23	24	9 00 019 1163 0	50
HSMS.MU.PG21.A	PG21	4×6	28.3	7	24	30	9 00 019 1210 0	20
HSMS.MU.PG21.B	PG21	3×7	28.3	7	24	30	9 00 019 1211 0	20
HSMS.MU.PG29.A	PG29	6×6.5	37	8	29	40	9 00 019 1290 0	20
HSMS.MU.PG29.B	PG29	4×9	37	8	29	40	9 00 019 1291 0	20
HSMS.MU.PG29.C	PG29	10×6	37	8	29	40	9 00 019 1292 0	20
HSMS.MU.PG36.A	PG36	9×7	47	8	35	50	9 00 019 1360 0	10
HSMS.MU.PG36.B	PG36	2×15	47	8	35	50	9 00 019 1361 0	10
HSMS.MU.PG36.C	PG36	3×10	47	8	35	50	9 00 019 1362 0	10
HSMS.MU.PG42.A	PG42	4×12	54	9	37	57	9 00 019 1420 0	10
HSMS.MU.PG42.B	PG42	3×15	54	9	37	57	9 00 019 1421 0	10
HSMS.MU.PG48.A	PG48	6×12	59.3	10	38	64	9 00 019 1480 0	5
HSMS.MU.PG48.B	PG48	3×18	59.3	10	38	64	9 00 019 1481 0	5

推荐配件 ：

93 页

112 页

< 点击返回

HSMS电缆接头 — 公制扁平不锈钢电缆防水接头

CE RoHs IP68

壳　　体：304不锈钢
夹 紧 件：PA
密 封 件：改性橡胶
防护等级：IP65(在线径=孔径的情况下可达到IP68)
环境温度：-40°C-100°C
温度范围：静态:-40°C到100°C,短时间可达到120°C,动态:-20°C到80°C,短时间可达到100°C
阻燃等级：UL94-V2

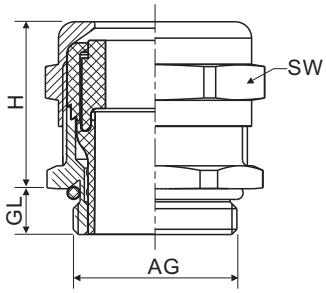

型号	螺纹规格	长x宽 mm	AG mm	GL mm	H mm	SW mm	订货号	
HSMS.FL.20	M20×1.5	12×7	20	6	23	22	9 00 020 0200 0	50
HSMS.FL.M25.A	M25×1.5	14×6	25	7	26	30	9 00 020 0250 0	20
HSMS.FL.M25.B	M25×1.5	14×7	25	7	26	30	9 00 020 0251 0	20
HSMS.FL.M32	M32×1.5	22×8	32	8	31	40	9 00 020 0320 0	20
HSMS.FL.M40.A	M40×1.5	30.5×12	40	8	37	50	9 00 020 0400 0	10
HSMS.FL.M40.B	M40×1.5	31×7.5	40	8	37	50	9 00 020 0401 0	10
HSMS.FL.M40.C	M40×1.5	28.5x10	40	8	37	50	9 00 020 0402 0	10
HSMS.FL.M50	M50×1.5	33.5×11.5	50	9	37	57	9 00 020 0500 0	10
HSMS.FL.M63	M63×1.5	38×12	63	10	38	64/68	9 00 020 0630 0	5

推荐配件 ：

92页

112页

塑料电缆防水接头
塑料配件
金属电缆防水接头
金属配件
防爆隔离系列
密封件
塑料软管
塑料软管接头/附件
金属软管
金属软管接头
机箱系列

<点击
返回

HSMS电缆接头 —PG扁平不锈钢电缆防水接头

CE RoHs IP68

壳　　体：304不锈钢
夹 紧 件：PA
密 封 件：改性橡胶
防护等级：IP65(在线径=孔径的情况下可达到IP68)
环境温度：-40°C-100°C
温度范围：静态:-40°C到100°C,短时间可达到120°C,动态:-20°C到80°C,短时间可达到100°C
阻燃等级：UL94-V2

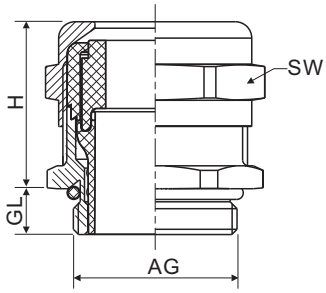

型号	螺纹规格	长x宽 mm	AG mm	GL mm	H mm	SW mm	订货号	
HSMS.FL.PG13.5	PG13.5	12×7	20.4	6.5	24	22	9 00 020 1130 0	50
HSMS.FL.PG21.A	PG21	14×7	28.3	7	24	30	9 00 020 1210 0	20
HSMS.FL.PG21.B	PG21	14×6	28.3	7	24	30	9 00 020 1211 0	20
HSMS.FL.PG29	PG29	22×8	37	8	29	40	9 00 020 1290 0	20
HSMS.FL.PG36.A	PG36	30.5×12	47	8	35	50	9 00 020 1360 0	10
HSMS.FL.PG36.B	PG36	31×7.5	47	8	35	50	9 00 020 1361 0	10
HSMS.FL.PG36.C	PG36	28.5×10	47	8	35	50	9 00 020 1362 0	10
HSMS.FL.PG42	PG42	33.5×11.5	54	9	37	57	9 00 020 1420 0	10
HSMS.FL.PG48	PG48	38×12	59.3	10	38	64	9 00 020 1480 0	5

推荐配件:

93页

112页

<点击
返回

HSM电缆接头 — 公制电磁兼容电缆防水接头

CE RoHs IP68

壳　　体：黄铜镀镍
夹 紧 件：PA
密 封 件：改性橡胶
防护等级：在规定的线径范围内，并使用合适的密封圈，防护等级可以达到IP68
环境温度：-40°C-100°C
温度范围：静态：-40°C到100°C，短时间可达到120°C，动态：-20°C到80°C，短时间可达到100°C
阻燃等级：UL94-V2

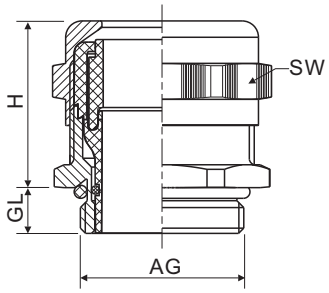

型号	螺纹规格	电缆范围 mm	AG mm	GL mm	H mm	SW mm	订货号	
HSM.EMC.M12.A	M12×1.5	3-6.5	12.0	6.5	19	14	9 00 022 0120 0	50
HSM.EMC.M12.B	M12×1.5	2-5	12.0	6.5	19	14	9 00 022 0121 0	50
HSM.EMC.M16.A	M16×1.5	4-8	16.0	6	22	20	9 00 022 0160 0	50
HSM.EMC.M16.B	M16×1.5	2-6	16.0	6	22	20	9 00 022 0161 0	50
HSM.EMC.M16.C	M16×1.5	5-10	16.0	6	22	20	9 00 022 0162 0	50
HSM.EMC.M20.A	M20×1.5	6-12	20.0	6	24	24	9 00 022 0200 0	50
HSM.EMC.M20.B	M20×1.5	5-10	20.0	6	24	24	9 00 022 0201 0	50
HSM.EMC.M25.A	M25×1.5	13-18	25.0	7	26	30	9 00 022 0250 0	20
HSM.EMC.M25.B	M25×1.5	9-16	25.0	7	26	30	9 00 022 0251 0	20
HSM.EMC.M32.A	M32×1.5	18-25	32.0	8	31	40	9 00 022 0320 0	20
HSM.EMC.M32.B	M32×1.5	13-20	32.0	8	31	40	9 00 022 0321 0	20
HSM.EMC.M32.C	M32×1.5	15-21	32.0	8	33	36	9 00 022 0322 0	20
HSM.EMC.M40.A	M40×1.5	22-32	40.0	8	37	50	9 00 022 0400 0	10
HSM.EMC.M40.B	M40×1.5	20-26	40.0	8	37	50	9 00 022 0401 0	10
HSM.EMC.M40.C	M40×1.5	19-27	40.0	8	33	46	9 00 022 0402 0	10
HSM.EMC.M50.A	M50×1.5	32-38	50.0	9	37	57	9 00 022 0500 0	10
HSM.EMC.M50.B	M50×1.5	25-31	50.0	9	37	57	9 00 022 0501 0	10
HSM.EMC.M63.A	M63×1.5	37-44	63.0	10	38	64/68	9 00 022 0630 0	5
HSM.EMC.M63.B	M63×1.5	29-35	63.0	10	38	64/68	9 00 022 0631 0	5

推荐配件：

92页

112页

<点击
返回

HSM电缆接头 — PG电磁兼容电缆防水接头

CE RoHs IP68

壳　　体：黄铜镀镍
夹 紧 件：PA
密 封 件：改性橡胶
防护等级：在规定的线径范围内，并使用合适的密封圈，防护等级可以达到IP68
环境温度：-40℃-100℃
温度范围：静态：-40℃到100℃，短时间可达到120℃，动态：-20℃到80℃，短时间可达到100℃
阻燃等级：UL94-V2

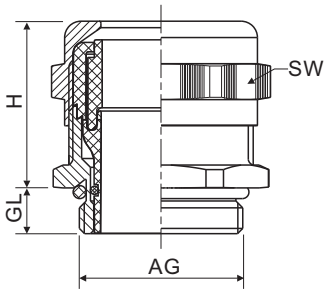

型号	螺纹规格	⌀ 电缆范围 mm	AG mm	GL mm	H mm	SW mm	订货号	
HSM.EMC.PG7.A	PG7	3-6.5	12.5	5	19	14	9 00 022 1070 0	50
HSM.EMC.PG7.B	PG7	2-5	12.5	5	19	14	9 00 022 1071 0	50
HSM.EMC.PG9.A	PG9	4-8	15.2	6	21	17	9 00 022 1090 0	50
HSM.EMC.PG9.B	PG9	2-6	15.2	6	21	17	9 00 022 1091 0	50
HSM.EMC.PG11.A	PG11	5-10	18.6	6	22	20	9 00 022 1110 0	50
HSM.EMC.PG11.B	PG11	3-7	18.6	6	22	20	9 00 022 1111 0	50
HSM.EMC.PG13.5.A	PG13.5	6-12	20.4	6.5	24	22	9 00 022 1130 0	50
HSM.EMC.PG13.5.B	PG13.5	5-9	20.4	6.5	24	22	9 00 022 1131 0	50
HSM.EMC.PG16.A	PG16	10-14	22.5	6.5	23	24	9 00 022 1160 0	50
HSM.EMC.PG16.B	PG16	7-12	22.5	6.5	23	24	9 00 022 1161 0	50
HSM.EMC.PG21.A	PG21	13-18	28.3	7	24	30	9 00 022 1210 0	20
HSM.EMC.PG21.B	PG21	9-16	28.3	7	24	30	9 00 022 1211 0	20
HSM.EMC.PG29.A	PG29	18-25	37	8	29	40	9 00 022 1290 0	20
HSM.EMC.PG29.B	PG29	13-20	37	8	29	40	9 00 022 1291 0	20
HSM.EMC.PG36.A	PG36	22-32	47	8	35	50	9 00 022 1360 0	10
HSM.EMC.PG36.B	PG36	20-26	47	8	35	50	9 00 022 1361 0	10
HSM.EMC.PG42.A	PG42	32-38	54	9	37	57	9 00 022 1420 0	10
HSM.EMC.PG42.B	PG42	25-31	54	9	37	57	9 00 022 1421 0	10
HSM.EMC.PG48.A	PG48	37-44	59.3	10	38	64	9 00 022 1480 0	5
HSM.EMC.PG48.B	PG48	29-35	59.3	10	38	64	9 00 022 1481 0	5

推荐配件：

93页

112页

塑料电缆防水接头
塑料配件
金属电缆防水接头
金属配件
防爆隔离系列
密封件
塑料软管
塑料软管接头/附件
金属软管
金属软管接头
机箱系列

<点击返回

DHSM电缆接头 — 公制双锁紧电磁兼容电缆防水接头

CE RoHs IP68

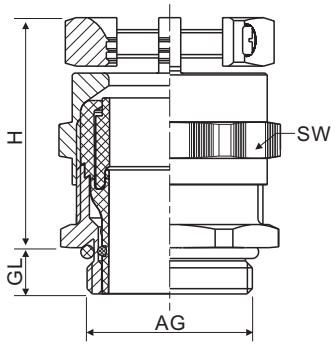

壳　　体：黄铜镀镍
夹 紧 件：PA
密 封 件：改性橡胶
防护等级：在规定的线径范围内，并使用合适的密封圈，防护等级可以达到IP68
环境温度：-40°C-100°C
温度范围：静态：-40°C到100°C，短时间可达到120°C，动态：-20°C到80°C，短时间可达到100°C
阻燃等级：UL94-V2

型号	螺纹规格	电缆范围 mm	AG mm	GL mm	H mm	SW mm	订货号	
DHSM.EMC.M12	M12×1.5	3-6.5	12.0	6.5	26	14	9 00 023 0120 0	50
DHSM.EMC.M16	M16×1.5	5-10	16.0	6	29	20	9 00 023 0160 0	50
DHSM.EMC.M20	M20×1.5	6-12	20.0	6	32	24	9 00 023 0200 0	50
DHSM.EMC.M25	M25×1.5	13-18	25.0	7	35	30	9 00 023 0250 0	20
DHSM.EMC.M32	M32×1.5	18-25	32.0	8	41	40	9 00 023 0320 0	20
DHSM.EMC.M40	M40×1.5	22-32	40.0	8	48	50	9 00 023 0400 0	10
DHSM.EMC.M50.A	M50×1.5	32-38	50.0	9	51	57	9 00 023 0500 0	10
DHSM.EMC.M50.B	M50×1.5	25-31	50.0	9	51	57	9 00 023 0501 0	10
DHSM.EMC.M63.A	M63×1.5	37-44	63.0	10	52	64/68	9 00 023 0630 0	5
DHSM.EMC.M63.B	M63×1.5	29-35	63.0	10	52	64/68	9 00 023 0631 0	5

推荐配件：

92页

112页

点击返回

DHSM电缆接头 — PG双锁紧电磁兼容电缆防水接头

CE RoHs IP68

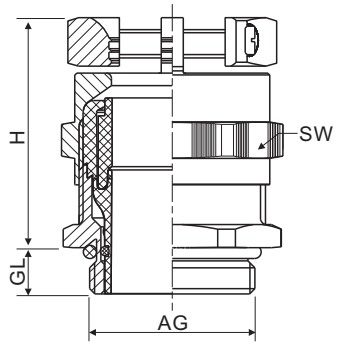

壳　　体：黄铜镀镍
夹 紧 件：PA
密 封 件：改性橡胶
防护等级：在规定的线径范围内，并使用合适的密封圈，防护等级可以达到IP68
环境温度：-40°C-100°C
温度范围：静态：-40°C到100°C，短时间可达到120°C，动态：-20°C到80°C，短时间可达到100°C
阻燃等级：UL94-V2

型号	螺纹规格	电缆范围 mm	AG mm	GL mm	H mm	SW mm	订货号	
DHSM.EMC.PG7	PG7	3-6.5	12.5	5	26	14	9 00 023 1070 0	50
DHSM.EMC.PG9	PG9	4-8	15.2	6	28	17	9 00 023 1090 0	50
DHSM.EMC.PG11	PG11	6-10	18.6	6	29	20	9 00 023 1110 0	50
DHSM.EMC.PG13.5	PG13.5	6-12	20.4	6.5	33	22	9 00 023 1130 0	50
DHSM.EMC.PG16	PG16	10-14	22.5	6.5	32	24	9 00 023 1160 0	50
DHSM.EMC.PG21	PG21	13-18	28.3	7	35	30	9 00 023 1210 0	20
DHSM.EMC.PG29	PG29	18-25	37	8	41	40	9 00 023 1290 0	20
DHSM.EMC.PG36	PG36	22-32	47	8	48	50	9 00 023 1360 0	10
DHSM.EMC.PG42.A	PG42	32-38	54	9	51	57	9 00 023 1420 0	10
DHSM.EMC.PG42.B	PG42	25-31	54	9	51	57	9 00 023 1421 0	10
DHSM.EMC.PG48.A	PG48	37-44	59.3	10	51	64	9 00 023 1480 0	5
DHSM.EMC.PG48.B	PG48	29-35	59.3	10	51	64	9 00 023 1481 0	5

推荐配件 ：

93 页

112 页

点击返回

SEHON®

金属配件

DPM金属配件 — 公制圆形金属蒙盖

CE RoHs IP68

材　　料：黄铜镀镍
防护等级：在使用合适的O形密封圈，防护等级可以达到IP68
环　　保：通过RoHS测试

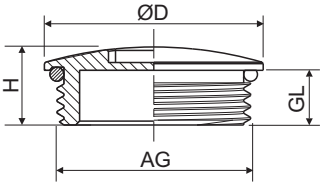

型号	螺纹规格	AG mm	GL mm	ØD mm	H mm	订货号	
DPM.M12	M12X1.5	12	6	14	9	9 00 028 0120 0	30
DPM.M16	M16X1.5	16	7	18	10	9 00 028 0160 0	30
DPM.M18	M18X1.5	18	7	21	10	9 00 028 0180 0	30
DPM.M20	M20X1.5	20	7	23	10	9 00 028 0200 0	20
DPM.M22	M22X1.5	22	7	25	10	9 00 028 0220 0	20
DPM.M24	M24X1.5	24	7	27	10	9 00 028 0240 0	20
DPM.M25	M25X1.5	25	7	28	10	9 00 028 0250 0	20
DPM.M32	M32X1.5	32	8	35	12	9 00 028 0320 0	10
DPM.M36	M36X2.0	36	8	39	12	9 00 028 0360 0	10
DPM.M40	M40X1.5	40	9	44	15	9 00 028 0400 0	10
DPM.M48	M48X2.0	48	9	52	15	9 00 028 0480 0	10
DPM.M50	M50X1.5	50	9	55	15	9 00 028 0500 0	5
DPM.M63	M63X1.5	63	10	68	16	9 00 028 0630 0	5

推荐配件：

112页

<点击
返回

DPM金属配件 — PG圆形金属蒙盖

CE RoHs IP68

材　　料：黄铜镀镍
防护等级：在使用合适的O形密封圈，防护等级可以达到IP68
环　　保：通过RoHS测试

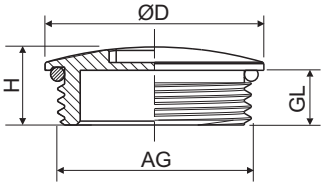

型号	螺纹规格	AG mm	GL mm	ØD mm	H mm	订货号	
DPM.PG7	PG7	12.5	6	15	9	9 00 028 1070 0	30
DPM.PG9	PG9	15.2	7	18	10	9 00 028 1090 0	30
DPM.PG11	PG11	18.6	7	21	10	9 00 028 1110 0	30
DPM.PG13.5	PG13.5	20.4	7	23	10	9 00 028 1130 0	30
DPM.PG16	PG16	22.5	7	25	10	9 00 028 1160 0	20
DPM.PG21	PG21	28.3	7	32	11	9 00 028 1210 0	20
DPM.PG29	PG29	37	8	40	12	9 00 028 1290 0	10
DPM.PG36	PG36	47	9	50	15	9 00 028 1360 0	10
DPM.PG42	PG42	54	9	59	15	9 00 028 1420 0	5
DPM.PG48	PG48	59.3	10	64	16	9 00 028 1480 0	5

推荐配件：

112页

塑料电缆防水接头
塑料配件
金属电缆防水接头
金属配件
防爆隔爆系列
密封件
塑料软管
塑料软管接头/附件
金属软管
金属软管接头
机箱系列

<点击
返回

DPM金属配件 — NPT圆形金属蒙盖

CE RoHs IP68

材　　料：黄铜镀镍
防护等级：在使用合适的O形密封圈，防护等级可以达到IP68
环　　保：通过RoHS测试

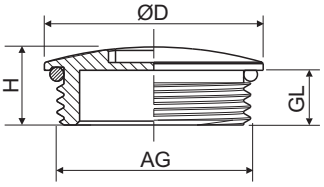

型号	螺纹规格	AG mm	GL mm	ØD mm	H mm	订货号	
DPM.N3/8	N3/8"	16.65	11	21	14.5	9 00 028 3040 0	30
DPM.N1/2	N1/2"	20.85	13	25	16.5	9 00 028 3050 0	30
DPM.N3/4	N3/4"	26.30	13	31	17	9 00 028 3060 0	30
DPM.N1	N1"	33.15	16	35	20	9 00 028 3070 0	20
DPM.N1.1/4	N1-1/4"	41.85	16	47	21	9 00 028 3080 0	20
DPM.N1.1/2	N1-1/2"	47.75	18	52	23	9 00 028 3090 0	10
DPM.N2	N2"	59.55	18	64	24	9 00 028 3100 0	10
DPM.N2.1/2	N2-1/2"	72.30	22	78	28	9 00 028 3110 0	5
DPM.N3	N3"	87.95	22	95	28	9 00 028 3120 0	5

推荐配件：

112 页

<点击
返回

DPM金属配件 — G管制圆形金属蒙盖

CE RoHs IP68

材　　料：黄铜镀镍
防护等级：在使用合适的O形密封圈，防护等级可以达到IP68
环　　保：通过RoHS测试

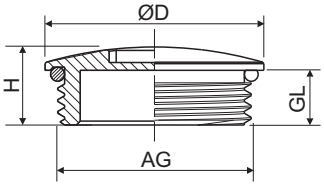

型号	螺纹规格	AG mm	GL mm	ØD mm	H mm	订货号	
DPM.G3/8	G3/8"	16.66	8	21	11.5	9 00 028 2030 0	30
DPM.G1/2	G1/2"	20.99	8	25	11.5	9 00 028 2040 0	30
DPM.G3/4	G3/4"	26.44	8	28	12	9 00 028 2060 0	30
DPM.G1	G1"	33.24	9	35	13	9 00 028 2080 0	20
DPM.G1.1/4	G1-1/4"	41.91	10	44	15	9 00 028 2100 0	20
DPM.G1.1/2	G1-1/2"	47.8	10	50	15	9 00 028 2120 0	10
DPM.G2	G2"	59.61	11	54	17	9 00 028 2140 0	10
DPM.G2.1/2	G2-1/2"	75.18	11	80	17	9 00 028 2160 0	5
DPM.G3	G3"	87.88	11	95	18.5	9 00 028 2180 0	5

推荐配件：

112页

塑料电缆防水接头
塑料配件
金属电缆防水接头
金属配件
防爆隔爆系列
密封件
塑料软管
塑料软管接头/附件
金属软管
金属软管接头
机箱系列

<点击
返回

DPMH金属配件 — 公制六角金属蒙盖

CE RoHs IP68

材　　料：黄铜镀镍
防护等级：在使用合适的O形密封圈，防护等级可以达到IP68
环　　保：通过RoHS测试

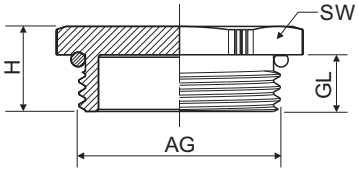

型号	螺纹规格	AG mm	GL mm	H mm	SW mm	订货号	
DPMH.M12	M12X1.5	12	6	9	14	9 00 030 0120 0	30
DPMH.M16	M16X1.5	16	7	10	18	9 00 030 0160 0	30
DPMH.M18	M18X1.5	18	7	10.5	20	9 00 030 0180 0	30
DPMH.M20	M20X1.5	20	7	10.5	22	9 00 030 0200 0	20
DPMH.M22	M22X1.5	22	7	10.5	24	9 00 030 0220 0	20
DPMH.M24	M24X1.5	24	7	10.5	27	9 00 030 0240 0	20
DPMH.M25	M25X1.5	25	7	10.5	28	9 00 030 0250 0	20
DPMH.M32	M32X1.5	32	8	12	36	9 00 030 0320 0	10
DPMH.M36	M36X2.0	36	8	12	40	9 00 030 0360 0	10
DPMH.M40	M40X1.5	40	9	14	45	9 00 030 0400 0	10
DPMH.M48	M48X2.0	48	9	14	52	9 00 030 0480 0	10
DPMH.M50	M50X1.5	50	9	14	55	9 00 030 0500 0	5
DPMH.M63	M63X1.5	63	10	16	70	9 00 030 0630 0	5

推荐配件 ：

112 页

<点击
返回

DPMH金属配件 — PG六角金属蒙盖

CE RoHs IP68

材　　料：黄铜镀镍
防护等级：在使用合适的O形密封圈，防护等级可以达到IP68
环　　保：通过RoHS测试

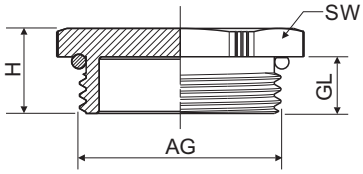

型号	螺纹规格	螺纹规格 AG	GL mm	H mm	SW mm	订货号	
DPMH.PG7	PG7	12.5	6	9	14	9 00 030 1070 0	30
DPMH.PG9	PG9	15.2	7	10	18	9 00 030 1090 0	30
DPMH.PG11	PG11	18.6	7	10.5	20	9 00 030 1110 0	30
DPMH.PG13.5	PG13.5	20.4	7	10.5	22	9 00 030 1130 0	30
DPMH.PG16	PG16	22.5	7	10.5	26	9 00 030 1160 0	20
DPMH.PG21	PG21	28.3	7	11	32	9 00 030 1210 0	20
DPMH.PG29	PG29	37	8	12	40	9 00 030 1290 0	10
DPMH.PG36	PG36	47	9	14	50	9 00 030 1360 0	10
DPMH.PG42	PG42	54	9	14	57	9 00 030 1420 0	5
DPMH.PG48	PG48	59.3	10	16	64	9 00 030 1480 0	5

推荐配件：

112页

<点击
返回

DPMH金属配件 — NPT六角金属蒙盖

CE RoHs IP68

材　　料：黄铜镀镍
防护等级：在使用合适的O形密封圈，防护等级可以达到IP68
环　　保：通过RoHS测试

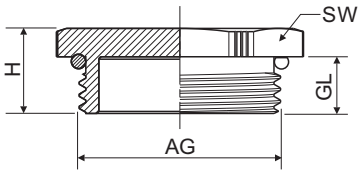

型号	螺纹规格	AG mm	GL mm	H mm	SW mm	订货号	
DPMH.N3/8	N3/8"	16.65	11	14.5	20	9 00 030 3040 0	30
DPMH.N1/2	N1/2"	20.85	13	16.5	24	9 00 030 3050 0	30
DPMH.N3/4	N3/4"	26.30	13	17	29	9 00 030 3060 0	30
DPMH.N1	N1"	33.15	16	20	36	9 00 030 3070 0	20
DPMH.N1.1/4	N1-1/4"	41.85	16	21	45	9 00 030 3080 0	20
DPMH.N1.1/2	N1-1/2"	47.75	18	23	50	9 00 030 3090 0	10
DPMH.N2	N2"	59.55	18	24	64	9 00 030 3100 0	10
DPMH.N2.1/2	N2-1/2"	72.30	22	28	75	9 00 030 3110 0	5
DPMH.N3	N3"	87.95	22	28	95	9 00 030 3120 0	5

推荐配件：

112页

<点击
返回

DPMH金属配件 — G管制六角金属蒙盖

CE RoHs IP68

材　　料：黄铜镀镍
防护等级：在使用合适的O形密封圈，防护等级可以达到IP68
环　　保：通过RoHS测试

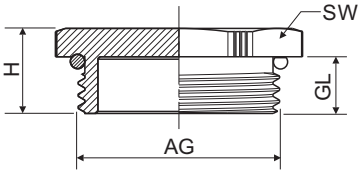

型号	螺纹规格	螺纹规格 AG	GL mm	H mm	SW mm	订货号	
DPMH.G3/8	G3/8"	16.66	8	11.5	20	9 00 030 2030 0	30
DPMH.G1/2	G1/2"	20.99	8	11.5	24	9 00 030 2040 0	30
DPMH.G3/4	G3/4"	26.44	8	12	29	9 00 030 2060 0	30
DPMH.G1	G1"	33.24	9	13	36	9 00 030 2080 0	20
DPMH.G1.1/4	G1-1/4"	41.91	10	15	45	9 00 030 2100 0	20
DPMH.G1.1/2	G1-1/2"	47.8	10	15	50	9 00 030 2120 0	10
DPMH.G2	G2"	59.61	11	17	64	9 00 030 2140 0	10
DPMH.G2.1/2	G2-1/2"	75.18	11	17	80	9 00 030 2160 0	5
DPMH.G3	G3"	87.88	11	18.5	90	9 00 030 2180 0	5

推荐配件：

112页

塑料电缆防水接头
塑料配件
金属电缆防水接头
金属配件
防爆隔爆系列
密封件
塑料软管
塑料软管接头/附件
金属软管
金属软管接头
机箱系列

<点击
返回

DPMS金属配件 — 公制不锈钢圆形蒙盖

CE RoHs IP68

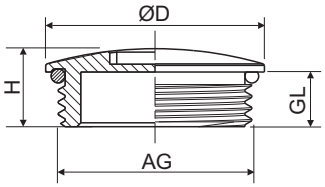

材　　料：SUS 304
防护等级：在使用合适的O形密封圈，防护等级可以达到IP68
环　　保：通过RoHS测试

型号	螺纹规格	AG mm	GL mm	ØD mm	H mm	订货号	
DPMS.M12	M12X1.5	12	6	14	9	9 00 029 0120 0	30
DPMS.M16	M16X1.5	16	7	18	10	9 00 029 0160 0	30
DPMS.M18	M18X1.5	18	7	21	10	9 00 029 0180 0	30
DPMS.M20	M20X1.5	20	7	23	10	9 00 029 0200 0	20
DPMS.M22	M22X1.5	22	7	25	10	9 00 029 0220 0	20
DPMS.M24	M24X1.5	24	7	27	10	9 00 029 0240 0	20
DPMS.M25	M25X1.5	25	7	28	10	9 00 029 0250 0	20
DPMS.M32	M32X1.5	32	8	35	12	9 00 029 0320 0	10
DPMS.M36	M36X2.0	36	8	39	12	9 00 029 0360 0	10
DPMS.M40	M40X1.5	40	9	44	15	9 00 029 0400 0	10
DPMS.M48	M48X2.0	48	9	52	15	9 00 029 0480 0	10
DPMS.M50	M50X1.5	50	9	55	15	9 00 029 0500 0	5
DPMS.M63	M63X1.5	63	10	68	16	9 00 029 0630 0	5

推荐配件：

112页

<点击
返回

DPMS金属配件 — PG不锈钢圆形蒙盖

CE RoHs IP68

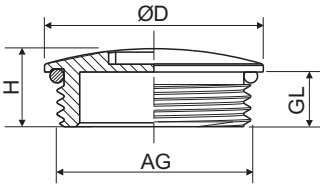

材　　料：SUS 304
防护等级：在使用合适的O形密封圈，防护等级可以达到IP68
环　　保：通过RoHS测试

型号	螺纹规格	AG mm	GL mm	ØD mm	H mm	订货号	
DPMS.PG7	PG7	12.5	6	14	9	9 00 029 1070 0	30
DPMS.PG9	PG9	15.2	7	18	10	9 00 029 1090 0	30
DPMS.PG11	PG11	18.6	7	21	10	9 00 029 1110 0	30
DPMS.PG13.5	PG13.5	20.4	7	23	10	9 00 029 1130 0	30
DPMS.PG16	PG16	22.5	7	25	10	9 00 029 1160 0	20
DPMS.PG21	PG21	28.3	7	32	11	9 00 029 1210 0	20
DPMS.PG29	PG29	37	8	40	12	9 00 029 1290 0	10
DPMS.PG36	PG36	47	9	50	15	9 00 029 1360 0	10
DPMS.PG42	PG42	54	9	59	15	9 00 029 1420 0	5
DPMS.PG48	PG48	59.3	10	64	16	9 00 029 1480 0	5

推荐配件：

112页

<点击
返回

DPMS金属配件 — NPT不锈钢圆形蒙盖

CE RoHs IP68

材　　料：SUS 304
防护等级：在使用合适的O形密封圈，防护等级可以达到IP68
环　　保：通过RoHS测试

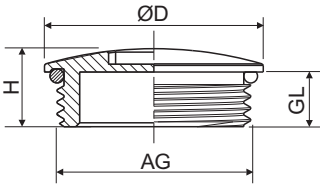

型号	螺纹规格	AG mm	GL mm	ØD mm	H mm	订货号	
DPMS.N3/8	N3/8"	16.65	11	21	14.5	9 00 029 3040 0	30
DPMS.N1/2	N1/2"	20.85	13	25	16.5	9 00 029 3050 0	30
DPMS.N3/4	N3/4"	26.30	13	30	17	9 00 029 3060 0	30
DPMS.N1	N1"	33.15	16	38	20	9 00 029 3070 0	20
DPMS.N1.1/4	N1-1/4"	41.85	16	47	21	9 00 029 3080 0	20
DPMS.N1.1/2	N1-1/2"	47.75	18	52	23	9 00 029 3090 0	10
DPMS.N2	N2"	59.55	18	64	24	9 00 029 3100 0	10
DPMS.N2.1/2	N2-1/2"	72.30	22	78	28	9 00 029 3110 0	5
DPMS.N3	N3"	87.95	22	95	28	9 00 029 3120 0	5

推荐配件：

112页

<点击
返回

DPMS金属配件 — G管制不锈钢圆形蒙盖

CE RoHs IP68

材　　料：SUS 304
防护等级：在使用合适的O形密封圈，防护等级可以达到IP68
环　　保：通过RoHS测试

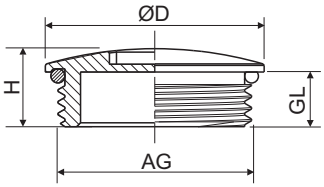

型号	螺纹规格	AG mm	GL mm	ØD mm	H mm	订货号	
DPMS.G3/8	G3/8"	16.66	8	21	11.5	9 00 029 2030 0	30
DPMS.G1/2	G1/2"	20.99	8	25	11.5	9 00 029 2040 0	30
DPMS.G3/4	G3/4"	26.44	8	30	12	9 00 029 2060 0	30
DPMS.G1	G1"	33.24	9	38	13	9 00 029 2080 0	20
DPMS.G1.1/4	G1-1/4"	41.91	10	47	15	9 00 029 2100 0	20
DPMS.G1.1/2	G1-1/2"	47.8	10	52	15	9 00 029 2120 0	10
DPMS.G2	G2"	59.61	11	65	17	9 00 029 2140 0	10
DPMS.G2.1/2	G2-1/2"	75.18	11	80	17	9 00 029 2160 0	5
DPMS.G3	G3"	87.88	11	95	18.5	9 00 029 2180 0	5

推荐配件：

112页

塑料电缆防水接头
塑料配件
金属电缆防水接头
金属配件
防爆隔爆系列
密封件
塑料软管
塑料软管接头/附件
金属软管
金属软管接头
机箱系列

<点击
返回

DPMHS金属配件 — 公制不锈钢六角蒙盖

CE RoHs IP68

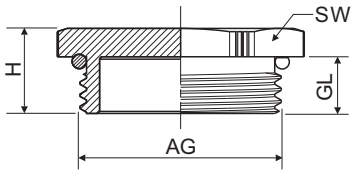

材　　料：SUS 304
防护等级：在使用合适的O形密封圈，防护等级可以达到IP68
环　　保：通过RoHS测试

型号	螺纹规格	AG mm	GL mm	H mm	SW mm	订货号	
DPMHS.M12	M12X1.5	12	6	9	14	9 00 031 0120 0	30
DPMHS.M16	M16X1.5	16	7	10	18	9 00 031 0160 0	30
DPMHS.M18	M18X1.5	18	7	10.5	20	9 00 031 0180 0	30
DPMHS.M20	M20X1.5	20	7	10.5	22	9 00 031 0200 0	20
DPMHS.M22	M22X1.5	22	7	10.5	24	9 00 031 0220 0	20
DPMHS.M24	M24X1.5	24	7	10.5	27	9 00 031 0240 0	20
DPMHS.M25	M25X1.5	25	7	10.5	29	9 00 031 0250 0	20
DPMHS.M32	M32X1.5	32	8	12	36	9 00 031 0320 0	10
DPMHS.M36	M36X2.0	36	8	12	40	9 00 031 0360 0	10
DPMHS.M40	M40X1.5	40	9	14	45	9 00 031 0400 0	10
DPMHS.M48	M48X2.0	48	9	14	52	9 00 031 0480 0	10
DPMHS.M50	M50X1.5	50	9	14	55	9 00 031 0500 0	5
DPMHS.M63	M63X1.5	63	10	16	70	9 00 031 0630 0	5

推荐配件：

112页

塑料电缆防水接头
塑料配件
金属电缆防水接头
金属配件
防爆隔爆系列
密封件
塑料软管
塑料软管接头/附件
金属软管
金属软管接头
机箱系列

<点击
返回

DPMHS金属配件 — PG不锈钢六角蒙盖

CE RoHs IP68

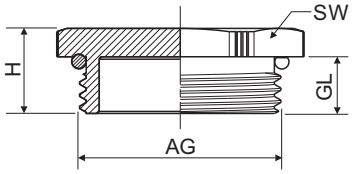

材　　料：SUS 304
防护等级：在使用合适的O形密封圈，防护等级可以达到IP68
环　　保：通过RoHS测试

型号	螺纹规格	AG mm	GL mm	H mm	SW mm	订货号	
DPMHS.PG7	PG7	12.5	6	9	14	9 00 031 1070 0	30
DPMHS.PG9	PG9	15.2	7	10	18	9 00 031 1090 0	30
DPMHS.PG11	PG11	18.6	7	10.5	21	9 00 031 1110 0	30
DPMHS.PG13.5	PG13.5	20.4	7	10.5	23	9 00 031 1130 0	30
DPMHS.PG16	PG16	22.5	7	10.5	26	9 00 031 1160 0	20
DPMHS.PG21	PG21	28.3	7	11	32	9 00 031 1210 0	20
DPMHS.PG29	PG29	37	8	12	40	9 00 031 1290 0	10
DPMHS.PG36	PG36	47	9	14	50	9 00 031 1360 0	10
DPMHS.PG42	PG42	54	9	14	58	9 00 031 1420 0	5
DPMHS.PG48	PG48	59.3	10	16	65	9 00 031 1480 0	5

推荐配件：

112页

塑料电缆防水接头
塑料配件
金属电缆防水接头
金属配件
防爆隔爆系列
密封件
塑料软管
塑料软管接头/附件
金属软管
金属软管接头
机箱系列

<点击
返回

DPMHS金属配件 — NPT不锈钢六角蒙盖

CE RoHs IP68

材　　料：SUS 304
防护等级：在使用合适的O形密封圈，防护等级可以达到IP68
环　　保：通过RoHS测试

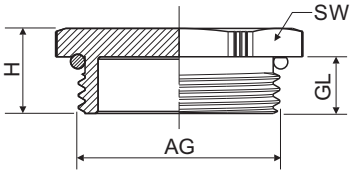

型号	螺纹规格	AG mm	GL mm	H mm	SW mm	订货号	
DPMHS.N3/8	N3/8"	16.65	11	14.5	20	9 00 031 3040 0	30
DPMHS.N1/2	N1/2"	20.85	13	16.5	23	9 00 031 3050 0	30
DPMHS.N3/4	N3/4"	26.30	13	17	30	9 00 031 3060 0	30
DPMHS.N1	N1"	33.15	16	20	38	9 00 031 3070 0	20
DPMHS.N1.1/4	N1-1/4"	41.85	16	21	50	9 00 031 3080 0	20
DPMHS.N1.1/2	N1-1/2"	47.75	18	23	52	9 00 031 3090 0	10
DPMHS.N2	N2"	59.55	18	24	65	9 00 031 3100 0	10
DPMHS.N2.1/2	N2-1/2"	72.30	22	28	75	9 00 031 3110 0	5
DPMHS.N3	N3"	87.95	22	28	95	9 00 031 3120 0	5

推荐配件：

112页

塑料电缆防水接头
塑料配件
金属电缆防水接头
金属配件
防爆隔爆系列
密封件
塑料软管
塑料软管接头/附件
金属软管
金属软管接头
机箱系列

<点击
返回

DPMHS金属配件 — G管制不锈钢六角蒙盖

CE RoHs IP68

材　　料：SUS 304
防护等级：在使用合适的O形密封圈，防护等级可以达到IP68
环　　保：通过RoHS测试

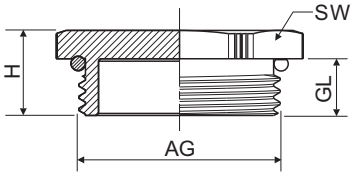

型号	螺纹规格	AG mm	GL mm	H mm	SW mm	订货号	
DPMHS.G3/8	G3/8"	16.66	8	11.5	20	9 00 031 2030 0	30
DPMHS.G1/2	G1/2"	20.99	8	11.5	24	9 00 031 2040 0	30
DPMHS.G3/4	G3/4"	26.44	8	12	29	9 00 031 2060 0	30
DPMHS.G1	G1"	33.24	9	13	38	9 00 031 2080 0	20
DPMHS.G1.1/4	G1-1/4"	41.91	10	15	50	9 00 031 2100 0	20
DPMHS.G1.1/2	G1-1/2"	47.8	10	15	52	9 00 031 2120 0	10
DPMHS.G2	G2"	59.61	11	17	65	9 00 031 2140 0	10
DPMHS.G2.1/2	G2-1/2"	75.18	11	17	80	9 00 031 2160 0	5
DPMHS.G3	G3"	87.88	11	18.5	95	9 00 031 2180 0	5

推荐配件：

112页

塑料电缆防水接头
塑料配件
金属电缆防水接头
金属配件
防爆隔爆系列
密封件
塑料软管
塑料软管接头/附件
金属软管
金属软管接头
机箱系列

<点击
返回

REM金属配件 — 公制金属减径环

CE RoHs IP68

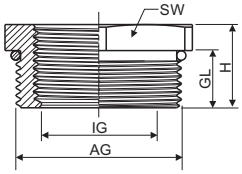

形式A

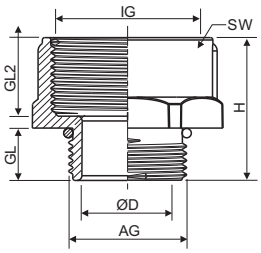

形式B

材　　料：黄铜镀镍
防护等级：在使用合适的O形密封圈，防护等级可以达到IP68
环　　保：通过RoHS测试

型号	螺纹规格 AG	螺纹规格 IG	GL mm	GL2 mm	H mm	SW mm	形式	订货号	
REM.M16	M16X1.5	M12X1.5	7	/	9.5	18	A	9 00 032 0160 0	30
REM.M18	M18X1.5	M16X1.5	7	12	20.5	20	B	9 00 032 0180 0	30
REM.M20.A	M20X1.5	M16X1.5	7	/	10	24	A	9 00 032 0200 0	30
REM.M20.B	M20X1.5	M18X1.5	7	12	21	24	B	9 00 032 0201 0	30
REM.M24	M24X1.5	M20X1.5	7	/	10.5	26	A	9 00 032 0240 0	20
REM.M25	M25X1.5	M20X1.5	7	/	10.5	29	A	9 00 032 0250 0	20
REM.M27	M27X2.0	M25X1.5	8	14	24	30	B	9 00 032 0270 0	15
REM.M30	M30X2.0	M27X2.0	8	14	24	32	B	9 00 032 0300 0	15
REM.M32	M32X1.5	M25X1.5	8	/	12	36	A	9 00 032 0320 0	20
REM.M36	M36X2.0	M32X1.5	8	/	12	40	A	9 00 032 0360 0	10
REM.M40	M40X1.5	M32X1.5	9	/	13	45	A	9 00 032 0400 0	10
REM.M50	M50X1.5	M40X1.5	9	/	14	55	A	9 00 032 0500 0	5
REM.M63	M63X1.5	M50X1.5	10	/	16	68	A	9 00 032 0630 0	5

推荐配件：

112页

<点击返回

REM金属配件 — PG金属减径环

CE RoHs IP68

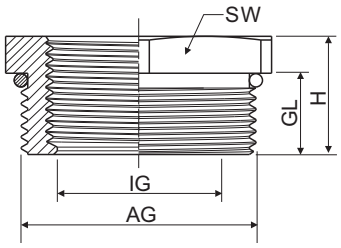

材　　料：黄铜镀镍
防护等级：在使用合适的O形密封圈，防护等级可以达到IP68
环　　保：通过RoHS测试

型号	螺纹规格 AG	螺纹规格 IG	GL mm	H mm	SW mm	订货号	
REM.PG9	PG9	PG7	7	10	18	9 00 032 1090 0	30
REM.PG11	PG11	PG9	7	10.5	21	9 00 032 1110 0	30
REM.PG13.5	PG13.5	PG11	7	10.5	23	9 00 032 1130 0	30
REM.PG16	PG16	PG13.5	7	10.5	26	9 00 032 1160 0	20
REM.PG21	PG21	PG16	7	11	30	9 00 032 1210 0	20
REM.PG29	PG29	PG21	8	13	40	9 00 032 1290 0	10
REM.PG36	PG36	PG29	9	14	50	9 00 032 1360 0	10
REM.PG42	PG42	PG36	10	15	55	9 00 032 1420 0	5
REM.PG48	PG48	PG42	10	16	64	9 00 032 1480 0	5

推荐配件：

112页

塑料电缆防水接头
塑料配件
金属电缆防水接头
金属配件
防爆隔爆系列
密封件
塑料软管
塑料软管接头/附件
金属软管
金属软管接头
机箱系列

<点击返回

REM金属配件 — NPT金属减径环

CE RoHs IP68

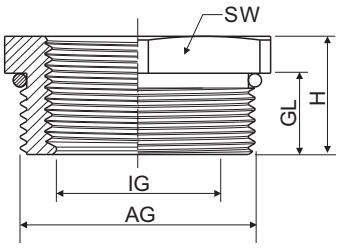

材　　料：黄铜镀镍
防护等级：在使用合适的O形密封圈，防护等级可以达到IP68
环　　保：通过RoHS测试

型号	螺纹规格 AG	螺纹规格 IG	GL mm	H mm	SW mm	订货号	
REM.N1/2	N1/2"	N3/8"	7	10	24	9 00 032 3050 0	30
REM.N3/4	N3/4"	N1/2"	7	10.5	30	9 00 032 3060 0	30
REM.N1	N1"	N3/4"	7	11	38	9 00 032 3070 0	20
REM.N1.1/4	N1-1/4"	N1"	9	12	50	9 00 032 3080 0	20
REM.N1.1/2	N1-1/2"	N1-1/4"	10	14	52	9 00 032 3090 0	10
REM.N2	N2"	N1-1/2"	11	15	65	9 00 032 3100 0	10
REM.N2.1/2	N2-1/2"	N2"	11	16	80	9 00 032 3110 0	5
REM.N3	N3"	N2-1/2"	11	18	95	9 00 032 3120 0	5

推荐配件：

112页

塑料电缆防水接头
塑料配件
金属电缆防水接头
金属配件
防爆隔爆系列
密封件
塑料软管
塑料软管接头/附件
金属软管
金属软管接头
机箱系列

<点击
返回

REM金属配件 — G管制金属减径环

CE RoHs IP68

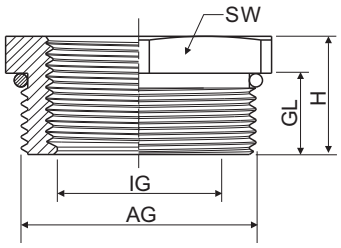

材　　料：黄铜镀镍
防护等级：在使用合适的O形密封圈，防护等级可以达到IP68
环　　保：通过RoHS测试

型号	螺纹规格 AG	螺纹规格 IG	GL mm	H mm	SW mm	订货号	
REM.G1/2	G1/2"	G3/8"	7	10	24	9 00 032 2040 0	30
REM.G3/4	G3/4"	G1/2"	7	10.5	30	9 00 032 2060 0	30
REM.G1	G1"	G3/4"	7	11	38	9 00 032 2080 0	30
REM.G1.1/4	G1-1/4"	G1"	9	12	50	9 00 032 2100 0	20
REM.G1.1/2	G1-1/2"	G1-1/4"	10	14	52	9 00 032 2120 0	20
REM.G2	G2"	G1-1/2"	11	15	65	9 00 032 2140 0	10
REM.G2.1/2	G2-1/2"	G2"	11	16	80	9 00 032 2160 0	5
REM.G2	G2"	G3"	11	18	95	9 00 032 2180 0	5

推荐配件：

112页

塑料电缆防水接头
塑料配件
金属电缆防水接头
金属配件
防爆隔爆系列
密封件
塑料软管
塑料软管接头/附件
金属软管
金属软管接头
机箱系列

<点击
返回

REMS金属配件 — 公制不锈钢减径环

CE RoHs IP68

材　　料：SUS 304
防护等级：在使用合适的O形密封圈，防护等级可以达到IP68
环　　保：通过RoHS测试

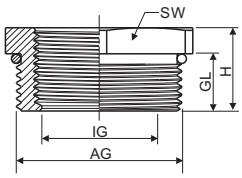

形式A

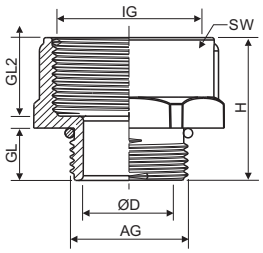

形式B

型号	螺纹规格 AG	螺纹规格 IG	GL mm	GL2 mm	H mm	SW mm	形式	订货号	
REMS.M16	M16X1.5	M12X1.5	7	/	9.5	18	A	9000330160 0	30
REMS.M18	M18X1.5	M16X1.5	7	12	20.5	20	B	9000330180 0	30
REMS.M20.A	M20X1.5	M16X1.5	7	/	10	24	A	9000330200 0	30
REMS.M20.B	M20X1.5	M18X1.5	7	12	21	24	B	9000330201 0	30
REMS.M24	M24X1.5	M20X1.5	7	/	10.5	27	A	9000330240 0	20
REMS.M25	M25X1.5	M20X1.5	7	/	10.5	28	A	9000330250 0	20
REMS.M27	M27X2.0	M25X1.5	8	14	24	30	B	9000330270 0	15
REMS.M30	M30X2.0	M27X2.0	8	14	24	34	B	9000330300 0	15
REMS.M32	M32X1.5	M25X1.5	8	/	12	36	A	9000330320 0	20
REMS.M36	M36X2.0	M32X1.5	8	/	12	40	A	9000330360 0	10
REMS.M40	M40X1.5	M32X1.5	9	/	13	45	A	9000330400 0	10
REMS.M50	M50X1.5	M40X1.5	9	/	14	55	A	9000330500 0	5
REMS.M63	M63X1.5	M50X1.5	10	/	16	70	A	9000330630 0	5

推荐配件：

112页

<点击
返回

REMS金属配件 — PG不锈钢减径环

CE RoHs IP68

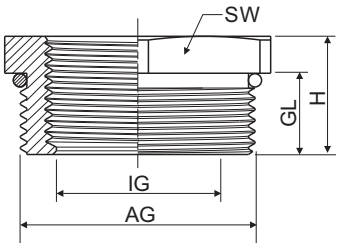

材　　料：SUS 304
防护等级：在使用合适的O形密封圈，防护等级可以达到IP68
环　　保：通过RoHS测试

型号	螺纹规格 AG	螺纹规格 IG	GL mm	H mm	SW mm	订货号	
REMS.PG9	PG9	PG7	7	10	18	9000331090 0	30
REMS.PG11	PG11	PG9	7	10.5	21	9000331110 0	30
REMS.PG13.5	PG13.5	PG11	7	10.5	23	9000331130 0	30
REMS.PG16	PG16	PG13.5	7	10.5	26	9000331160 0	20
REMS.PG21	PG21	PG16	7	11	32	9000331210 0	20
REMS.PG29	PG29	PG21	8	13	45	9000331290 0	10
REMS.PG36	PG36	PG29	9	14	50	9000331360 0	10
REMS.PG42	PG42	PG36	10	15	55	9000331420 0	5
REMS.PG48	PG48	PG42	10	16	65	9000331480 0	5

推荐配件：

112页

塑料电缆防水接头
塑料配件
金属电缆防水接头
金属配件
防爆隔爆系列
密封件
塑料软管
塑料软管接头/附件
金属软管
金属软管接头
机箱系列

<点击返回

REMS金属配件 — NPT不锈钢减径环

CE RoHs IP68

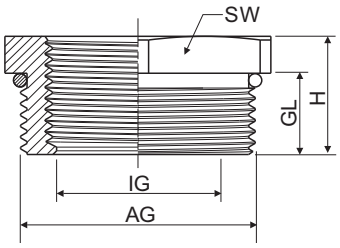

材　　料：SUS 304
防护等级：在使用合适的O形密封圈，防护等级可以达到IP68
环　　保：通过RoHS测试

型号	螺纹规格 AG	螺纹规格 IG	GL mm	H mm	SW mm	订货号	
REMS.N1/2	N1/2"	N3/8"	7	10	24	9 00 033 3050 0	30
REMS.N3/4	N3/4"	N1/2"	7	10.5	30	9 00 033 3060 0	30
REMS.N1	N1"	N3/4"	7	11	38	9 00 033 3070 0	20
REMS.N1.1/4	N1-1/4"	N1"	9	12	50	9 00 033 3080 0	20
REMS.N1.1/2	N1-1/2"	N1-1/4"	10	14	52	9 00 033 3090 0	10
REMS.N2	N2"	N1-1/2"	11	15	65	9 00 033 3100 0	10
REMS.N2.1/2	N2-1/2"	N2"	11	16	80	9 00 033 3110 0	5
REMS.N3	N3"	N2-1/2"	11	18	95	9 00 033 3120 0	5

推荐配件：

112页

塑料电缆防水接头
塑料配件
金属电缆防水接头
金属配件
防爆隔爆系列
密封件
塑料软管
塑料软管接头/附件
金属软管
金属软管接头
机箱系列

<点击
返回

REMS金属配件 — G管制不锈钢减径环

CE RoHs IP68

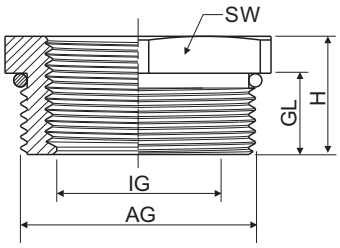

材　　料：SUS 304
防护等级：在使用合适的O形密封圈，防护等级可以达到IP68
环　　保：通过RoHS测试

型号	螺纹规格 AG	螺纹规格 IG	GL mm	H mm	SW mm	订货号	
REMS.G1/2	G1/2"	G3/8"	7	10	24	9 00 033 2040 0	30
REMS.G3/4	G3/4"	G1/2"	7	10.5	30	9 00 033 2060 0	30
REMS.G1	G1"	G3/4"	7	11	38	9 00 033 2080 0	30
REMS.G1.1/4	G1-1/4"	G1"	9	12	50	9 00 033 2100 0	20
REMS.G1.1/2	G1-1/2"	G1-1/4"	10	14	52	9 00 033 2120 0	20
REMS.G2.A	G2"	G1-1/2"	11	15	65	9 00 033 2140 0	10
REMS.G2.1/2	G2-1/2"	G2"	11	16	80	9 00 033 2160 0	5
REMS.G2.B	G2"	G3"	11	18	95	9 00 033 2141 0	5

推荐配件：

112页

点击返回

EWM金属配件 — 公制金属扩径环

CE RoHs IP68

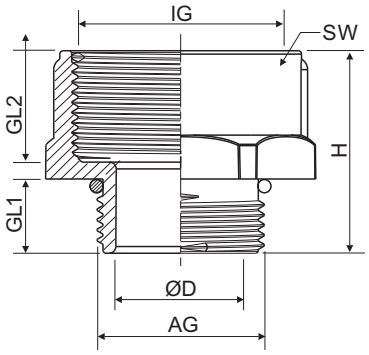

材　　料：黄铜镀镍
防护等级：在使用合适的O形密封圈，防护等级可以达到IP68
环　　保：通过RoHS测试

型号	螺纹规格 AG	螺纹规格 IG	GL1 mm	GL2 mm	ØD mm	H mm	SW mm	订货号	
EWM.M12	M12X1.5	M16X1.5	6	8	8	16	19	9 00 034 0120 0	30
EWM.M16.A	M16X1.5	M18X1.5	7	8.5	12	17.5	22	9 00 034 0160 0	30
EWM.M16.B	M16X1.5	M20X1.5	7	9.5	12	18.5	23	9 00 034 0161 0	30
EWM.M18	M18X1.5	M20X1.5	7	9.5	14	18.5	23	9 00 034 0180 0	30
EWM.M20.A	M20X1.5	M24X1.5	7	11.5	15.5	18.5	27	9 00 034 0200 0	20
EWM.M20.B	M20X1.5	M25X1.5	7	9	16	18.5	28	9 00 034 0201 0	20
EWM.M25.A	M25X1.5	M30X2.0	7	10.5	21	20	34	9 00 034 0250 0	20
EWM.M25.B	M25X1.5	M32X1.5	7	10.5	21	20	36	9 00 034 0251 0	20
EWM.M30	M30X2.0	M36X2.0	8	12.5	25	23	40	9 00 034 0300 0	10
EWM.M32	M32X1.5	M40X1.5	8	12.5	27	23.5	45	9 00 034 0320 0	10
EWM.M36	M36X2.0	M48X2.0	8	16	31	27	52	9 00 034 0360 0	5
EWM.M40	M40X1.5	M50X1.5	9	16	35	28	54	9 00 034 0400 0	5
EWM.M50	M50X1.5	M63X1.5	10	17	44	30.5	68	9 00 034 0500 0	5

推荐配件：

112页

塑料电缆防水接头
塑料配件
金属电缆防水接头
金属配件
防爆隔爆系列
密封件
塑料软管
塑料软管接头/附件
金属软管
金属软管接头
机箱系列

<点击
返回

EWM金属配件 — PG金属扩径环

CE RoHs IP68

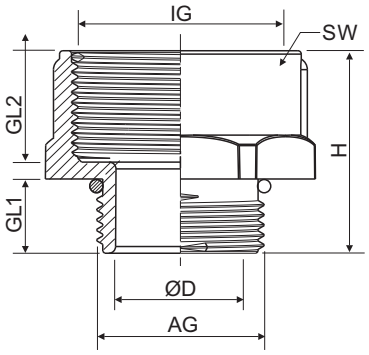

材　　料：黄铜镀镍
防护等级：在使用合适的O形密封圈，防护等级可以达到IP68
环　　保：通过RoHS测试

型号	螺纹规格 AG	螺纹规格 IG	GL1 mm	GL2 mm	ØD mm	H mm	SW mm	订货号	
EWM.PG7	PG7	PG9	6	8	9	16	18	9 00 034 1070 0	30
EWM.PG9.A	PG9	PG11	7	9	11.5	18	22	9 00 034 1090 0	30
EWM.PG9.B	PG9	PG13.5	7	9	11.5	18	24	9 00 034 1091 0	30
EWM.PG11.A	PG11	PG13.5	7	9	15	18	24	9 00 034 1110 0	30
EWM.PG11.B	PG11	PG16	7	11	15	20	26	9 00 034 1111 0	20
EWM.PG11.C	PG11	PG21	7	12.5	15	22	32	9 00 034 1112 0	20
EWM.PG13.5.A	PG13.5	PG16	7	11	17	20	26	9 00 034 1130 0	20
EWM.PG13.5.B	PG13.5	PG21	7	13	17	22	32	9 00 034 1131 0	20
EWM.PG16.A	PG16	PG21	7	12.5	19	22	32	9 00 034 1160 0	10
EWM.PG16.B	PG16	PG29	7	13	19	22	40	9 00 034 1161 0	10
EWM.PG21	PG21	PG29	7	13	23	22	40	9 00 034 1210 0	10
EWM.PG29	PG29	PG36	8	16.5	32.5	27.5	50	9 00 034 1290 0	5
EWM.PG36	PG36	PG42	9	18	42.5	31	57	9 00 034 1360 0	5
EWM.PG42	PG42	PG48	10	19	48	33	64	9 00 034 1420 0	5

推荐配件：

112页

<点击返回

EWM金属配件 — NPT金属扩径环

CE RoHs IP68

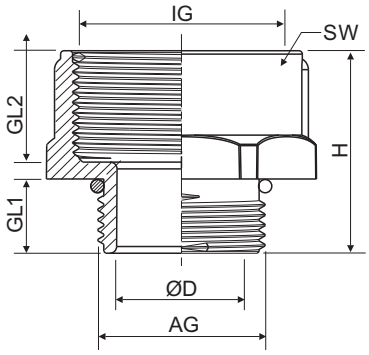

材　　料：黄铜镀镍
防护等级：在使用合适的O形密封圈，防护等级可以达到IP68
环　　保：通过RoHS测试

型号	螺纹规格 AG	螺纹规格 IG	GL1 mm	GL2 mm	ØD mm	H mm	SW mm	订货号	
EWM.N3/8	N3/8"	N1/2"	10	14	12	27	24	9 00 034 3040 0	50
EWM.N1/2.A	N1/2"	N3/4"	13	14	15	31.5	30	9 00 034 3050 0	50
EWM.N1/2.B	N1/2"	N1"	13	16	15.5	35	36	9 00 034 3051 0	30
EWM.N3/4.A	N3/4"	N1"	14	16	21	35.5	36	9 00 034 3060 0	20
EWM.N3/4.B	N3/4"	N1-1/2"	14	17	21	37	55	9 00 034 3061 0	20
EWM.N1.A	N1"	N1-1/4"	16	17	25	39	45	9 00 034 3070 0	10
EWM.N1.B	N1"	N1-1/2"	16	17	25	39	52	9 00 034 3071 0	10
EWM.N1.1/4.A	N1-1/4"	N1-1/2"	17	17	35	39	52	9 00 034 3080 0	5
EWM.N1.1/4.B	N1-1/4"	N2"	17	17	42	39	52	9 00 034 3081 0	5
EWM.N1.1/2	N1-1/2"	N2"	17	17	42	39	65	9 00 034 3090 0	5

推荐配件：

112页

<点击返回

EWM金属配件 — G管制金属扩径环

CE RoHs IP68

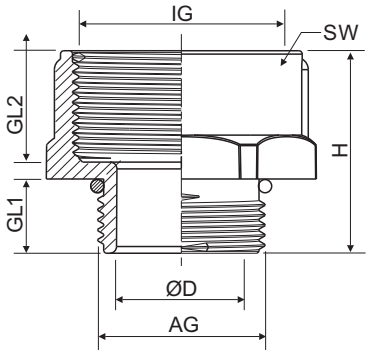

材　　料：黄铜镀镍
防护等级：在使用合适的O形密封圈，防护等级可以达到IP68
环　　保：通过RoHS测试

型号	螺纹规格 AG	螺纹规格 IG	GL1 mm	GL2 mm	ØD mm	H mm	SW mm	订货号	
EWM.G1/4	G1/4"	G3/8"	8	10.5	9	20.5	20	9 00 034 2020 0	50
EWM.G3/8	G3/8"	G1/2"	8	10.5	12	20.5	24	9 00 034 2030 0	50
EWM.G1/2.A	G1/2"	G3/4"	8	13	16	22	30	9 00 034 2040 0	30
EWM.G1/2.B	G1/2"	G1"	8	13	16	24	36	9 00 034 2041 0	30
EWM.G3/4.A	G3/4"	G1"	8	15	20	29	36	9 00 034 2060 0	30
EWM.G3/4.B	G3/4"	G1-1/2"	9	13	20	24	52	9 00 034 2061 0	20
EWM.G1.A	G1"	G1-1/4"	9	15	26	31	45	9 00 034 2080 0	20
EWM.G1.B	G1"	G1-1/2"	10	15	26	31	52	9 00 034 2081 0	10
EWM.G1.1/4.A	G1-1/4"	G1-1/2"	10	15	36	31	52	9 00 034 2100 0	10
EWM.G1.1/4.B	G1-1/4"	G2"	10	14	36	28	62	9 00 034 2101 0	5
EWM.G1.1/2	G1-1/2"	G2"	10	16	39	30	62	9 00 034 2120 0	5

推荐配件：

112页

塑料电缆防水接头
塑料配件
金属电缆防水接头
金属配件
防爆隔爆系列
密封件
塑料软管
塑料软管接头/附件
金属软管
金属软管接头
机箱系列

<点击
返回

EWMS金属配件 — 公制不锈钢扩径环

CE RoHs IP68

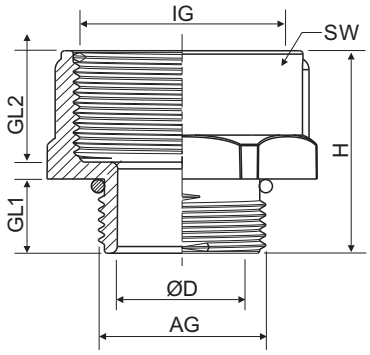

材　　料：SUS 304
防护等级：在使用合适的O形密封圈，防护等级可以达到IP68
环　　保：通过RoHS测试

型号	螺纹规格 AG	螺纹规格 IG	GL1 mm	GL2 mm	ØD mm	H mm	SW mm	订货号	
EWMS.M12	M12X1.5	M16X1.5	6	8	8	16	19	9 00 035 0120 0	30
EWMS.M16.A	M16X1.5	M18X1.5	7	8.5	12	17.5	22	9 00 035 0160 0	30
EWMS.M16.B	M16X1.5	M20X1.5	7	9.5	12	18.5	23	9 00 035 0161 0	30
EWMS.M18	M18X1.5	M20X1.5	7	9.5	14	18.5	23	9 00 035 0180 0	30
EWMS.M20.A	M20X1.5	M24X1.5	7	11.5	15.5	23.5	27	9 00 035 0200 0	20
EWMS.M20.B	M20X1.5	M25X1.5	7	9	16	18.5	28	9 00 035 0201 0	20
EWMS.M25.A	M25X1.5	M30X2.0	7	10.5	21	20	34	9 00 035 0250 0	20
EWMS.M25.B	M25X1.5	M32X1.5	7	10.5	21	20	36	9 00 035 0251 0	20
EWMS.M30	M30X2.0	M36X2.0	8	12.5	25	23	40	9 00 035 0300 0	10
EWMS.M32	M32X1.5	M40X1.5	8	12.5	27	23.5	45	9 00 035 0320 0	10
EWMS.M36	M36X2.0	M48X2.0	8	16	31	27	52	9 00 035 0360 0	5
EWMS.M40	M40X1.5	M50X1.5	9	16	35	28	54	9 00 035 0400 0	5
EWMS.M50	M50X1.5	M63X1.5	10	17	44	30.5	68	9 00 035 0500 0	5

推荐配件：

112页

塑料电缆防水接头
塑料配件
金属电缆防水接头
金属配件
防爆隔爆系列
密封件
塑料软管
塑料软管接头/附件
金属软管
金属软管接头
机箱系列

<点击返回

EWMS金属配件 — PG不锈钢扩径环

CE RoHs IP68

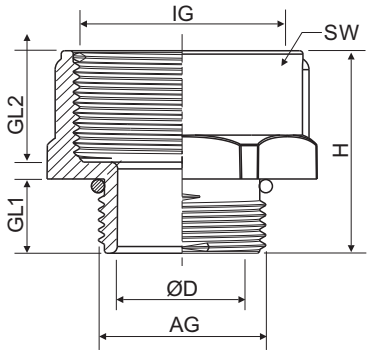

材　　料：SUS 304
防护等级：在使用合适的O形密封圈，防护等级可以达到IP68
环　　保：通过RoHS测试

型号	螺纹规格 AG	螺纹规格 IG	GL1 mm	GL2 mm	ØD mm	H mm	SW mm	订货号	
EWMS.PG7	PG7	PG9	6	8	9	16	18	9 00 035 1070 0	30
EWMS.PG9.A	PG9	PG11	7	9	11.5	18	22	9 00 035 1090 0	30
EWMS.PG9.B	PG9	PG13.5	7	9	11.5	18	24	9 00 035 1091 0	30
EWMS.PG11.A	PG11	PG13.5	7	9	15	18	24	9 00 035 1110 0	30
EWMS.PG11.B	PG11	PG16	7	11	15	20	26	9 00 035 1111 0	20
EWMS.PG11.C	PG11	PG21	7	12.5	15	22	32	9 00 035 1112 0	20
EWMS.PG13.5.A	PG13.5	PG16	7	11	17	20	26	9 00 035 1130 0	20
EWMS.PG13.5.B	PG13.5	PG21	7	13	17	22	32	9 00 035 1131 0	20
EWMS.PG16.A	PG16	PG21	7	12.5	19	22	32	9 00 035 1160 0	10
EWMS.PG16.B	PG16	PG29	7	13	19	22	40	9 00 035 1161 0	10
EWMS.PG21	PG21	PG29	7	13	23	22	40	9 00 035 1210 0	10
EWMS.PG29	PG29	PG36	8	16.5	32.5	27.5	50	9 00 035 1290 0	5
EWMS.PG36	PG36	PG42	9	18	42.5	31	58	9 00 035 1360 0	5
EWMS.PG42	PG42	PG48	10	19	48	33	65	9 00 035 1420 0	5

推荐配件：

112页

塑料电缆防水接头
塑料配件
金属电缆防水接头
金属配件
防爆隔爆系列
密封件
塑料软管
塑料软管接头/附件
金属软管
金属软管接头
机箱系列

<点击
返回

EWMS金属配件 — NPT不锈钢扩径环

CE RoHs IP68

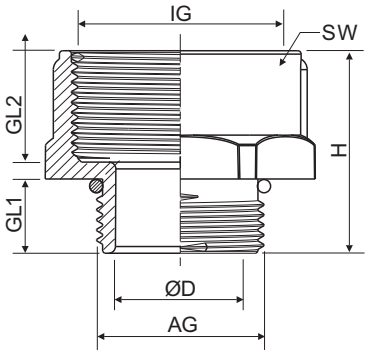

材　　料：SUS 304
防护等级：在使用合适的O形密封圈，防护等级可以达到IP68
环　　保：通过RoHS测试

型号	螺纹规格 AG	螺纹规格 IG	GL1 mm	GL2 mm	ØD mm	H mm	SW mm	订货号	
EWMS.N3/8	N3/8"	N1/2"	10	14	12	27	24	9 00 035 3040 0	50
EWMS.N1/2.A	N1/2"	N3/4"	13	14	15	31.5	30	9 00 035 3050 0	50
EWMS.N1/2.B	N1/2"	N1"	13	16	15.5	35	36	9 00 035 3051 0	30
EWMS.N3/4.A	N3/4"	N1"	14	16	21	35.5	36	9 00 035 3060 0	20
EWMS.N3/4.B	N3/4"	N1-1/2"	14	17	21	37	55	9 00 035 3061 0	20
EWMS.N1.A	N1"	N1-1/4"	16	17	25	39	45	9 00 035 3070 0	10
EWMS.N1.B	N1"	N1-1/2"	16	17	25	39	52	9 00 035 3071 0	10
EWMS.N1.1/4.A	N1-1/4"	N1-1/2"	17	17	35	39	52	9 00 035 3080 0	5
EWMS.N1.1/4.B	N1-1/4"	N2"	17	17	42	39	52	9 00 035 3081 0	5
EWMS.N1.1/2	N1-1/2"	N2"	17	17	42	39	65	9 00 035 3090 0	5

推荐配件：

112页

<点击返回

EWMS金属配件 — G管制不锈钢扩径环

CE RoHs IP68

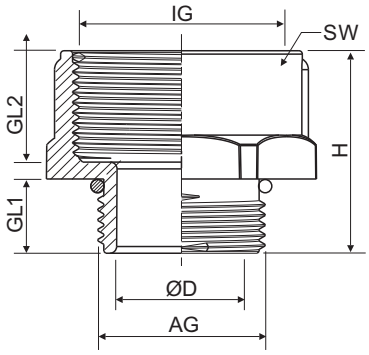

材　　料：SUS 304
防护等级：在使用合适的O形密封圈，防护等级可以达到IP68
环　　保：通过RoHS测试

型号	螺纹规格 AG	螺纹规格 IG	GL1 mm	GL2 mm	ØD mm	H mm	SW mm	订货号	
EWMS.G1/4	G1/4"	G3/8"	8	10.5	9	20.5	20	9 00 035 2020 0	50
EWMS.G3/8	G3/8"	G1/2"	8	10.5	12	20.5	24	9 00 035 2030 0	50
EWMS.G1/2.A	G1/2"	G3/4"	8	13	16	22	30	9 00 035 2040 0	30
EWMS.G1/2.B	G1/2"	G1"	8	13	16	24	36	9 00 035 2041 0	30
EWMS.G3/4.A	G3/4"	G1"	8	15	20	29	36	9 00 035 2060 0	30
EWMS.G3/4.B	G3/4"	G1-1/2"	9	13	20	24	52	9 00 035 2061 0	20
EWMS.G1.A	G1"	G1-1/4"	9	15	26	31	45	9 00 035 2080 0	20
EWMS.G1.B	G1"	G1-1/2"	10	15	26	31	52	9 00 035 2081 0	10
EWMS.G1.1/4.A	G1-1/4"	G1-1/2"	10	15	36	31	52	9 00 035 2100 0	10
EWMS.G1.1/4.B	G1-1/4"	G2"	10	14	36	28	62	9 00 035 2101 0	5
EWMS.G1.1/2	G1-1/2"	G2"	10	16	39	30	62	9 00 035 2120 0	5

推荐配件：

112页

<点击
返回

GM金属配件 — 公制螺纹金属螺母

CE RoHs

壳体：黄铜镀镍
符合ROHS要求

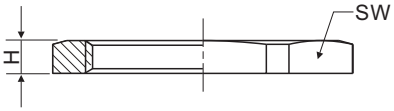

型号	螺纹规格	H mm	SW mm	订货号	
GM.M12	M12×1.5	2.8	15	9 00 036 0120 0	50
GM.M16	M16×1.5	2.8	19	9 00 036 0160 0	50
GM.M18	M18×1.5	3.0	21	9 00 036 0180 0	50
GM.M20	M20×1.5	3.0	23	9 00 036 0200 0	50
GM.M22	M22×1.5	3.0	26	9 00 036 0220 0	50
GM.M24	M24×1.5	3.5	28	9 00 036 0240 0	50
GM.M25	M25×1.5	3.5	29	9 00 036 0250 0	20
GM.M27	M27×1.5	4.0	32	9 00 036 0270 0	20
GM.M30	M30×1.5	4.0	34	9 00 036 0300 0	20
GM.M32	M32×1.5	4.0	36	9 00 036 0320 0	20
GM.M33	M33×1.5	4.0	36	9 00 036 0330 0	20
GM.M36	M36×1.5	4.0	40	9 00 036 0360 0	20
GM.M40	M40×1.5	4.5	45	9 00 036 0400 0	10
GM.M42	M42×1.5	5.0	46	9 00 036 0420 0	10
GM.M48	M48×1.5	5.0	55	9 00 036 0480 0	10
GM.M50	M50×1.5	5.5	55	9 00 036 0500 0	10
GM.M56	M56×1.5	5.0	60	9 00 036 0560 0	10
GM.M60	M60×1.5	5.0	65	9 00 036 0600 0	10
GM.M63	M63×1.5	6.0	70	9 00 036 0630 0	5
GM.M64	M64×1.5	6.0	70	9 00 036 0640 0	5

塑料电缆防水接头
塑料配件
金属电缆防水接头
金属配件
防爆隔爆系列
密封件
塑料软管
塑料软管接头/附件
金属软管
金属软管接头
机箱系列
<点击
返回

GM金属配件 — PG螺纹金属螺母

CE RoHs

壳体：黄铜镀镍
符合ROHS要求

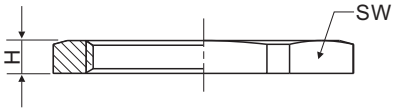

型号	螺纹规格	H mm	SW mm	订货号	
GM.PG7	PG7	2.8	15	9 00 036 1070 0	50
GM.PG9	PG9	2.8	18	9 00 036 1090 0	50
GM.PG11	PG11	3	21	9 00 036 1110 0	50
GM.PG13.5	PG13.5	3	23	9 00 036 1130 0	50
GM.PG16	PG16	3	26	9 00 036 1160 0	50
GM.PG21	PG21	3.5	32	9 00 036 1210 0	20
GM.PG29	PG29	4	41	9 00 036 1290 0	20
GM.PG36	PG36	5	51	9 00 036 1360 0	10
GM.PG42	PG42	5	60	9 00 036 1420 0	10
GM.PG48	PG48	5.5	64	9 00 036 1480 0	5

<点击
返回

GM金属配件 — NPT管制螺纹金属螺母

CE RoHs

壳体：黄铜镀镍
符合ROHS要求

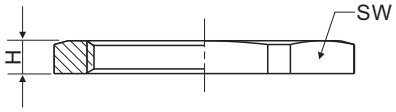

型号	螺纹规格	H mm	SW mm	订货号	
GM.NPT1/4	NPT 1/4"	3.0	14	9 00 036 3030 0	50
GM.NPT3/8	NPT 3/8"	3.0	18	9 00 036 3040 0	50
GM.NPT1/2	NPT 1/2"	3.0	22	9 00 036 3050 0	50
GM.NPT3/4	NPT 3/4"	4.0	30	9 00 036 3060 0	50
GM.NPT1	NPT 1"	4.0	40	9 00 036 3070 0	20
GM.NPT1.1/4	NPT 1-1/4"	5.5	50	9 00 036 3080 0	10
GM.NPT1.1/2	NPT 1-1/2"	5.5	57	9 00 036 3090 0	10
GM.NPT2	NPT 2"	6.0	64	9 00 036 3100 0	5
GM.NPT2.1/2	NPT 2-1/2"	8.5	78	9 00 036 3110 0	5
GM.NPT3	NPT 3"	9.0	98	9 00 036 3120 0	5

塑料电缆防水接头
塑料配件
金属电缆防水接头
金属配件
防爆隔爆系列
密封件
塑料软管
塑料软管接头/附件
金属软管
金属软管接头
机箱系列
<点击返回

Gm金属配件 — G管制螺纹金属螺母

CE RoHs

壳体：黄铜镀镍
符合ROHS要求

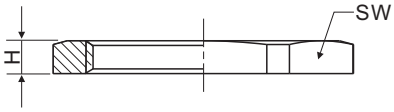

型号	螺纹规格	H mm	SW mm	订货号	
GM.G3/8	G3/8"	3	20	9 00 036 2030 0	50
GM.G1/2	G1/2"	4	20	9 00 036 2040 0	50
GM.G1	G1"	4	30	9 00 036 2080 0	25
GM.G3/4	G3/4"	5	40	9 00 036 2060 0	20
GM.G1.1/4	G1-1/4"	5	50	9 00 036 2100 0	20
GM.G1.1/2	G1-1/2"	6	55	9 00 036 2120 0	20
GM.G2	G2"	6	65	9 00 036 2140 0	20
GM.G2.1/2	G2-1/2"	7	80	9 00 036 2160 0	20
GM.G3	G3"	8	95	9 00 036 2180 0	20

塑料电缆防水接头
塑料配件
金属电缆防水接头
金属配件
防爆隔爆系列
密封件
塑料软管
塑料软管接头/附件
金属软管
金属软管接头
机箱系列
<点击返回

GME金属配件 — 公制螺纹齿状金属螺母

CE RoHs

壳体：黄铜镀镍
符合ROHS要求

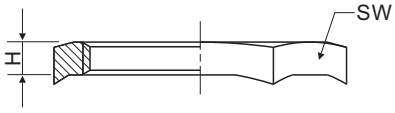

型号	螺纹规格	H mm	SW mm	订货号	
GME.M12	M12×1.5	2.8	15	9 00 037 0120 0	50
GME.M16	M16×1.5	2.8	19	9 00 037 0160 0	50
GME.M20	M20×1.5	3.0	24	9 00 037 0200 0	50
GME.M25	M25×1.5	3.5	30	9 00 037 0250 0	20
GME.M32	M32×1.5	4.5	36	9 00 037 0320 0	20
GME.M40	M40×1.5	5.0	46	9 00 037 0400 0	10
GME.M50	M50×1.5	5.0	60	9 00 037 0500 0	10
GME.M63	M63×1.5	6.0	70	9 00 037 0630 0	5

塑料电缆防水接头
塑料配件
金属电缆防水接头
金属配件
防爆隔爆系列
密封件
塑料软管
塑料软管接头/附件
金属软管
金属软管接头
机箱系列

<点击
返回

GME金属配件 — PG螺纹齿状金属螺母

CE RoHs

壳体：黄铜镀镍
符合ROHS要求

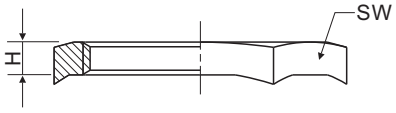

型号	螺纹规格	H mm	SW mm	订货号	
GME.PG7	PG7	2.8	15	9 00 037 1070 0	50
GME.PG9	PG9	2.8	18	9 00 037 1090 0	50
GME.PG11	PG11	3.0	21	9 00 037 1110 0	50
GME.PG13.5	PG13.5	3.0	23	9 00 037 1130 0	50
GME.PG16	PG16	3.0	26	9 00 037 1160 0	50
GME.PG21	PG21	3.5	32	9 00 037 1210 0	20
GME.PG29	PG29	4.0	41	9 00 037 1290 0	20
GME.PG36	PG36	5.0	51	9 00 037 1360 0	10
GME.PG42	PG42	5.0	60	9 00 037 1420 0	10
GME.PG48	PG48	5.5	64	9 00 037 1480 0	5

塑料电缆防水接头
塑料配件
金属电缆防水接头
金属配件
防爆隔爆系列
密封件
塑料软管
塑料软管接头/附件
金属软管
金属软管接头
机箱系列

<点击
返回

GMS金属配件 — 公制不锈钢螺母

CE RoHs

壳体：304不锈钢
符合ROHS要求

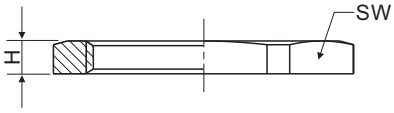

型号	螺纹规格	H mm	SW mm	订货号	
GMS.M12	M12×1.5	2.8	15	9 00 038 0120 0	50
GMS.M16	M16×1.5	2.8	19	9 00 038 0160 0	50
GMS.M18	M18×1.5	3.0	21	9 00 038 0180 0	50
GMS.M20	M20×1.5	3.0	24	9 00 038 0200 0	50
GMS.M22	M22×1.5	3.0	26	9 00 038 0220 0	50
GMS.M24	M24×1.5	3.5	28	9 00 038 0240 0	50
GMS.M25	M25×1.5	3.5	30	9 00 038 0250 0	20
GMS.M27	M27×1.5	4.0	32	9 00 038 0270 0	20
GMS.M30	M30×1.5	4.0	34	9 00 038 0300 0	20
GMS.M32	M32×1.5	3.5	36	9 00 038 0320 0	20
GMS.M33	M33×1.5	4.0	36	9 00 038 0330 0	20
GMS.M36	M36×1.5	4.0	40	9 00 038 0380 0	20
GMS.M40	M40×1.5	5.0	46	9 00 038 0400 0	10
GMS.M42	M42×1.5	5.0	46	9 00 038 0420 0	10
GMS.M48	M48×1.5	5.0	55	9 00 038 0480 0	10
GMS.M50	M50×1.5	5.0	57	9 00 038 0500 0	10
GMS.M56	M56×1.5	5.0	60	9 00 038 0560 0	10
GMS.M60	M60×1.5	5.0	65	9 00 038 0600 0	10
GMS.M63	M63×1.5	6.0	70	9 00 038 0630 0	5
GMS.M64	M64×1.5	6.0	70	9 00 038 0640 0	5

塑料电缆防水接头
塑料配件
金属电缆防水接头
金属配件
防爆隔爆系列
密封件
塑料软管
塑料软管接头/附件
金属软管
金属软管接头
机箱系列
<点击返回

GMS金属配件 — PG不锈钢螺母

CE RoHs

壳体：304不锈钢
符合ROHS要求

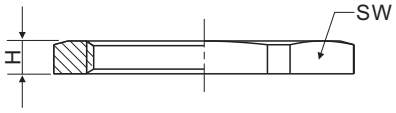

型号	螺纹规格	H mm	SW mm	订货号	
GMS.PG7	PG7	2.8	17	9 00 038 1070 0	50
GMS.PG9	PG9	2.8	22	9 00 038 1090 0	50
GMS.PG11	PG11	3.0	22	9 00 038 1110 0	50
GMS.PG13.5	PG13.5	3.0	24	9 00 038 1130 0	50
GMS.PG16	PG16	3.0	27	9 00 038 1160 0	50
GMS.PG21	PG21	3.5	32	9 00 038 1210 0	20
GMS.PG29	PG29	4.0	41	9 00 038 1290 0	20
GMS.PG36	PG36	5.0	50	9 00 038 1360 0	10

<点击
返回

GMS金属配件 — NPT螺纹不锈钢螺母

CE RoHs

壳体：304不锈钢
符合ROHS要求

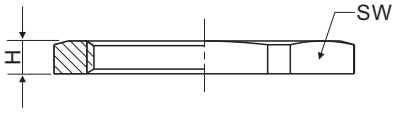

型号	螺纹规格	H mm	SW mm	订货号	
GMS.NPT1/4	NPT 1/4"	3.0	14	9 00 038 3030 0	50
GMS.NPT3/8	NPT 3/8"	3.0	18	9 00 038 3040 0	50
GMS.NPT1/2	NPT 1/2"	3.0	22	9 00 038 3050 0	50
GMS.NPT3/4	NPT 3/4"	4.0	30	9 00 038 3060 0	50
GMS.NPT1	NPT 1"	4.0	40	9 00 038 3070 0	20
GMS.NPT1.1/4	NPT 1-1/4"	5.5	50	9 00 038 3080 0	10
GMS.NPT1.1/2	NPT 1-1/2"	5.5	57	9 00 038 3090 0	10
GMS.NPT2	NPT 2"	6.0	64	9 00 038 3100 0	5
GMS.NPT2.1/2	NPT 2-1/2"	8.5	78	9 00 038 3110 0	5
GMS.NPT3	NPT 3"	9.0	98	9 00 038 3120 0	5

<点击
返回

GMS金属配件 — G管制螺纹不锈钢螺母

CE RoHs

壳体：304不锈钢
符合ROHS要求

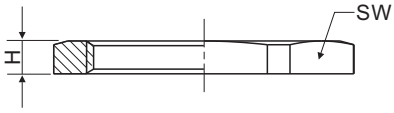

型号	螺纹规格	H mm	SW mm	订货号	
GMS.G3/8	G3/8"	3	20	9 00 038 2030 0	50
GMS.G1/2	G1/2"	4	20	9 00 038 2040 0	50
GMS.G1	G1"	4	30	9 00 038 2080 0	25
GMS.G3/4	G3/4"	5	40	9 00 038 2060 0	20
GMS.G1.1/4	G1-1/4"	5	50	9 00 038 2100 0	20
GMS.G1.1/2	G1-1/2"	6	55	9 00 038 2120 0	20
GMS.G2	G2"	6	65	9 00 038 2140 0	20
GMS.G2.1/2	G2-1/2"	7	80	9 00 038 2160 0	20
GMS.G3	G3"	8	95	9 00 038 2180 0	20

塑料电缆防水接头
塑料配件
金属电缆防水接头
金属配件
防爆隔爆系列
密封件
塑料软管
塑料软管接头/附件
金属软管
金属软管接头
机箱系列
<点击返回

GMES金属配件 — 公制螺纹齿状不锈钢螺母

CE RoHs

壳体：304不锈钢
符合ROHS要求

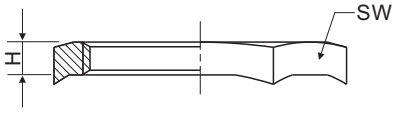

型号	螺纹规格	H mm	SW mm	订货号	
GMES.M12	M12×1.5	2.8	15	9 00 039 0120 0	50
GMES.M16	M16×1.5	2.8	19	9 00 039 0160 0	50
GMES.M20	M20×1.5	3.0	24	9 00 039 0200 0	50
GMES.M25	M25×1.5	3.5	30	9 00 039 0250 0	20
GMES.M32	M32×1.5	4.5	36	9 00 039 0320 0	20
GMES.M40	M40×1.5	5.0	46	9 00 039 0400 0	10
GMES.M50	M50×1.5	5.0	60	9 00 039 0500 0	10
GMES.M63	M63×1.5	6.0	70	9 00 039 0630 0	5

塑料电缆防水接头
塑料配件
金属电缆防水接头
金属配件
防爆隔爆系列
密封件
塑料软管
塑料软管接头/附件
金属软管
金属软管接头
机箱系列
<点击
返回

GMES金属配件 — PG螺纹齿状不锈钢螺母

CE RoHs

壳体：304不锈钢
符合ROHS要求

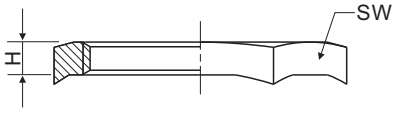

型号	螺纹规格	H mm	SW mm	订货号	
GMES.PG7	PG7	2.8	15	9 00 039 1070 0	50
GMES.PG9	PG9	2.8	18	9 00 039 1090 0	50
GMES.PG11	PG11	3.0	21	9 00 039 1110 0	50
GMES.PG13.5	PG13.5	3.0	23	9 00 039 1130 0	50
GMES.PG16	PG16	3.0	26	9 00 039 1160 0	50
GMES.PG21	PG21	3.5	32	9 00 039 1210 0	20
GMES.PG29	PG29	4.0	41	9 00 039 1290 0	20
GMES.PG36	PG36	5.0	51	9 00 039 1360 0	10
GMES.PG42	PG42	5	60	9 00 039 1420 0	10
GMES.PG48	PG48	5.5	64	9 00 039 1480 0	5

塑料电缆防水接头
塑料配件
金属电缆防水接头
金属配件
防爆隔爆系列
密封件
塑料软管
塑料软管接头/附件
金属软管
金属软管接头
机箱系列
<点击返回

SEHON®

防爆隔爆接头

EXM防爆隔爆 — 公制铠装金属防爆接头

CE RoHs IP66

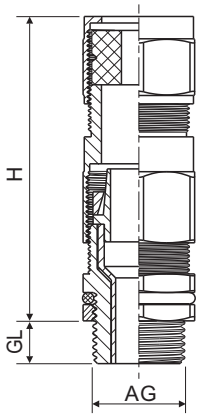

壳　　体：黄铜镀镍
密 封 件：硅橡胶、氯丁橡胶
防护等级：IP66
环境温度：-40˚C-100˚C
温度范围：静态：-40˚C到100˚C，短时间可达到120˚C，动态：-20˚C到80˚C，短时间可达到100˚C
阻燃等级：UL94-V2
防爆标志：Exd IIc Gb

型号	螺纹规格	电缆外径		GL mm	H mm	订货号	
		出线 mm	进线 mm				
EXM.KZ.M16	M16×1.5	5-8	7-15	15	67	9 00 040 0160 0	50
EXM.KZ.M20	M20×1.5	5-12	8-15	15	67	9 00 040 0200 0	50
EXM.KZ.M25	M25×1.5	8-17	11-20	15	71	9 00 040 0250 0	20
EXM.KZ.M32	M32×1.5	11-22	14-27	17	76	9 00 040 0320 0	20
EXM.KZ.M40	M40×1.5	14-28	19-33	17	76	9 00 040 0400 0	10
EXM.KZ.M50	M50×1.5	16-33	22-40	17	94	9 00 040 0500 0	10
EXM.KZ.M63	M63×1.5	29-43	29-50	17	98	9 00 040 0630 0	5
EXM.KZ.M75	M75×1.5	38-57	35-63	17	112	9 00 040 0750 0	1
EXM.KZ.M85	M85×1.5	38-72	41-77	18	114	9 00 040 0850 0	1
EXM.KZ.M90	M90×1.5	38-72	41-77	18	126	9 00 040 0900 0	1
EXM.KZ.M100	M100×1.5	48-83	55-90	18	126	9 00 040 5100 0	1
EXM.KZ.M110	M110×1.5	48-94	61-104	18	128	9 00 040 5110 0	1

<点击
返回

EXM防爆隔爆 — G管制铠装金属防爆接头

CE RoHs IP66

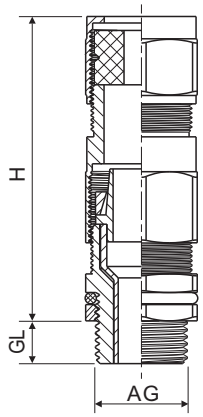

壳　　体：黄铜镀镍
密 封 件：硅橡胶、氯丁橡胶
防护等级：IP66
环境温度：-40℃-100℃
温度范围：静态:-40℃到100℃, 短时间可达到120℃, 动态:-20℃到80℃, 短时间可达到100℃
阻燃等级：UL94-V2
防爆标志：Exd IIc Gb

型号	螺纹规格	电缆外径		GL mm	H mm	订货号	
		出线 mm	进线 mm				
EXM.KZ.G1/2	G1/2"	5-12	8-15	15	67	9 00 040 1040 0	50
EXM.KZ.G3/4	G3/4"	8-17	11-20	15	71	9 00 040 1060 0	50
EXM.KZ.G1	G1"	11-22	14-27	17	76	9 00 040 1080 0	20
EXM.KZ.G1.1/4	G1-1/4"	14-28	19-33	17	76	9 00 040 1100 0	10
EXM.KZ.G1.1/2	G1-1/2"	16-33	22-40	17	94	9 00 040 1120 0	10
EXM.KZ.G2	G2"	29-43	29-50	17	98	9 00 040 1140 0	5
EXM.KZ.G2.1/2	G2-1/2"	38-57	35-63	17	112	9 00 040 1160 0	5
EXM.KZ.G3	G3"	38-72	41-77	18	126	9 00 040 1180 0	5
EXM.KZ.G4	G4"	48-94	61-104	18	128	9 00 040 1200 0	5

点击返回

EXMS防爆隔爆 — 公制铠装不锈钢防爆接头

CE RoHs IP66

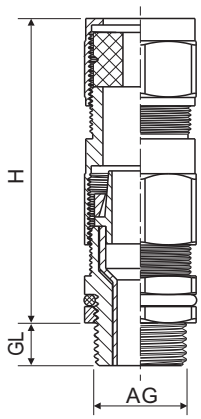

壳　　体：黄铜镀镍
密 封 件：硅橡胶、氯丁橡胶
防护等级：IP66
环境温度：-40℃-100℃
温度范围：静态：-40℃到100℃，短时间可达到120℃，动态：-20℃到80℃，短时间可达到100℃
阻燃等级：UL94-V2
防爆标志：Exd IIc Gb

型号	螺纹规格	电缆外径		GL mm	H mm	订货号	
		出线 mm	进线 mm				
EXMS.KZ.M16	M16×1.5	5-8	7-15	15	67	9 00 041 0160 0	50
EXMS.KZ.M20	M20×1.5	5-12	8-15	15	67	9 00 041 0200 0	50
EXMS.KZ.M25	M25×1.5	8-17	11-20	15	71	9 00 041 0250 0	20
EXMS.KZ.M32	M32×1.5	11-22	14-27	17	76	9 00 041 0320 0	20
EXMS.KZ.M40	M40×1.5	14-28	19-33	17	76	9 00 041 0400 0	10
EXMS.KZ.M50	M50×1.5	16-33	22-40	17	94	9 00 041 0500 0	10
EXMS.KZ.M63	M63×1.5	29-43	29-50	17	98	9 00 041 0630 0	5
EXMS.KZ.M75	M75×1.5	38-57	35-63	17	112	9 00 041 0750 0	1
EXMS.KZ.M85	M85×1.5	38-72	41-77	18	114	9 00 041 0850 0	1
EXMS.KZ.M90	M90×1.5	38-72	41-77	18	126	9 00 041 0900 0	1
EXMS.KZ.M100	M100×1.5	48-83	55-90	18	126	9 00 041 5100 0	1
EXMS.KZ.M110	M110×1.5	48-94	61-104	18	128	9 00 041 5110 0	1

塑料电缆防水接头
塑料配件
金属电缆防水接头
金属配件
防爆隔爆系列
密封件
塑料软管
塑料软管接头/附件
金属软管
金属软管接头
机箱系列
<点击返回

EXMS防爆隔爆 — G管制铠装不锈钢防爆接头

CE RoHs IP66

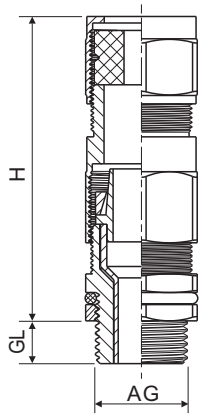

壳　　体：黄铜镀镍
密 封 件：硅橡胶、氯丁橡胶
防护等级：IP66
环境温度：-40˚C-100˚C
温度范围：静态:-40˚C到100˚C, 短时间可达到120˚C, 动态:-20˚C到80˚C, 短时间可达到100˚C
阻燃等级：UL94-V2
防爆标志：Exd IIc Gb

型号	螺纹规格	电缆外径		GL mm	H mm	订货号	
		出线 mm	进线 mm				
EXMS.KZ.G1/2	G1/2"	5-12	8-15	15	67	9 00 041 1040 0	50
EXMS.KZ.G3/4	G3/4"	8-17	11-20	15	71	9 00 041 1060 0	50
EXMS.KZ.G1	G1"	11-22	14-27	17	76	9 00 041 1080 0	20
EXMS.KZ.G1.1/4	G1-1/4"	14-28	19-33	17	76	9 00 041 1100 0	10
EXMS.KZ.G1.12	G1-1/2"	16-33	22-40	17	94	9 00 041 1120 0	10
EXMS.KZ.G2	G2"	29-43	29-50	17	98	9 00 041 1140 0	5
EXMS.KZ.G2.1/2	G2-1/2"	38-57	35-63	17	112	9 00 041 1160 0	5
EXMS.KZ.G3	G3"	38-72	41-77	18	126	9 00 041 1180 0	5
EXMS.KZ.G4	G4"	48-94	61-104	18	128	9 00 041 1200 0	5

塑料电缆防水接头
塑料配件
金属电缆防水接头
金属配件
防爆隔爆系列
密封件
塑料软管
塑料软管接头/附件
金属软管
金属软管接头
机箱系列

<点击
返回

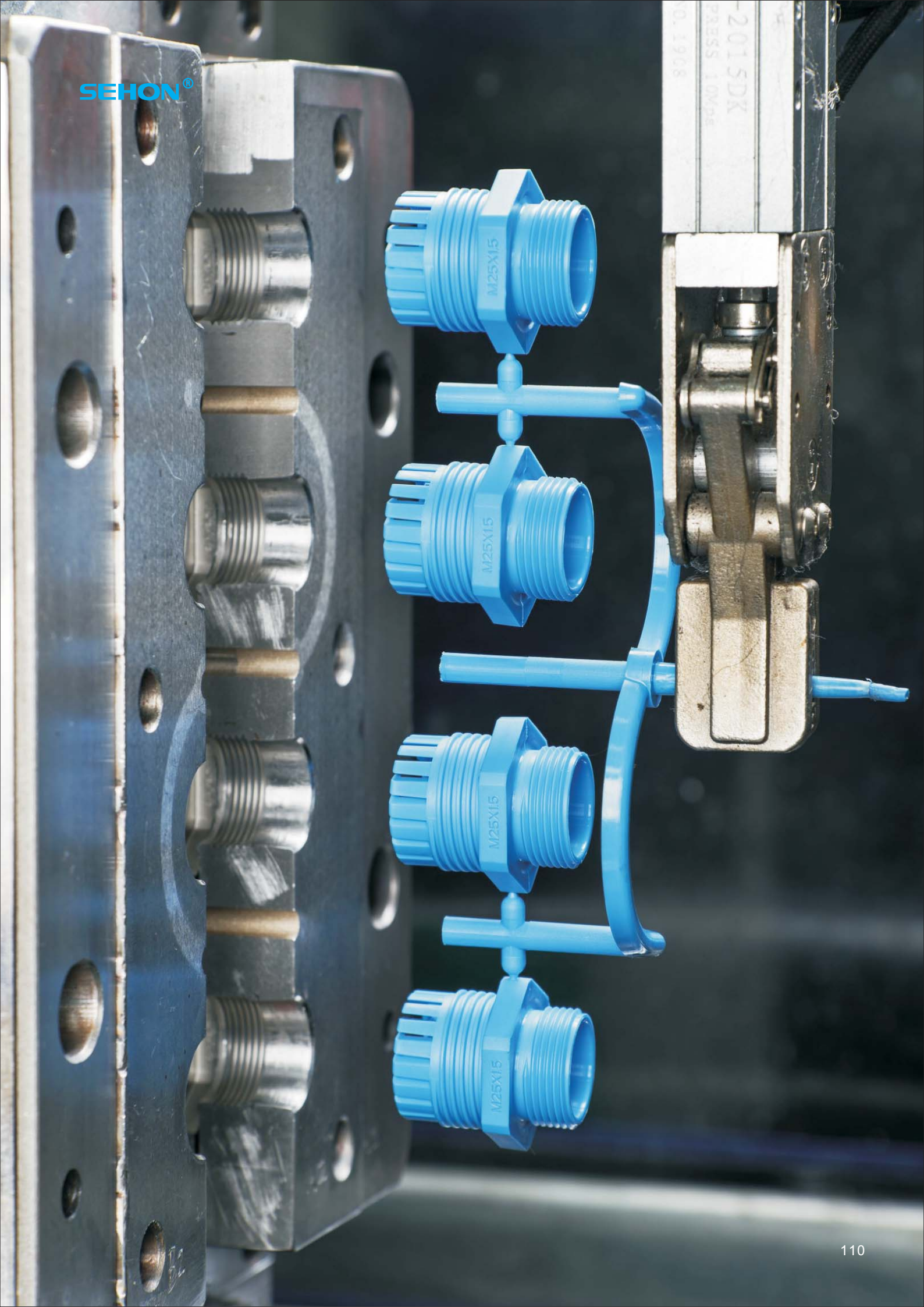
SEHON®
M25X1.5
M25X1.5
M25X1.5
M25X1.5

密封件

密封件 — 丁腈O型密封圈

CE RoHs

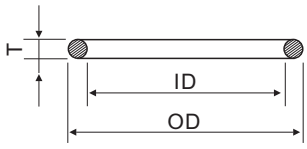

材　　料：改性橡胶
性　　能：耐油
温度范围：-25℃-120℃
应　　用：适合各种塑料、金属防水接头、减径环、扩径环、蒙盖等。

型号	螺纹规格	ID mm	OD mm	T mm	订货号	
OR.NBR.10BK	M12,PG7	10	13	1.5	9 00 056 4100 2	100
OR.NBR.13BK	M16,PG9	13	16.6	1.8	9 00 056 4130 2	100
OR.NBR.14BK	M18	14	17.6	1.8	9 00 056 4140 2	100
OR.NBR.16BK	PG11	16	19.6	1.8	9 00 056 4160 2	100
OR.NBR.17BK	M20,PG13.5	17	20.8	1.9	9 00 056 4170 2	100
OR.NBR.18BK	M22,PG16,M25	18	22	2	9 00 056 4180 2	100
OR.NBR.22BK	PG21	22	27	2.5	9 00 056 4220 2	100
OR.NBR.29BK	M32	29	33	2	9 00 056 4290 2	100
OR.NBR.33BK	M40,PG29	32.5	37.8	2.65	9 00 056 4330 2	50
OR.NBR.42BK	M50,PG36	42	47.3	2.65	9 00 056 4420 2	50
OR.NBR.48BK	PG42	47.5	52.7	2.6	9 00 056 4480 2	50
OR.NBR.53BK	M63,PG48	53	58	2.5	9 00 056 4530 2	50

密封件 — 三元乙丙O型密封圈

CE RoHs

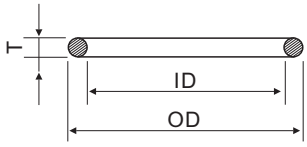

材　　料：三元乙丙
性　　能：耐老化
温度范围：-40℃-150℃
应　　用：适合各种塑料、金属防水接头、减径环、扩径环、蒙盖等。

型号	螺纹规格	ID mm	OD mm	T mm	订货号	
OR.EPDM.10BK	M12,PG7	10	13	1.5	900 110 4100 2	100
OR.EPDM.13BK	M16,PG9	13	16.6	1.8	900 110 4130 2	100
OR.EPDM.14BK	M18	14	17.6	1.8	900 110 4140 2	100
OR.EPDM.16BK	PG11	16	19.6	1.8	900 110 4160 2	100
OR.EPDM.17BK	M20,PG13.5	17	20.8	1.9	900 110 4170 2	100
OR.EPDM.18BK	M22,PG16,M25	18	22	2	900 110 4180 2	100
OR.EPDM.22BK	PG21	22	27	2.5	900 110 4220 2	100
OR.EPDM.29BK	M32	29	33	2	900 110 4290 2	100
OR.EPDM.33BK	M40,PG29	32.5	37.8	2.65	900 110 4330 2	50
OR.EPDM.42BK	M50,PG36	42	47.3	2.65	900 110 4420 2	50
OR.EPDM.48BK	PG42	47.5	52.7	2.6	900 110 4480 2	50
OR.EPDM.53BK	M63,PG48	53	58	2.5	900 110 4530 2	50

密封件— 硅胶O型密封圈

CE RoHs

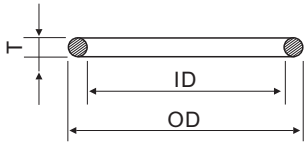

材　　料：硅橡胶
性　　能：耐高温、耐低温
温度范围：-50℃-230℃
应　　用：适合各种塑料、金属防水接头、减径环、扩径环、蒙盖等。

型号	螺纹规格	ID mm	OD mm	T mm	订货号	
OR.SI.10BK	M12,PG7	10	13	1.5	9 00 057 4100 2	100
OR.SI.13BK	M16,PG9	13	16.6	1.8	9 00 057 4130 2	100
OR.SI.14BK	M18	14	17.6	1.8	9 00 057 4140 2	100
OR.SI.16BK	PG11	16	19.6	1.8	9 00 057 4160 2	100
OR.SI.17BK	M20,PG13.5	17	20.8	1.9	9 00 057 4170 2	100
OR.SI.18BK	M22,PG16,M25	18	22	2	9 00 057 4180 2	100
OR.SI.22BK	PG21	22	27	2.5	9 00 057 4220 2	100
OR.SI.29BK	M32	29	33	2	9 00 057 4290 2	100
OR.SI.33BK	M40,PG29	32.5	37.8	2.65	9 00 057 4330 2	50
OR.SI.42BK	M50,PG36	42	47.3	2.65	9 00 057 4420 2	50
OR.SI.48BK	PG42	47.5	52.7	2.6	9 00 057 4480 2	50
OR.SI.53BK	M63,PG48	53	58	2.5	9 00 057 4530 2	50

点击返回

密封件 — 丁腈公制扁平密封圈

CE RoHs

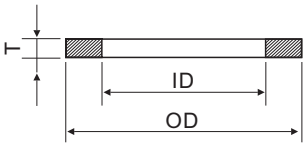

材　　料：改性橡胶
性　　能：耐油
温度范围：-25 ℃-120℃
应　　用：适合各种软管接头

型号	螺纹规格	ID mm	OD mm	T mm	订货号	
FR.M12	M12	10.5	15	1.6	9 00 058 0120 2	100
FR.M16	M16	14.5	19	2	9 00 058 0160 2	100
FR.M18	M18	16.5	22	2	9 00 058 0180 2	100
FR.M20	M20	18.5	24	2	9 00 058 0200 2	100
FR.M25	M25	23.5	30	2	9 00 058 0250 2	100
FR.M32	M32	30.5	38	2.5	9 00 058 0320 2	100
FR.M40	M40	38.5	46	2.5	9 00 058 0400 2	50
FR.M50	M50	18.5	56	2.5	9 00 058 0500 2	50
FR.M63	M63	61.5	67	2.5	9 00 058 0630 2	50

密封件 — 三元乙丙公制扁平密封圈

CE RoHs

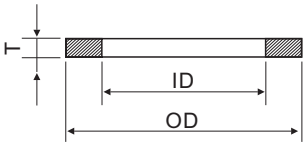

材　　料：三元乙丙
性　　能：耐老化
温度范围：-40 ℃-150℃
应　　用：适合各种软管接头

型号	螺纹规格	ID mm	OD mm	T mm	订货号	
FR.EPDM.M12	M12	10.5	15	1.6	900 111 0120 2	100
FR.EPDM.M16	M16	14.5	19	2	900 111 0160 2	100
FR.EPDM.M18	M18	16.5	22	2	900 111 0180 2	100
FR.EPDM.M20	M20	18.5	24	2	900 111 0200 2	100
FR.EPDM.M25	M25	23.5	30	2	900 111 0250 2	100
FR.EPDM.M32	M32	30.5	38	2.5	900 111 0320 2	100
FR.EPDM.M40	M40	38.5	46	2.5	900 111 0400 2	50
FR.EPDM.M50	M50	18.5	56	2.5	900 111 0500 2	50
FR.EPDM.M63	M63	61.5	67	2.5	900 111 0630 2	50

密封件 — 丁腈PG扁平密封圈

CE RoHs

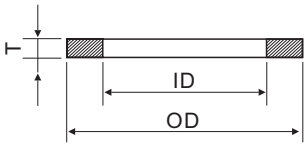

材　　料：改性橡胶
性　　能：耐油
温度范围：-25 ℃-120℃
应　　用：适合各种软管接头

型号	螺纹规格	ID mm	OD mm	T mm	订货号	
FR.PG7	PG7	11.5	15	2	9 00 058 1070 2	100
FR.PG9	PG9	14	19	2	9 00 058 1090 2	100
FR.PG11	PG11	17.5	22	2	9 00 058 1110 2	100
FR.PG13.5	PG13.5	19	24	2	9 00 058 1130 2	100
FR.PG16	PG16	21	27	2	9 00 058 1160 2	100
FR.PG21	PG21	27	33	2.5	9 00 058 1210 2	100
FR.PG29	PG29	35.5	42	2.5	9 00 058 1290 2	50
FR.PG36	PG36	45.5	52	2.5	9 00 058 1360 2	50
FR.PG48	PG48	58	65	2.5	9 00 058 1480 2	50

密封件 — 三元乙丙PG扁平密封圈

CE RoHs

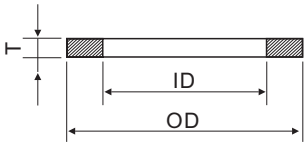

材　　料：三元乙丙
性　　能：耐老化
温度范围：-40 ℃-150℃
应　　用：适合各种软管接头

型号	螺纹规格	ID mm	OD mm	T mm	订货号	
FR.EPDM.PG7	PG7	11.5	15	2	900 111 1070 2	100
FR.EPDM.PG9	PG9	14	19	2	900 111 1090 2	100
FR.EPDM.PG11	PG11	17.5	22	2	900 111 1110 2	100
FR.EPDM.PG13.5	PG13.5	19	24	2	900 111 1130 2	100
FR.EPDM.PG16	PG16	21	27	2	900 111 1160 2	100
FR.EPDM.PG21	PG21	27	33	2.5	900 111 1210 2	100
FR.EPDM.PG29	PG29	35.5	42	2.5	900 111 1290 2	50
FR.EPDM.PG36	PG36	45.5	52	2.5	900 111 1360 2	50
FR.EPDM.PG48	PG48	58	65	2.5	900 111 1420 2	50

SEHON®

塑料软管

塑料软管 — 尼龙软管

CE RoHs

材　　料：尼龙6
颜　　色：黑色/灰色，其它颜色接受定制
温　　度：-40℃-115℃
特　　性：柔韧性好，表面有光泽，抗扭曲，低烟无卤，耐油、碱、弱酸等，耐紫外线
应用场合：适用于轨道交通，汽车线束，电气控制系统，机械制造等

型号	内径　外径	静态弯曲半径 mm	动态弯曲半径 mm	订货号（灰白色）	订货号（黑色）	（米/卷）
CK.PA.AD10(B/G)	6.7x10.0	13	35	9 00 059 6100 1	9 00 059 6100 2	200
CK.PA.AD11.6(B/G)	8.2x11.8	15	40	9 00 059 6110 1	9 00 059 6110 2	100
CK.PA.AD13(B/G)	10.0x13.0	20	45	9 00 059 6130 1	9 00 059 6130 2	100
CK.PA.AD15.8(B/G)	12.2x15.8	35	50	9 00 059 6150 1	9 00 059 6150 2	100
CK.PA.AD18.5(B/G)	14.2x18.7	40	65	9 00 059 6180 1	9 00 059 6180 2	100
CK.PA.AD21.2(B/G)	16.7x21.2	45	75	9 00 059 6210 1	9 00 059 6210 2	100
CK.PA.AD25(B/G)	19.7x25.2	50	85	9 00 059 6250 1	9 00 059 6250 2	100
CK.PA.AD28.5(B/G)	23.0x28.5	55	100	9 00 059 6280 1	9 00 059 6280 2	100
CK.PA.AD34.5(B/G)	28.4x34.5	65	120	9 00 059 6340 1	9 00 059 6340 2	100
CK.PA.AD42.5(B/G)	36.0x42.5	90	150	9 00 059 6420 1	9 00 059 6420 2	50
CK.PA.AD54.5(B/G)	48.0x54.5	100	190	9 00 059 6540 1	9 00 059 6540 2	25

<点击
返回

塑料软管 — 阻燃V0尼龙软管

CE RoHs

材　　料：尼龙6
颜　　色：黑色/灰色，其它颜色接受定制
温　　度：-40℃-115℃
特　　性：柔韧性好，表面有光泽，抗扭曲，低烟无卤，耐油、碱、弱酸等，耐紫外线
阻燃等级：UL94-V0
应用场合：适用于轨道交通，汽车线束，电气控制系统，机械制造等

型号	内径　外径	静态弯曲半径 mm	动态弯曲半径 mm	订货号（灰白色）	订货号（黑色）	（米/卷）
CK.PAV0.AD10(B/G)	6.7x10.0	13	35	9 00 060 6100 1	9 00 060 6100 2	200
CK.PAV0.AD11.6(B/G)	8.2x11.8	15	40	9 00 060 6110 1	9 00 060 6110 2	100
CK.PAV0.AD13(B/G)	10.0x13.0	20	45	9 00 060 6130 1	9 00 060 6130 2	100
CK.PAV0.AD15.8(B/G)	12.2x15.8	35	55	9 00 060 6150 1	9 00 060 6150 2	100
CK.PAV0.AD18.5(B/G)	14.2x18.7	40	65	9 00 060 6180 1	9 00 060 6180 2	100
CK.PAV0.AD21.2(B/G)	16.7x21.2	45	75	9 00 060 6210 1	9 00 060 6210 2	100
CK.PAV0.AD25(B/G)	19.7x25.2	50	85	9 00 060 6250 1	9 00 060 6250 2	100
CK.PAV0.AD28.5(B/G)	23.0x28.5	55	100	9 00 060 6280 1	9 00 060 6280 2	100
CK.PAV0.AD34.5(B/G)	28.4x34.5	65	120	9 00 060 6340 1	9 00 060 6340 2	100
CK.PAV0.AD42.5(B/G)	36.0x42.5	90	150	9 00 060 6420 1	9 00 060 6420 2	50
CK.PAV0.AD54.5(B/G)	48.0x54.5	100	190	9 00 060 6540 1	9 00 060 6540 2	25

<点击
返回

塑料软管 — 耐高温尼龙软管

CE RoHs

材　　料：尼龙6
颜　　色：黑色/灰色，其它颜色接受定制。
温　　度：-40℃-150℃
特　　性：柔韧性好，表面有光泽，抗扭曲，低烟无卤，耐油、碱、弱酸等，耐紫外线。
阻燃等级：UL94-V2
应用场合：适用于轨道交通，汽车线束，电气控制系统，机械制造等。

型号	内径　外径	静态弯曲半径 mm	动态弯曲半径 mm	订货号（灰白色）	订货号（黑色）	（米/卷）
CK.PAHT.AD10(B/G)	6.7x10.0	13	35	9 00 062 6100 1	9 00 062 6100 2	200
CK.PAHT.AD11.6(B/G)	8.2x11.8	15	40	9 00 062 6110 1	9 00 062 6110 2	100
CK.PAHT.AD13(B/G)	10.0x13.0	20	45	9 00 062 6130 1	9 00 062 6130 2	100
CK.PAHT.AD15.8(B/G)	12.2x15.8	35	55	9 00 062 6150 1	9 00 062 6150 2	100
CK.PAHT.AD18.5(B/G)	14.2x18.7	40	65	9 00 062 6180 1	9 00 062 6180 2	100
CK.PAHT.AD21.2(B/G)	16.7x21.2	45	75	9 00 062 6210 1	9 00 062 6210 2	100
CK.PAHT.AD25(B/G)	19.7x25.2	50	85	9 00 062 6250 1	9 00 062 6250 2	100
CK.PAHT.AD28.5(B/G)	23.0x28.5	55	100	9 00 062 6280 1	9 00 062 6280 2	100
CK.PAHT.AD34.5(B/G)	28.4x34.5	65	120	9 00 062 6340 1	9 00 062 6340 2	100
CK.PAHT.AD42.5(B/G)	36.0x42.5	90	150	9 00 062 6420 1	9 00 062 6420 2	50
CK.PAHT.AD54.5(B/G)	48.0x54.5	100	190	9 00 062 6540 1	9 00 062 6540 2	25

<点击
返回

塑料软管 — 剖开型尼龙软管

CE RoHs

材　　料：尼龙6
颜　　色：黑色/灰色，其它颜色接受定制。
温　　度：-40℃-115℃
特　　性：柔韧性好，表面有光泽，抗扭曲，低烟无卤，耐油、碱、弱酸等，耐紫外线。
应用场合：适用于轨道交通，汽车线束，电气控制系统，机械制造等。

型号	内径　外径	静态弯曲半径 mm	动态弯曲半径 mm	订货号（灰白色）	订货号（黑色）	（米/卷）
CK.PASL.AD10(B/G)	6.7x10.0	13	35	9 00 063 6100 1	9 00 063 6100 2	200
CK.PASL.AD11.6(B/G)	8.2x11.8	15	40	9 00 063 6110 1	9 00 063 6110 2	100
CK.PASL.AD13(B/G)	10.0x13.0	20	45	9 00 063 6130 1	9 00 063 6130 2	100
CK.PASL.AD15.8(B/G)	12.2x15.8	35	50	9 00 063 6150 1	9 00 063 6150 2	100
CK.PASL.AD18.5(B/G)	14.2x18.7	40	65	9 00 063 6180 1	9 00 063 6180 2	100
CK.PASL.AD21.2(B/G)	16.7x21.2	45	75	9 00 063 6210 1	9 00 063 6210 2	100
CK.PASL.AD25(B/G)	19.7x25.2	50	85	9 00 063 6250 1	9 00 063 6250 2	100
CK.PASL.AD28.5(B/G)	23.0x28.5	55	100	9 00 063 6280 1	9 00 063 6280 2	100
CK.PASL.AD34.5(B/G)	28.4x34.5	65	120	9 00 063 6340 1	9 00 063 6340 2	100
CK.PASL.AD42.5(B/G)	36.0x42.5	90	150	9 00 063 6420 1	9 00 063 6420 2	50
CK.PASL.AD54.5(B/G)	48.0x54.5	100	190	9 00 063 6540 1	9 00 063 6540 2	25

塑料电缆防水接头
塑料配件
金属电缆防水接头
金属配件
防爆隔爆系列
密封件
塑料软管
塑料软管接头/附件
金属软管
金属软管接头
机箱系列
<点击返回

塑料软管 — PE软管

CE RoHs

材　　料：聚乙烯
颜　　色：黑色/灰色，其它颜色接受定制
温　　度：-50℃-80℃
特　　性：柔韧性好，表面有光泽，抗扭曲，低烟无卤，耐油、碱、弱酸等，耐紫外线
应用场合：适用于轨道交通，汽车线束，电气控制系统，机械制造等

型号	内径　外径	静态弯曲半径 mm	动态弯曲半径 mm	订货号（灰白色）	订货号（黑色）	（米/卷）
CK.PE.AD10(B/G)	6.7x10.0	13	35	9 00 064 6100 1	9 00 064 6100 2	200
CK.PE.AD11.6(B/G)	8.2x11.8	15	40	9 00 064 6110 1	9 00 064 6110 2	100
CK.PE.AD13(B/G)	10.0x13.0	20	45	9 00 064 6130 1	9 00 064 6130 2	100
CK.PE.AD15.8(B/G)	12.2x15.8	35	55	9 00 064 6150 1	9 00 064 6150 2	100
CK.PE.AD18.5(B/G)	14.2x18.7	40	65	9 00 064 6180 1	9 00 064 6180 2	100
CK.PE.AD21.2(B/G)	16.7x21.2	45	75	9 00 064 6210 1	9 00 064 6210 2	100
CK.PE.AD25(B/G)	19.7x25.2	50	85	9 00 064 6250 1	9 00 064 6250 2	100
CK.PE.AD28.5(B/G)	23.0x28.5	55	100	9 00 064 6280 1	9 00 064 6280 2	100
CK.PE.AD34.5(B/G)	28.4x34.5	65	120	9 00 064 6340 1	9 00 064 6340 2	100
CK.PE.AD42.5(B/G)	36.0x42.5	90	150	9 00 064 6420 1	9 00 064 6420 2	50
CK.PE.AD54.5(B/G)	48.0x54.5	100	190	9 00 064 6540 1	9 00 064 6540 2	25

塑料电缆防水接头
塑料配件
金属电缆防水接头
金属配件
防爆隔爆系列
密封件
塑料软管
塑料软管接头/附件
金属软管
金属软管接头
机箱系列
<点击返回

塑料软管 — 阻燃V0 PE软管

CE RoHs

材　　料：聚乙烯
颜　　色：黑色/灰色，其它颜色接受定制
温　　度：-50℃-80℃
特　　性：柔韧性好，表面有光泽，抗扭曲，低烟无卤，耐油、碱、弱酸等，耐紫外线
阻燃等级：UL94-V0
应用场合：适用于轨道交通，汽车线束，电气控制系统，机械制造等

型号	内径　外径	静态弯曲半径 mm	动态弯曲半径 mm	订货号（灰白色）	订货号（黑色）	（米/卷）
CK.PEV0.AD10(B/G)	6.7x10.0	13	35	9 00 065 6100 1	9 00 065 6100 2	200
CK.PEV0.AD11.6(B/G)	8.2x11.8	15	40	9 00 065 6110 1	9 00 065 6110 2	100
CK.PEV0.AD13(B/G)	10.0x13.0	20	45	9 00 065 6130 1	9 00 065 6130 2	100
CK.PEV0.AD15.8(B/G)	12.2x15.8	35	55	9 00 065 6150 1	9 00 065 6150 2	100
CK.PEV0.AD18.5(B/G)	14.2x18.7	40	65	9 00 065 6180 1	9 00 065 6180 2	100
CK.PEV0.AD21.2(B/G)	16.7x21.2	45	75	9 00 065 6210 1	9 00 065 6210 2	100
CK.PEV0.AD25(B/G)	19.7x25.2	50	85	9 00 065 6250 1	9 00 065 6250 2	100
CK.PEV0.AD28.5(B/G)	23.0x28.5	55	100	9 00 065 6280 1	9 00 065 6280 2	100
CK.PEV0.AD34.5(B/G)	28.4x34.5	65	120	9 00 065 6340 1	9 00 065 6340 2	100
CK.PEV0.AD42.5(B/G)	36.0x42.5	90	150	9 00 065 6420 1	9 00 065 6420 2	50
CK.PEV0.AD54.5(B/G)	48.0x54.5	100	190	9 00 065 6540 1	9 00 065 6540 2	25

<点击
返回

塑料软管 — 剖开型PE软管

CE RoHs

材　　料：聚乙烯
颜　　色：黑色/灰色，其它颜色接受定制
温　　度：-50℃-80℃
特　　性：柔韧性好，表面有光泽，抗扭曲，低烟无卤，耐油、碱、弱酸等，耐紫外线
应用场合：适用于轨道交通，汽车线束，电气控制系统，机械制造等

型号	内径　外径	静态弯曲半径 mm	动态弯曲半径 mm	订货号（灰白色）	订货号（黑色）	（米/卷）
CK.PESL.AD10(B/G)	6.7x10.0	13	35	9 00 066 6100 1	9 00 066 6100 2	200
CK.PESL.AD11.6(B/G)	8.2x11.8	15	40	9 00 066 6110 1	9 00 066 6110 2	100
CK.PESL.AD13(B/G)	10.0x13.0	20	45	9 00 066 6130 1	9 00 066 6130 2	100
CK.PESL.AD15.8(B/G)	12.2x15.8	35	55	9 00 066 6150 1	9 00 066 6150 2	100
CK.PESL.AD18.5(B/G)	14.2x18.7	40	65	9 00 066 6180 1	9 00 066 6180 2	100
CK.PESL.AD21.2(B/G)	16.7x21.2	45	75	9 00 066 6210 1	9 00 066 6210 2	100
CK.PESL.AD25(B/G)	19.7x25.2	50	85	9 00 066 6250 1	9 00 066 6250 2	100
CK.PESL.AD28.5(B/G)	23.0x28.5	55	100	9 00 066 6280 1	9 00 066 6280 2	100
CK.PESL.AD34.5(B/G)	28.4x34.5	65	120	9 00 066 6340 1	9 00 066 6340 2	100
CK.PESL.AD42.5(B/G)	36.0x42.5	90	150	9 00 066 6420 1	9 00 066 6420 2	50
CK.PESL.AD54.5(B/G)	48.0x54.5	100	190	9 00 066 6540 1	9 00 066 6540 2	25

<点击
返回

塑料软管 — PP软管

CE RoHs

材　　料：聚丙烯
颜　　色：黑色/灰色，其它颜色接受定制。
温　　度：-40℃-110℃
特　　性：耐油，耐酸碱，具有很好的化学耐腐蚀能力，很好的机械强度，硬度强。
应用场合：适用于汽车线束，电气控制系统，机械制造等。

型号	内径　外径	静态弯曲半径 mm	动态弯曲半径 mm	订货号（灰白色）	订货号（黑色）	（米/卷）
CK.PP.AD10（B/G）	6.7x10.0	13	35	9 00 067 6100 1	9 00 067 6100 2	200
CK.PP.AD11.6（B/G）	8.2x11.8	15	40	9 00 067 6110 1	9 00 067 6110 2	100
CK.PP.AD13（B/G）	10.0x13.0	20	45	9 00 067 6130 1	9 00 067 6130 2	100
CK.PP.AD15.8（B/G）	12.2x15.8	35	55	9 00 067 6150 1	9 00 067 6150 2	100
CK.PP.AD18.5（B/G）	14.2x18.7	40	65	9 00 067 6180 1	9 00 067 6180 2	100
CK.PP.AD21.2（B/G）	16.7x21.2	45	75	9 00 067 6210 1	9 00 067 6210 2	100
CK.PP.AD25（B/G）	19.7x25.2	50	85	9 00 067 6250 1	9 00 067 6250 2	100
CK.PP.AD28.5（B/G）	23.0x28.5	55	100	9 00 067 6280 1	9 00 067 6280 2	100
CK.PP.AD34.5（B/G）	28.4x34.5	65	120	9 00 067 6340 1	9 00 067 6340 2	100
CK.PP.AD42.5（B/G）	36.0x42.5	90	150	9 00 067 6420 1	9 00 067 6420 2	50
CK.PP.AD54.5（B/G）	48.0x54.5	100	190	9 00 067 6540 1	9 00 067 6540 2	25

<点击
返回

塑料软管 — 阻燃V0 PP软管

CE RoHs

材　　料：聚丙烯
颜　　色：黑色/灰色，其它颜色接受定制。
温　　度：-40℃-110℃
特　　性：耐油，耐酸碱，具有很好的化学耐腐蚀能力，很好的机械强度，硬度强。
阻燃等级：UL94-V0
应用场合：适用于汽车线束，电气控制系统，机械制造等。

型号	内径　外径	静态弯曲半径 mm	动态弯曲半径 mm	订货号（灰白色）	订货号（黑色）	（米/卷）
CK.PPV0.AD10(B/G)	6.7x10.0	13	35	9 00 068 6100 1	9 00 068 6100 2	200
CK.PPV0.AD11.6(B/G)	8.2x11.6	15	40	9 00 068 6110 1	9 00 068 6110 2	100
CK.PPV0.AD13(B/G)	10.0x13.0	20	45	9 00 068 6130 1	9 00 068 6130 2	100
CK.PPV0.AD15.8(B/G)	12.2x15.8	35	55	9 00 068 6150 1	9 00 068 6150 2	100
CK.PPV0.AD18.5(B/G)	14.2x18.7	40	65	9 00 068 6180 1	9 00 068 6180 2	100
CK.PPV0.AD21.2(B/G)	16.7x21.2	45	75	9 00 068 6210 1	9 00 068 6210 2	100
CK.PPV0.AD25(B/G)	19.7x25.2	50	85	9 00 068 6250 1	9 00 068 6250 2	100
CK.PPV0.AD28.5(B/G)	23.0x28.5	55	100	9 00 068 6280 1	9 00 068 6280 2	100
CK.PPV0.AD34.5(B/G)	28.4x34.5	65	120	9 00 068 6340 1	9 00 068 6340 2	100
CK.PPV0.AD42.5(B/G)	36.0x42.5	90	150	9 00 068 6420 1	9 00 068 6420 2	50
CK.PPV0.AD54.5(B/G)	48.0x54.5	100	190	9 00 068 6540 1	9 00 068 6540 2	25

<点击
返回

塑料软管 — 剖开型PP软管

CE RoHs

材　　料：聚丙烯
颜　　色：黑色/灰色，其它颜色接受定制
温　　度：-40℃-110℃
特　　性：耐油，耐酸碱，具有很好的化学耐腐蚀能力，很好的机械强度，硬度强
应用场合：适用于汽车线束，电气控制系统，机械制造等

型号	内径　外径	静态弯曲半径 mm	动态弯曲半径 mm	订货号（灰白色）	订货号（黑色）	（米/卷）
CK.PPSL.AD10（B/G）	6.7x10.0	13	35	9 00 069 6100 1	9 00 069 6100 2	200
CK.PPSL.AD11.6（B/G）	8.2x11.8	15	40	9 00 069 6110 1	9 00 069 6110 2	100
CK.PPSL.AD13（B/G）	10.0x13.0	20	45	9 00 069 6130 1	9 00 069 6130 2	100
CK.PPSL.AD15.8（B/G）	12.2x15.8	35	55	9 00 069 6150 1	9 00 069 6150 2	100
CK.PPSL.AD18.5（B/G）	14.2x18.7	40	65	9 00 069 6180 1	9 00 069 6180 2	100
CK.PPSL.AD21.2（B/G）	16.7x21.2	45	75	9 00 069 6210 1	9 00 069 6210 2	100
CK.PPSL.AD25（B/G）	19.7x25.2	50	85	9 00 069 6250 1	9 00 069 6250 2	100
CK.PPSL.AD28.5（B/G）	23.0x28.5	55	100	9 00 069 6280 1	9 00 069 6280 2	100
CK.PPSL.AD34.5（B/G）	28.4x34.5	65	120	9 00 069 6340 1	9 00 069 6340 2	100
CK.PPSL.AD42.5（B/G）	36.0x42.5	90	150	9 00 069 6420 1	9 00 069 6420 2	50
CK.PPSL.AD54.5（B/G）	48.0x54.5	100	190	9 00 069 6540 1	9 00 069 6540 2	25

<点击
返回

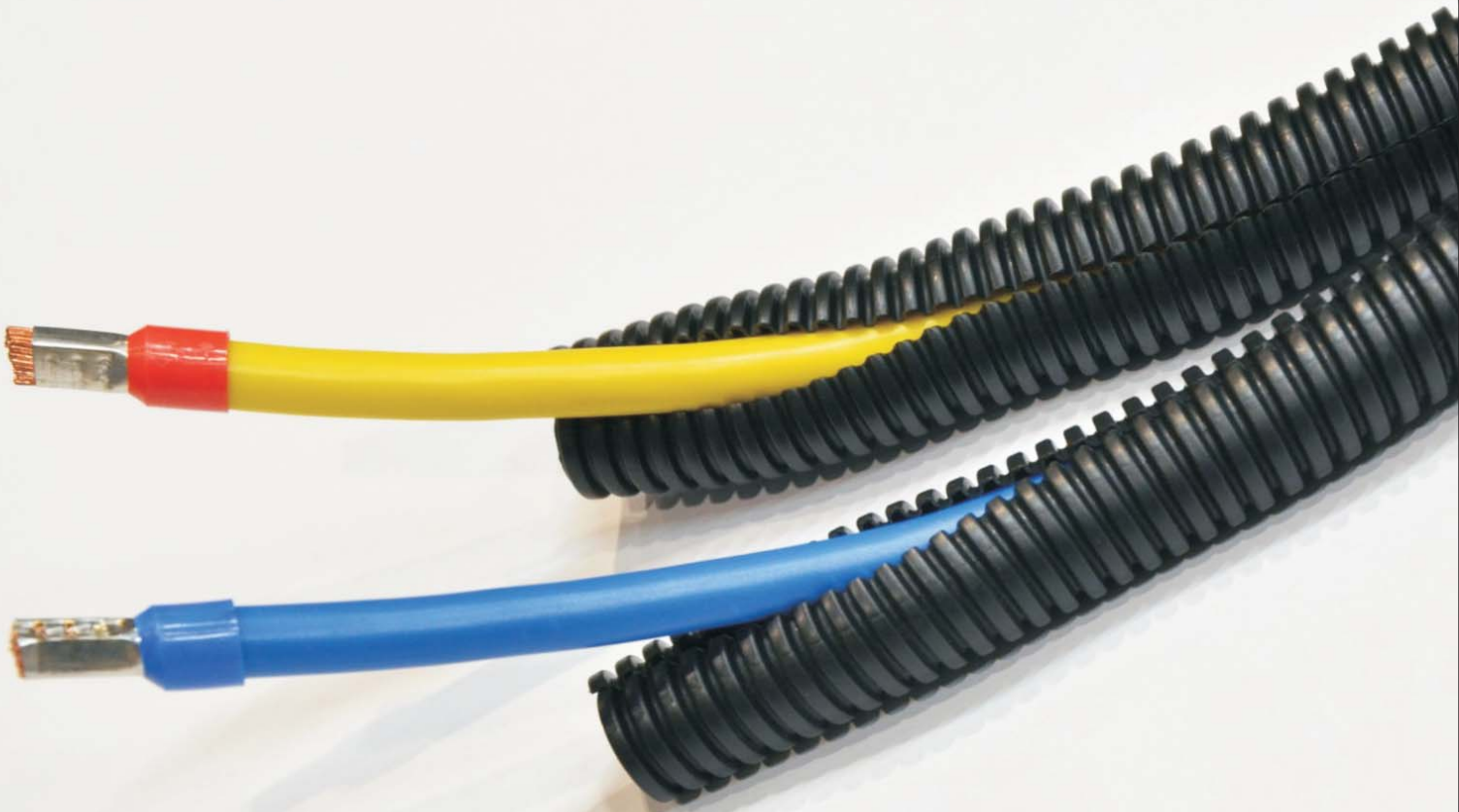

SEHON®

塑料软管接头/附件

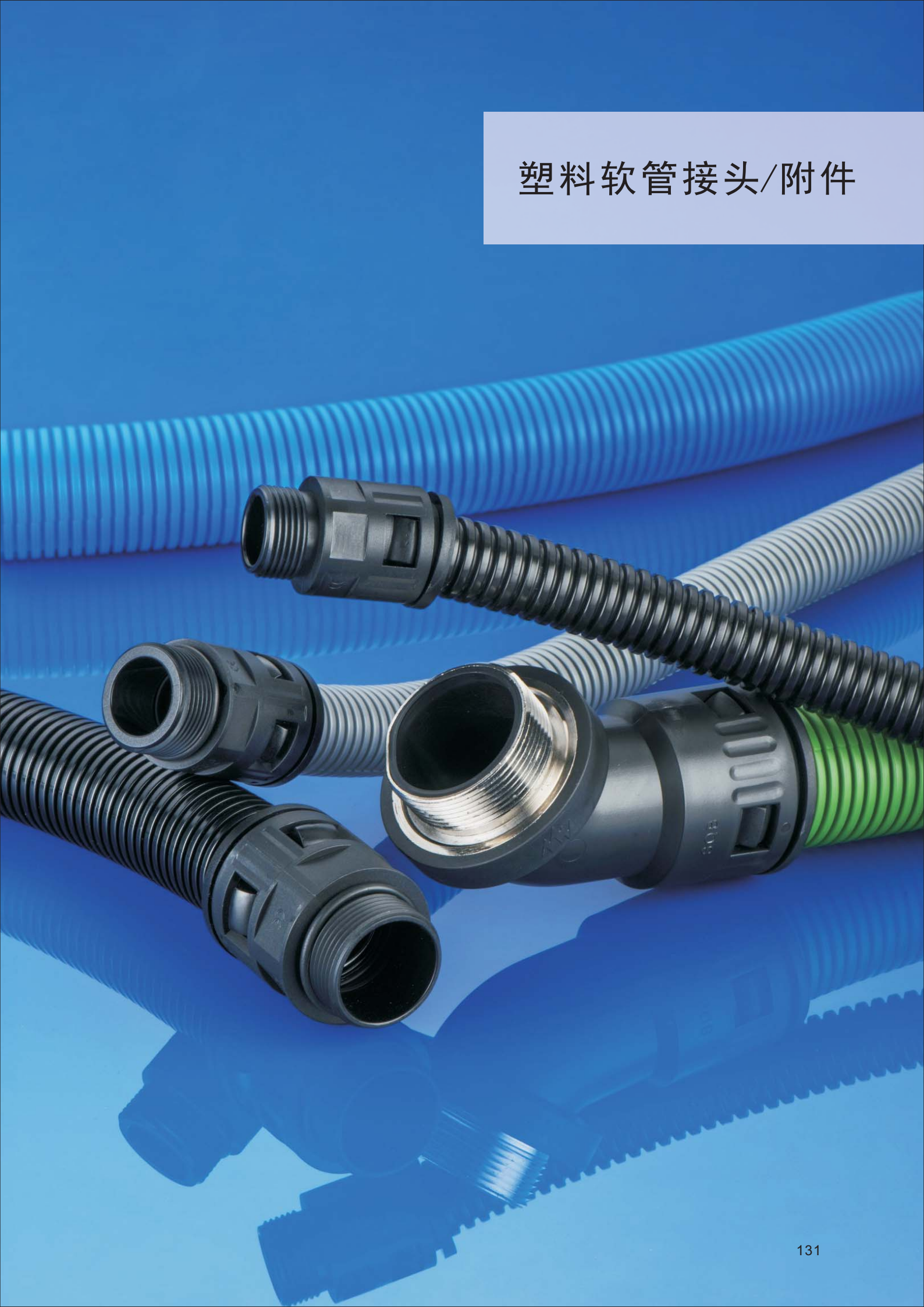

WQG快速软管接头 — 公制快速软管接头

CE RoHs IP67

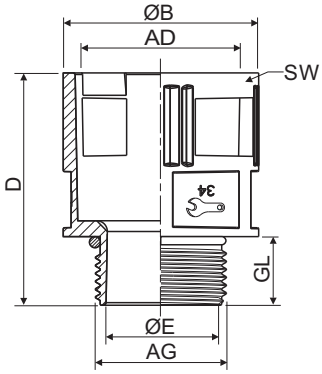

材　　料：PA
密 封 件：改性橡胶
防护等级：IP67，使用合适的密封圈
温度范围：-40 C-100°C ，短时间可达到120°C
标准颜色：黑色 (RAL9005)，灰白色(RAL7047)
阻燃等级：UL94-V2

型号	螺纹规格	适配管规	AG mm	GL mm	ØE mm	ØB mm	D mm	SW mm	订货号（灰白色）	订货号（黑色）	
WQG.M12(B/G)	M12X1.5	AD10.0	12	11	7	17	35	15	9 00 070 0120 1	9 00 070 0120 2	50
WQG.M16(B/G)	M16X1.5	AD13.0	16	11	10	20	37	18	9 00 070 0160 1	9 00 070 0160 2	50
WQG.M18(B/G)	M18X1.5	AD15.8	18	12	13.5	23	39.5	21	9 00 070 0180 1	9 00 070 0180 2	50
WQG.M20.A(B/G)	M20X1.5	AD18.5	20	12	14.7	26	40	24	9 00 070 0200 1	9 00 070 0200 2	50
WQG.M20.B(B/G)	M20X1.5	AD21.2	20	13	15.5	29.5	45	27	9 00 070 0201 1	9 00 070 0201 2	50
WQG.M25.A(B/G)	M25X1.5	AD21.2	25	13	17	29.5	45	27	9 00 070 0250 1	9 00 070 0250 2	20
WQG.M25.B(B/G)	M25X1.5	AD28.5	25	13	20.5	37	47	34	9 00 070 0251 1	9 00 070 0251 2	20
WQG.M32(B/G)	M32X1.5	AD28.5	32	13	23.5	37	47	34	9 00 070 0320 1	9 00 070 0320 2	20
WQG.M40.A(B/G)	M40X1.5	AD34.5	40	15	29	44	51	42	9 00 070 0400 1	9 00 070 0400 2	20
WQG.M40.B(B/G)	M40X1.5	AD42.5	40	15	33	52	54	58	9 00 070 0401 1	9 00 070 0401 2	10
WQG.M50(B/G)	M50X1.5	AD54.5	50	16	43	64	55	63	9 00 070 0500 1	9 00 070 0500 2	5
WQG.M63(B/G)	M63X1.5	AD54.5	63	16	52	64	55	63	9 00 070 0630 1	9 00 070 0630 2	5

推荐配件:

22页

112页

118页

塑料电缆防水接头
塑料配件
金属电缆防水接头
金属配件
防爆隔爆系列
密封件
塑料软管
塑料软管接头/附件
金属软管
金属软管接头
机箱系列

点击返回

WQG快速软管接头 — PG快速软管接头

CE RoHs IP67

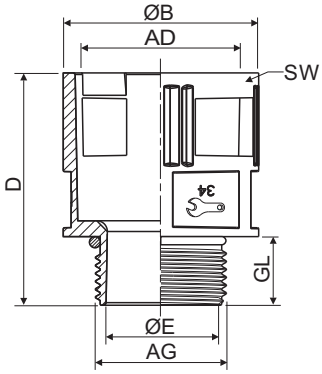

材　　料：PA
密 封 件：改性橡胶
防护等级：IP67，使用合适的密封圈
温度范围：-40 C-100°C ，短时间可达到120°C
标准颜色：黑色 (RAL9005)，灰白色(RAL7047)
阻燃等级：UL94-V2

型号	螺纹规格	适配管规	AG mm	GL mm	ØE mm	ØB mm	D mm	SW mm	订货号（灰白色）	订货号（黑色）	
WQG.PG7(B/G)	PG7	AD10.0	12.5	11	7	17	35	15	9 00 070 1070 1	9 00 070 1070 2	50
WQG.PG9(B/G)	PG9	AD13.0	15.2	11	10	20	37	18	9 00 070 1090 1	9 00 070 1090 2	50
WQG.PG11(B/G)	PG11	AD15.8	18.6	12	13.5	23	39.5	21	9 00 070 1110 1	9 00 070 1110 2	50
WQG.PG13.5(B/G)	PG13.5	AD18.5	20.4	12	14.7	26	40	24	9 00 070 1130 1	9 00 070 1130 2	50
WQG.PG16(B/G)	PG16	AD21.2	22.5	13	17	29.5	45	27	9 00 070 1160 1	9 00 070 1160 2	50
WQG.PG21(B/G)	PG21	AD28.5	28.3	13	23.5	37	47	34	9 00 070 1210 1	9 00 070 1210 2	20
WQG.PG29(B/G)	PG29	AD34.5	37	15	29	44	51	42	9 00 070 1290 1	9 00 070 1290 2	20
WQG.PG36(B/G)	PG36	AD42.5	47	15	36.5	52	54	58	9 00 070 1360 1	9 00 070 1360 2	10
WQG.PG48(B/G)	PG48	AD54.5	59.3	16	52	64	55	63	9 00 070 1480 1	9 00 070 1480 2	5

推荐配件:

23页

112页

118页

点击返回

WQG快速软管接头 — G管制快速软管接头

CE RoHs IP67

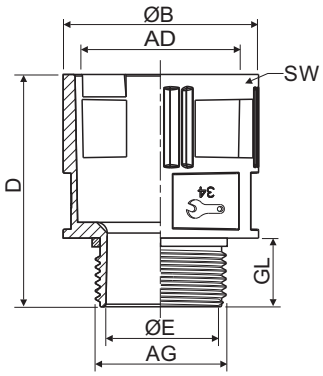

材　　料：PA
密 封 件：乙丙橡胶
防护等级：IP67，使用合适的密封圈
温度范围：-40 C-100°C ，短时间可达到120°C
标准颜色：黑色 (RAL9005)，灰白色(RAL7047)
阻燃等级：UL94-V2

型号	螺纹规格	适配管规	AG mm	GL mm	ØE mm	ØB mm	D mm	SW mm	订货号（灰白色）	订货号（黑色）	
WQG.G1/4(B/G)	G1/4″	AD10.0	13.2	11	7	17	35	15	9 00 070 2020 1	9 00 070 2020 2	50
WQG.G3/8.A(B/G)	G3/8″	AD13.0	16.7	11	10	20	37	18	9 00 070 2030 1	9 00 070 2030 2	50
WQG.G1/2.A(B/G)	G1/2″	AD15.8	21	12	13.5	23	39.5	21	9 00 070 2040 1	9 00 070 2040 2	50
WQG.G1/2.B(B/G)	G1/2″	AD18.5	21	12	14.7	26	40	24	9 00 070 2041 1	9 00 070 2041 2	50
WQG.G1/2.C(B/G)	G1/2″	AD21.2	21	13	15.5	29.5	45	27	9 00 070 2042 1	9 00 070 2042 2	50
WQG.G3/4(B/G)	G3/4″	AD28.5	26.4	13	20.5	37	47	34	9 00 070 2060 1	9 00 070 2060 2	20
WQG.G1(B/G)	G1″	AD34.5	33.2	15	25.5	44	51	42	9 00 070 2080 1	9 00 070 2080 2	20
WQG.G1.1/4(B/G)	G1-1/4″	AD42.5	42	15	35	52	54	50	9 00 070 2100 1	9 00 070 2100 2	10
WQG.G1.1/2(B/G)	G1-1/2″	AD54.5	47.8	16	39	64	55	63	9 00 070 2120 1	9 00 070 2120 2	5
WQG.G2(B/G)	G2″	AD54.5	59.6	16	48	64	55	63	9 00 070 2140 1	9 00 070 2140 2	5

推荐配件:

24页

114页

118页

塑料电缆防水接头
塑料配件
金属电缆防水接头
金属配件
防爆隔爆系列
密封件
塑料软管
塑料软管接头/附件
金属软管
金属软管接头
机箱系列

点击返回

WQG快速软管接头 — 公制直角快插式软管接头

CE RoHs IP66

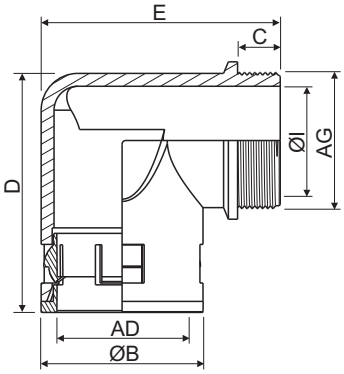

材　　料：PA
密 封 件：改性橡胶
防护等级：IP66，使用合适的密封圈
温度范围：-40 C-100°C ，短时间可达到120°C
标准颜色：黑色 (RAL9005)，灰白色(RAL7047)
阻燃等级：UL94-V2

型号	螺纹规格	适配管规	ØI mm	ØB mm	C mm	D mm	E mm	AG mm	订货号（灰白色）	订货号（黑色）	
WQG90.M10/AD10.0(B/G)	M10x1.0	AD10.0	7	17	10	33.5	32	10	9 00 071 0100 1	9 00 071 0100 2	100
WQG90.M12/AD13.0(B/G)	M12x1.5	AD13.0	8	20..2	10	36	34	12	9 00 071 0120 1	9 00 071 0120 2	100
WQG90.M16/AD15.8.A(B/G)	M16x1.5	AD15.8	12	23.2	10	42	47	16	9 00 071 0160 1	9 00 071 0160 2	50
WQG90.M16/AD18.5.B(B/G)	M18x1.5	AD18.5	14	26.2	11	45	44	18	9 00 071 0181 1	9 00 071 0181 2	50
WQG90.M20/AD21.2(B/G)	M20x1.5	AD21.2	15.5	29.7	13	50	49	20	9 00 071 0200 1	9 00 071 0200 2	25
WQG90.M25/AD25.0.A(B/G)	M25x1.5	AD25.0	18	33	13	57	56.2	25	9 00 071 0250 1	9 00 071 0250 2	25
WQG90.M25/AD28.5.B(B/G)	M25x1.5	AD28.5	18	37.5	13	57	56.2	25	9 00 071 0251 1	9 00 071 0251 2	20
WQG90.M32/AD34.5(B/G)	M32x1.5	AD34.5	24	44	12	67.5	63	32	9 00 071 0320 1	9 00 071 0320 2	10
WQG90.M40/AD42.5(B/G)	M40x1.5	AD42.5	32	52	12	83	70	40	9 00 071 0400 1	9 00 071 0400 2	5
WQG90.M50/AD54.5(B/G)	M50x1,5	AD54.5	39	64	14	88	83	50	9 00 071 0500 1	9 00 071 0500 2	5
WQG90.M63/AD54.5(B/G)	M63x1.5	AD54.5	53	64	14	88	83	63	9 00 071 0630 1	9 00 071 0630 2	5

推荐配件：

22页

112页

118页

点击返回

WQG快速软管接头 — PG直角快插式软管接头

CE RoHs IP66

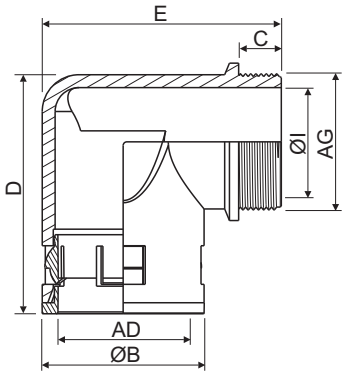

材　　料：PA
密 封 件：改性橡胶
防护等级：IP66，使用合适的密封圈
温度范围：-40 C-100°C ，短时间可达到120°C
标准颜色：黑色 (RAL9005)，灰白色(RAL7047)
阻燃等级：UL94-V2

型 号	螺纹规格	适配管规	ØI mm	ØB mm	C mm	D mm	E mm	AG mm	订货号（灰白色）	订货号（黑色）	
WQG90.PG7/AD10.0(B/G)	PG7	AD10.0	8.5	17	10	33.5	32	12.5	9 00 071 1070 1	9 00 071 1070 2	100
WQG90.PG9/AD13.0(B/G)	PG9	AD13.0	12	20.2	10	36	34	15.2	9 00 071 1090 1	9 00 071 1090 2	100
WQG90.PG11/AD15.8(B/G)	PG11	AD15.8	15.5	23.2	10	42	37	18.6	9 00 071 1110 1	9 00 071 1110 2	50
WQG90.PG13.5/AD18.5(B/G)	PG13.5	AD18.5	13.5	26.2	11	46	44	20.4	9 00 071 1130 1	9 00 071 1130 2	50
WQG90.PG16/AD21.2(B/G)	PG16	AD21.2	18	29.7	12	50	49	22.5	9 00 071 1160 1	9 00 071 1160 2	25
WQG90.PG21/AD28.5(B/G))	PG21	AD28.5	24	37.5	12	57	56.2	28.3	9 00 071 1210 1	9 00 071 1210 2	20
WQG90.PG29/AD34.5(B/G)	PG29	AD34.5	32	44	12	67.5	63	37	9 00 071 1290 1	9 00 071 1290 2	10
WQG90.PG36/AD42.5(B/G)	PG36	AD42.5	36.5	52	12	83	70	47	9 00 071 1360 1	9 00 071 1360 2	5
WQG90.PG48/AD54.5(B/G)	PG48	AD54.5	48.5	64	14	88	83	59.3	9 00 071 1480 1	9 00 071 1480 2	5

推荐配件 ：

23页

112 页

118 页

点击返回

WQG快速软管接头 — 公制45　快插式软管接头

CE RoHs IP66

材　　料：PA
密 封 件：改性橡胶
防护等级：IP66，使用合适的密封圈
温度范围：-40 C-100°C ，短时间可达到120°C
标准颜色：黑色 (RAL9005)，灰白色(RAL7047)
阻燃等级：UL94-V2

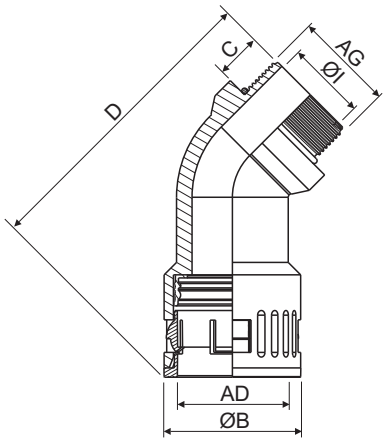

型号	螺纹规格	适配管规	AG mm	C mm	ØI mm	ØB mm	D mm	订货号（灰白色）	订货号（黑色）	
WQG45.M16/AD15.8(B/G)	M16x1.5	AD15.8	16	12	12	23.2	57	9 00 072 0160 1	9 00 072 0160 2	50
WQG45.M20/AD15.8.A(B/G)	M20x1.5	AD15.8	20	12	12	23.2	57	9 00 072 0200 1	9 00 072 0200 2	50
WQG45.M20/AD21.2.B(B/G)	M20x1.5	AD21.2	20	13	15	29.7	72	9 00 072 0201 1	9 00 072 0201 2	25
WQG45.M32/AD34.5(B/G)	M32x1.5	AD34.5	32	14	23	44	99	9 00 072 0320 1	9 00 072 0320 2	10
WQG45.M40/AD34.5(B/G)	M40x1.5	AD34.5	40	14	30	44	99	9 00 072 0400 1	9 00 072 0400 2	10

推荐配件 ：

22 页

112 页

118 页

点击返回

WQG快速软管接头 — PG 45　快插式软管接头

CE RoHs IP66

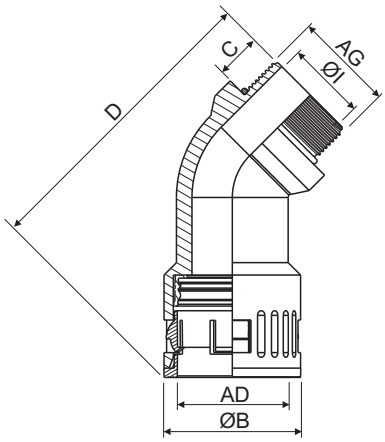

材　　料：PA
密 封 件：改性橡胶
防护等级：IP66，使用合适的密封圈
温度范围：-40 C-100°C ，短时间可达到120°C
标准颜色：黑色 (RAL9005)，灰白色(RAL7047)
阻燃等级：UL94-V2

型号	螺纹规格	适配管规	AG mm	C mm	ØI mm	ØB mm	D mm	订货号（灰白色）	订货号（黑色）	
WQG45.PG11/AD15.8(B/G)	PG11	AD15.8	18.6	12	12	23.2	57	9 00 072 1110 1	9 00 072 1110 2	50
WQG45.PG13/AD21.2(B/G)	PG13.5	AD21.2	20.4	13	14	29.7	73	9 00 072 1130 1	9 00 072 1130 2	25
WQG45.PG16/AD21.2(B/G)	PG16	AD21.2	22.5	13	17	29.7	73	9 00 072 1160 1	9 00 072 1160 2	25
WQG45.PG29/AD34.5(B/G)	PG29	AD34.5	37	14	30	44	99	9 00 072 1290 1	9 00 072 1290 2	10

推荐配件 ：

23页

112 页

118 页

塑料电缆防水接头
塑料配件
金属电缆防水接头
金属配件
防爆隔爆系列
密封件
塑料软管
塑料软管接头/附件
金属软管
金属软管接头
机箱系列

点击返回

WQY快速软管接头 — Y型三通软管接头

CE RoHs IP54

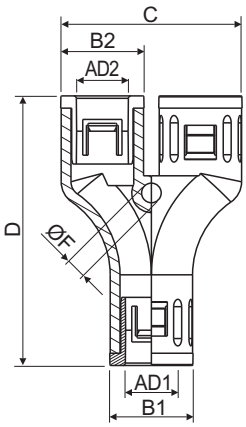

材　　料：PA
防护等级：IP54
温度范围：-40 C-100°C, 短时间可达到120°C
标准颜色：黑色 (RAL9005), 灰白色 (RAL7047)
阻燃等级：UL94-V2

型号	AD1	AD2	B1	B2	D mm	C mm	安装孔 mm	订货号（灰白色）	订货号（黑色）	
WQY.AD10.0(B/G)	10	2x10.0	17	17	50	37	1x4.0	9 00 074 6100 1	9 00 074 6100 2	20
WQY.AD13.0.A(B/G)	13	2x10.0	17	17	50	37	1x4.0	9 00 074 6130 1	9 00 074 6130 2	20
WQY.AD13.0.B(B/G)	13	2x13.0	17	17	50	37	1x4.0	9 00 074 6131 1	9 00 074 6131 2	20
WQY.AD15.8.A(B/G)	15.8	2x13.0	17	17	50	37	1x4.0	9 00 074 6160 1	9 00 074 6160 2	20
WQY.AD15.8.B(B/G)	15.8	2x15.8	23	23	50	37	1x4.0	9 00 074 6161 1	9 00 074 6161 2	20
WQY.AD18.5(B/G)	18.5	2x18.5	26.2	26.2	75	56	1x4.0	9 00 074 6190 1	9 00 074 6190 2	20
WQY.AD21.2.A(B/G)	21.2	2x21.2	29.7	29.7	76.5	63	1x4.0	9 00 074 6220 1	9 00 074 6220 2	10
WQY.AD21.2.B(B/G)	21.2	2x15.8	29.7	23	76.5	63	1x4.0	9 00 074 6221 1	9 00 074 6221 2	10
WQY.AD28.5.A(B/G)	28.5	2x15.8	37.4	23	76.5	63	1x4.0	9 00 074 6290 1	9 00 074 6290 2	10
WQY.AD28.5.B(B/G)	28.5	2x21.2	37.4	29.7	76.5	63	1x4.0	9 00 074 6291 1	9 00 074 6291 2	10

推荐配件 ：

118 页

塑料电缆防水接头
塑料配件
金属电缆防水接头
金属配件
防爆隔爆系列
密封件
塑料软管
塑料软管接头/附件
金属软管
金属软管接头
机箱系列

<点击
返回

GFT快速软管接头 — 法兰式大口径软管接头

CE RoHs IP54

材　　料：PA
防护等级：IP54
温度范围：-40°C-100°C，短时间可达到120°C
标准颜色：黑色 (RAL9005), 灰白色 (RAL7047)
阻燃等级：UL94-V2

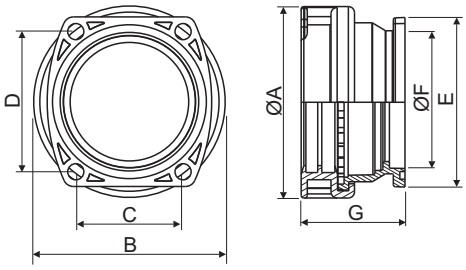

型号	适配管规	ØA mm	B mm	C mm	D mm	E mm	ØF mm	G mm	安装螺丝	订货号（灰白色）	订货号（黑色）
GFT.AD67(B/G)	AD67.2	94	80	53	69	83	52	52	M6	9 00 075 6670 1	9 00 075 6670 2
GFT.AD80(B/G)	AD80.0	110	94	60	80	96	68	60	M6	9 00 075 6800 1	9 00 075 6800 2

塑料电缆防水接头
塑料配件
金属电缆防水接头
金属配件
防爆隔爆系列
密封件
塑料软管
塑料软管接头/附件
金属软管
金属软管接头
机箱系列
<点击返回

SFK拧紧接头 — 公制拧紧接头

CE RoHs IP54

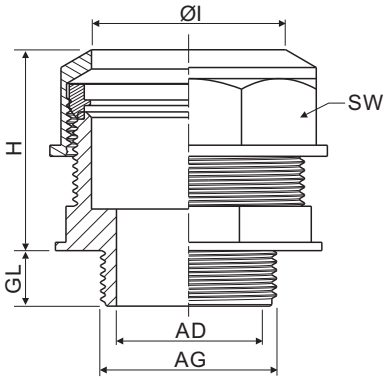

材　　料：PA
防护等级：IP54
温度范围：-40°C-100°C，短时间可达到120°C
标准颜色：黑色 (RAL9005), 灰白色 (RAL7047)
阻燃等级：UL94-V2

型号	螺纹规格	适配管规	AG	ØI mm	GL mm	H mm	订货号（灰白色）	订货号（黑色）	
SFK.M10/AD10.0(B/G)	M10x1.0	AD10.0	10	11	8	16	9 00 077 0100 1	9 00 077 0100 2	100
SFK.M12/AD10.0(B/G)	M12x1.5	AD10.0	12	11	8	16	9 00 077 0120 1	9 00 077 0120 2	100
SFK.M16/AD13.0(B/G)	M16x1.5	AD13.0	16	14	8	16	9 00 077 0160 1	9 00 077 0160 2	100
SFK.M16/AD15.8(B/G)	M16x1.5	AD15.8	16	17	8	16	9 00 077 0161 1	9 00 077 0161 2	100
SFK.M18/AD15.8(B/G)	M18x1.5	AD15.8	18	17	8	16	9 00 077 0180 1	9 00 077 0180 2	100
SFK.M18/AD18.5(B/G)	M18x1.5	AD18.5	18	19	8	16.5	9 00 077 0181 1	9 00 077 0181 2	100
SFK.M20/AD18.5(B/G)	M20x1.5	AD18.5	20	19	8	16.5	9 00 077 0200 1	9 00 077 0200 2	100
SFK.M20/AD21.2(B/G)	M20x1.5	AD21.2	20	22	8	26	9 00 077 0201 1	9 00 077 0201 2	50
SFK.M24/AD21.2(B/G)	M24x1.5	AD21.2	24	22	8	26	9 00 077 0240 1	9 00 077 0240 2	50
SFK.M25/AD28.5(B/G)	M25x1.5	AD28.5	25	29	10	32	9 00 077 0250 1	9 00 077 0250 2	25
SFK.M27/AD28.5(B/G)	M27x2.0	AD28.5	27	29	10	32	9 00 077 0270 1	9 00 077 0270 2	25
SFK.M30/AD28.5(B/G)	M30x2.0	AD28.5	30	29	10	32	9 00 077 0300 1	9 00 077 0300 2	25
SFK.M32/AD34.5(B/G)	M32x1.5	AD34.5	32	35	10	38.5	9 00 077 0320 1	9 00 077 0320 2	20
SFK.M36/AD34.5(B/G)	M36x2.0	AD34.5	36	35	10	38.5	9 00 077 0360 1	9 00 077 0360 2	20
SFK.M40/AD42.5(B/G)	M40x1.5	AD42.5	40	43.5	14	44.5	9 00 077 0400 1	9 00 077 0400 2	10
SFK.M48/AD42.5(B/G)	M48x2.0	AD42.5	48	43.5	14	44.5	9 00 077 0480 1	9 00 077 0480 2	10
SFK.M50/AD54.5(B/G)	M50x1.5	AD54.5	50	55	16	48	9 00 077 0500 1	9 00 077 0500 2	5
SFK.M63/AD54.5(B/G)	M63x1.5	AD54.5	63	55	16	48	9 00 077 0630 1	9 00 077 0630 2	5

推荐配件 ：

22 页

112 页

118 页

塑料电缆防水接头
塑料配件
金属电缆防水接头
金属配件
防爆隔爆系列
密封件
塑料软管
塑料软管接头/附件
金属软管
金属软管接头
机箱系列

<点击返回

SFK拧紧接头 — PG拧紧接头

CE RoHs IP54

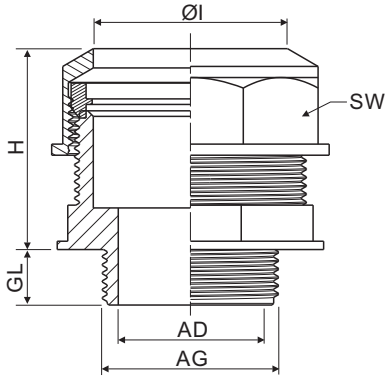

材　　料：PA
防护等级：IP54
温度范围：-40°C-100°C，短时间可达到120°C
标准颜色：黑色 (RAL9005), 灰白色 (RAL7047)
阻燃等级：UL94-V2

型号	螺纹规格	适配管规	AG	ØI mm	GL mm	H mm	订货号（灰白色）	订货号（黑色）	
SFK.PG7/AD10.0(B/G)	PG7	AD10.0	12.5	11	8	16	9 00 077 1070 1	9 00 077 1070 2	100
SFK.PG9/AD13.0(B/G)	PG9	AD13.0	15.2	14	8	16	9 00 077 1090 1	9 00 077 1090 2	100
SFK.PG11/AD15.8(B/G)	PG11	AD15.8	18.6	17	8	16	9 00 077 1110 1	9 00 077 1110 2	100
SFK.PG13.5/AD18.5(B/G)	PG13.5	AD18.5	20.4	19	8	16.5	9 00 077 1130 1	9 00 077 1130 2	100
SFK.PG16/AD21.2(B/G)	PG16	AD21.2	22.5	22	8	26	9 00 077 1160 1	9 00 077 1160 2	50
SFK.PG21/AD28.5(B/G)	PG21	AD28.5	28.3	29	10	32	9 00 077 1210 1	9 00 077 1210 2	25
SFK.PG29/AD34.5(B/G)	PG29	AD34.5	37	35	10	38.5	9 00 077 1290 1	9 00 077 1290 2	20
SFK.PG36/AD42.5(B/G)	PG36	AD42.5	48	43.5	14	44.5	9 00 077 1360 1	9 00 077 1360 2	10
SFK.PG48/AD54.5(B/G)	PG48	AD54.5	59.3	55	16	48	9 00 077 1480 1	9 00 077 1480 2	5

推荐配件：

23 页

112 页

118 页

点击返回

WQG快速软管接头— 公制内螺纹快插式软管接头

CE RoHs IP66

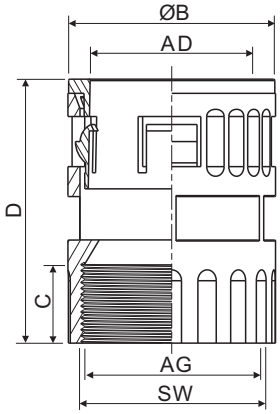

材　　料：PA
密 封 件：改性橡胶
防护等级：IP66，使用合适的密封圈
温度范围：-40 C-100°C，短时间可达到120°C
标准颜色：黑色(RAL9005)，灰白色(RAL7047)
阻燃等级：UL94-V2

型号	螺纹规格	适配管规	AG	C mm	SW mm	ØB mm	D mm	订货号（灰白色）	订货号（黑色）	
WQG.IT.M12/AD10(B/G)	M12x1.5	AD10.0	12	11.6	15	35	35	9 00 078 0120 1	9 00 078 0120 2	100
WQG.IT.M16/AD13(B/G)	M16x1.5	AD13.0	16	13	18	38	38	9 00 078 0160 1	9 00 078 0160 2	100
WQG.IT.M18/AD15.8(B/G)	M18x1.5	AD15.8	18	14	21	41.2	41.2	9 00 078 0180 1	9 00 078 0180 2	50
WQG.IT.M20/AD18.5(B/G)	M20x1.5	AD18.5	20	14.5	24	42	42	9 00 078 0200 1	9 00 078 0200 2	50
WQG.IT.M20/AD21.2(B/G)	M20x1.5	AD21.2	20	16	27	48	48	9 00 078 0201 1	9 00 078 0201 2	50
WQG.IT.M25/AD28.5(B/G)	M25x1.5	AD28.5	25	20	34	54	54	9 00 078 0250 1	9 00 078 0250 2	25
WQG.IT.M32/AD34.5(B/G)	M32x1.5	AD34.5	32	20	40	56	56	9 00 078 0320 1	9 00 078 0320 2	20
WQG.IT.M40/AD42.5(B/G)	M40x1.5	AD42.5	42.5	20	48	59	59	9 00 078 0400 1	9 00 078 0400 2	10
WQG.IT.M50/AD54.5(B/G)	M50x1.5	AD54.5	50	20	59	59	59	9 00 078 0500 1	9 00 078 0500 2	5
WQG.IT.M63/AD54.5(B/G)	M63x1.5	AD54.5	63	20	59	59	59	9 00 078 0630 1	9 00 078 0630 2	5

推荐配件：

118 页

<点击返回

WQG快速软管接头— PG内螺纹快插式软管接头

CE RoHs IP66

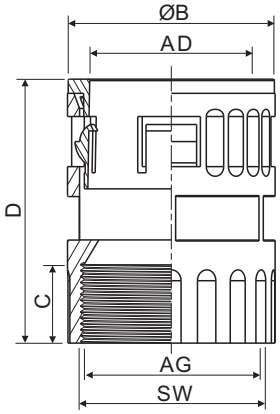

材　　料：PA
密 封 件：改性橡胶
防护等级：IP66，使用合适的密封圈
温度范围：-40 C-100°C ，短时间可达到120°C
标准颜色：黑色（RAL9005），灰白色(RAL7047)
阻燃等级：UL94-V2

型号	螺纹规格	适配管规	AG	C mm	SW mm	ØB mm	D mm	订货号（灰白色）	订货号（黑色）	
WQG.IT.PG7/AD10(B/G)	PG7	AD10.0	12	11.6	15	17	35	9 00 078 1070 1	9 00 078 1070 2	100
WQG.IT.PG9/AD13(B/G)	PG9	AD13.0	16	13	18	20.2	38	9 00 078 1090 1	9 00 078 1090 2	100
WQG.IT.PG11/AD15.8(B/G)	PG11	AD15.8	18	14	21	23.2	41.2	9 00 078 1110 1	9 00 078 1110 2	50
WQG.IT.PG13.5/AD18.5(B/G)	PG13.5	AD18.5	20	14.5	24	26.2	42	9 00 078 1130 1	9 00 078 1130 2	50
WQG.IT.PG16/AD21.2(B/G)	PG16	AD21.2	20	16	27	29.7	48	9 00 078 1160 1	9 00 078 1160 2	50
WQG.IT.PG21/AD28.5(B/G)	PG21	AD28.5	25	20	34	37.4	54	9 00 078 1210 1	9 00 078 1210 2	25
WQG.IT.PG29/AD34.5(B/G)	PG29	AD34.5	32	20	40	44	56	9 00 078 1290 1	9 00 078 1290 2	20
WQG.IT.PG36/AD42.5(B/G)	PG36	AD42.5	42.5	20	48	51.8	59	9 00 078 1360 1	9 00 078 1360 2	10
WQG.IT.PG42/AD54.5(B/G)	PG42	AD54.5	50	20	59	64	59	9 00 078 1420 1	9 00 078 1420 2	5
WQG.IT.PG48/AD54.5(B/G)	PG48	AD54.5	63	20	59	64	59	9 00 078 1480 1	9 00 078 1480 2	5

推荐配件 ：

118 页

塑料电缆防水接头
塑料配件
金属电缆防水接头
金属配件
防爆隔爆系列
密封件
塑料软管
塑料软管接头/附件
金属软管
金属软管接头
机箱系列

<点击
返回

WQGM快速软管接头 — 公制45 金属螺纹快插式软管接头

CE RoHs IP66

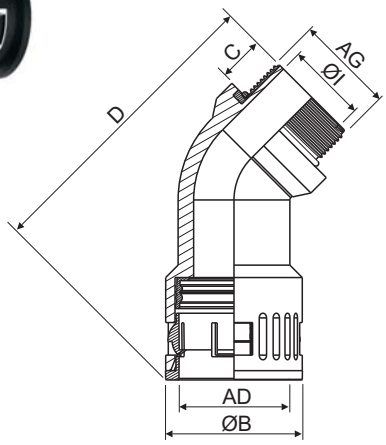

材　　料：PA，金属螺纹为黄铜镀镍
密 封 件：改性橡胶
防护等级：IP66，使用合适的密封圈
温度范围：-40 C-100°C ，短时间可达到120°C
标准颜色：黑色（RAL9005），灰白色(RAL7047)
阻燃等级：UL94-V2

型号	螺纹规格	适配管规	C mm	SW mm	ØB mm	D mm	订货号（灰白色）	订货号（黑色）	
WQG.M45.M16/AD15.8(B/G)	M16×1.5	AD15.8	12	23.2	12	57	9 00 082 0160 1	9 00 082 0160 2	50
WQG.M45.M20/AD15.8(B/G)	M20×1.5	AD15.8	12	23.2	12	57	9 00 082 0200 1	9 00 082 0200 2	50
WQG.M45.M20/AD21.2(B/G)	M20×1.5	AD21.2	17	29.7	13	72	9 00 082 0201 1	9 00 082 0201 2	25
WQG.M45.M32/AD34.5(B/G)	M32×1.5	AD34.5	30	44	14	99	9 00 082 0320 1	9 00 082 0320 2	48
WQG.M45.M40/AD34.5(B/G)	M40×1.5	AD34.5	30	44	14	99	9 00 082 0400 1	9 00 082 0400 2	48

推荐配件 ：

22 页

112 页

118 页

塑料电缆防水接头
塑料配件
金属电缆防水接头
金属配件
防爆隔爆系列
密封件
塑料软管
塑料软管接头/附件
金属软管
金属软管接头
机箱系列

<点击
返回

WQGM快速软管接头 — PG 45　金属螺纹快插式软管接头

CE RoHs IP66

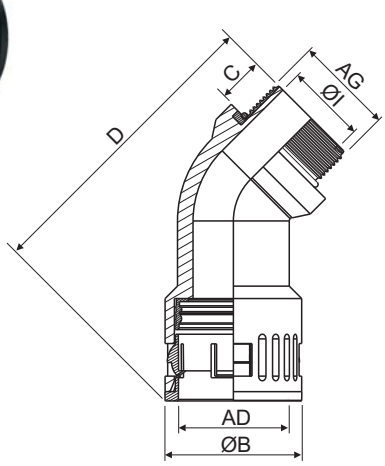

材　　料：PA，金属螺纹为黄铜镀镍
密 封 件：改性橡胶
防护等级：IP66，使用合适的密封圈
温度范围：-40 C-100°C，短时间可达到120°C
标准颜色：黑色（RAL9005），灰白色(RAL7047)
阻燃等级：UL94-V2

型号	螺纹规格	适配管规	C mm	SW mm	ØB mm	D mm	订货号（灰白色）	订货号（黑色）	
WQG.M45.PG11/AD15.8(B/G)	PG11	AD15.8	12	23.2	12	38	9 00 082 1110 1	9 00 082 1110 2	50
WQG.M45.PG13.5/AD21.2(B/G)	PG13.5	AD21.2	17	29.7	13	45	9 00 082 1130 1	9 00 082 1130 2	25
WQG.M45.PG16/AD21.2(B/G)	PG16	AD21.2	17	29.7	13	45	9 00 082 1160 1	9 00 082 1160 2	25
WQG.M45.PG29/AD34.5(B/G)	PG29	AD34.5	26	44	13	52	9 00 082 1290 1	9 00 082 1290 2	36

推荐配件 ：

23 页

112 页

118 页

< 点击返回

CCS软管固定支架 — 带盖软管固定支架

CE RoHs

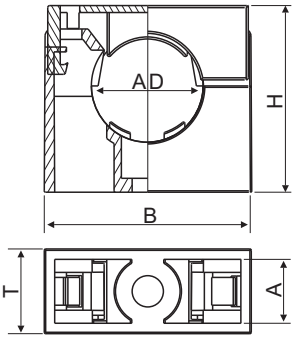

材　　料：PA
温度范围：-40 C-100 C, 短时间可达到120 C
标准颜色：黑色 (RAL9005), 灰白色 (RAL7047)
阻燃等级：UL94-V2

型号	螺纹规格	B mm	H mm	T mm	安装螺丝	A mm	订货号（灰白色）	订货号（黑色）	
CCS.AD10(B/G)	AD10.0	30	23	12.5	M4	7.5	9 00 086 6100 1	9 00 086 6100 2	100
CCS.AD13(B/G)	AD13.0	30	23	12.5	M5	9	9 00 086 6130 1	9 00 086 6130 2	100
CCS.AD15.8(B/G)	AD15.8	30	23	12.5	M5	9	9 00 086 6160 1	9 00 086 6160 2	100
CCS.AD18.5(B/G)	AD18.5	35	30	15	M5	9	9 00 086 6190 1	9 00 086 6190 2	100
CCS.AD21.2(B/G)	AD21.2	35	30	15	M6	11.5	9 00 086 6220 1	9 00 086 6220 2	50
CCS.AD28.5(B/G)	AD28.5	42	38	16	M6	11.5	9 00 086 6290 1	9 00 086 6290 2	50
CCS.AD34.5(B/G)	AD34.5	51	43	16	M6	11.5	9 00 086 6350 1	9 00 086 6350 2	25
CCS.AD42.5(B/G)	AD42.5	61	51	16	M6	11.5	9 00 086 6430 1	9 00 086 6430 2	25
CCS.AD54.5(B/G)	AD54.5	74	64	19	M6	11.5	9 00 086 6550 1	9 00 086 6550 2	20

点击返回

CCS软管固定支架 — 不带盖软管固定支架

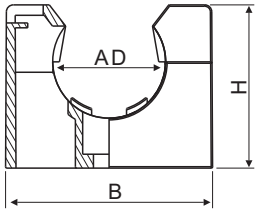

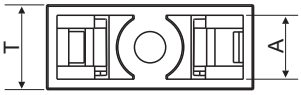

材　　料：PA
温度范围：-40°C-100°C，　短时间可达到120°C
标准颜色：黑色（RAL9005），灰白色（RAL7047）
阻燃等级：UL94-V2

型号	适配管规	B mm	H mm	T mm	安装螺丝	A mm	订货号（灰白色）	订货号（黑色）	
CCSN.AD10(B/G)	AD10.0	30	23	12.5	M4	7.5	9 00 087 6100 1	9 00 087 6100 2	100
CCSN.AD13(B/G)	AD13.0	30	23	12.5	M5	9	9 00 087 6130 1	9 00 087 6130 2	100
CCSN.AD15.8(B/G)	AD15.8	30	23	12.5	M5	9	9 00 087 6160 1	9 00 087 6160 2	100
CCSN.AD18.5(B/G)	AD18.5	35	30	15	M5	9	9 00 087 6190 1	9 00 087 6190 2	100
CCSN.AD21.2(B/G)	AD21.2	35	30	15	M6	11.5	9 00 087 6220 1	9 00 087 6220 2	50
CCSN.AD25(B/G)	AD25.0	40	35	16	M6	11.5	9 00 087 6250 1	9 00 087 6250 2	50
CCSN.AD28.5(B/G)	AD28.5	42	38	16	M6	11.5	9 00 087 6290 1	9 00 087 6290 2	50
CCSN.AD34.5(B/G)	AD34.5	51	43	16	M6	11.5	9 00 087 6350 1	9 00 087 6350 2	25
CCSN.AD42.5(B/G)	AD42.5	61	51	16	M6	11.5	9 00 087 6430 1	9 00 087 6430 2	25
CCSN.AD54.5(B/G)	AD54.5	74	64	19	M6	11.5	9 00 087 6550 1	9 00 087 6550 2	20

点击返回

N32MS

金属软管

CM金属包塑软管

CE RoHs

产品材质：（内层）采用镀锌钢带及特殊绝缘处理：（外层）采用PVC原料（抗紫外线、防老化）
产品颜色：黑色，灰色
应用领域：铁路、机车，交通系统工程、空调，各种机械自动化控制设备：发电厂，化工，输配电系统，通信系统，船舶，大厦厂房内及屋外露出部分之配线保护
温度范围：-25℃-80℃，短时间达到100℃

型号	公制规格	英制规格	内径尺寸		外径尺寸		弯曲半径 mm	最大轴向拉力 kg	订货号（灰白色）	订货号（黑色）	
			最小	最大	最小	最大					
CM.PVC.8(B/G)	Ø8	1/4"	8.0	8.5	11.6	12.1	45	470	9 00 088 0080 1	9 00 088 0080 2	100
CM.PVC.10(B/G)	Ø10	5/16"	10.0	10.5	13.8	14.3	55	590	9 00 088 0100 1	9 00 088 0100 2	100
CM.PVC.13(B/G)	Ø13	3/8"	12.5	13.0	16.2	16.7	65	765	9 00 088 0130 1	9 00 088 0130 2	100
CM.PVC.16(B/G)	Ø16	1/2"	15.5	16.0	19.3	19.8	85	940	9 00 088 0160 1	9 00 088 0160 2	100
CM.PVC.20(B/G)	Ø20	3/4"	20.2	20.7	24.8	25.3	100	1180	9 00 088 0200 1	9 00 088 0200 2	50
CM.PVC.25(B/G)	Ø25	1"	25.0	25.5	31.0	31.0	120	1450	9 00 088 0250 1	9 00 088 0250 2	50
CM.PVC.32(B/G)	Ø32	1-1/4"	33.9	34.5	40.0	40.5	150	1885	9 00 088 0320 1	9 00 088 0320 2	25
CM.PVC.38(B/G)	Ø38	1-1/2"	38.0	38.5	44.0	44.5	180	2240	9 00 088 0380 1	9 00 088 0380 2	25
CM.PVC.51(B/G)	Ø51	2"	51.0	51.5	58.0	58.5	220	3000	9 00 088 0510 1	9 00 088 0510 2	20
CM.PVC.64(B/G)	Ø64	2-1/2"	61.8	62.3	69.0	71.0	310	3770	9 00 088 0640 1	9 00 088 0640 2	10
CM.PVC.75(B/G)	Ø75	3"	77.8	78.3	85.0	87.0	350	4400	9 00 088 0750 1	9 00 088 0750 2	10
CM.PVC.100(B/G)	Ø100	4"	100.8	101.3	108.0	110.0	410	4700	9 00 088 5100 1	9 00 088 5100 2	10

塑料电缆防水接头
塑料配件
金属电缆防水接头
金属配件
防爆隔爆系列
密封件
塑料软管
塑料软管接头/附件
金属软管
金属软管接头
机箱系列
<点击返回

CM金属软管

CE RoHs

产品材质： 采用镀锌钢带，国标厚度制作，具超柔软与极佳弯曲性能，内部平滑构造在穿引电线时极容易
应用领域： 机械、大厦、厂房内等建筑之配线保护，保护电线电缆以及达到绝缘，并可增进线缆弯曲美观
温度范围： -25℃-80℃，短时间达到100℃

型号	公制规格	英制规格	内径尺寸		外径尺寸		弯曲半径 mm	最大轴向拉力 kg	订货号	
			最小	最大	最小	最大				
CM.8	Ø8	1/4"	8.0	8.5	11.0	11.5	45	470	9 00 089 0080 0	100
CM.10	Ø10	5/16"	10.0	10.5	13.0	13.5	55	590	9 00 089 0100 0	100
CM.13	Ø13	3/8"	12.5	13.0	15.5	16.0	65	765	9 00 089 0130 0	100
CM.16	Ø16	1/2"	15.5	16.0	18.5	19.0	85	940	9 00 089 0160 0	100
CM.20	Ø20	3/4"	20.2	20.7	23.5	24.3	100	1180	9 00 089 0200 0	50
CM.25	Ø25	1"	25.0	25.5	29.8	30.3	120	1450	9 00 089 0250 0	50
CM.32	Ø32	1-1/4"	33.9	34.5	39.0	39.5	150	1885	9 00 089 0320 0	25
CM.38	Ø38	1-1/2"	38.0	38.5	43.0	43.5	180	2240	9 00 089 0380 0	25
CM.51	Ø51	2"	51.0	52.5	55.5	56.2	220	3000	9 00 089 0510 0	20
CM.64	Ø64	2-1/2"	61.8	62.3	67.8	68.3	310	3770	9 00 089 0640 0	10
CM.75	Ø75	3"	74.0	75.0	82.0	83.0	350	4400	9 00 089 0750 0	10
CM.100	Ø100	4"	100.5	101.5	109.0	110.0	410	4700	9 00 089 5100 0	10

<点击
返回

CMP金属软管 — 平包型金属包塑软管

CE RoHs

产品材质：(内层)采用镀锌钢带及特殊绝缘处理:(外层)采用PVC原料(抗紫外线、防老化)
产品颜色：黑色,灰色
应用领域：铁路、机车,交通系统工程、空调,各种机械自动化控制设备:发电厂,化工.输配电系统 通信系统,船舶,大厦厂房内及屋外露出部分之配线保护
温度范围：-25℃-80℃ ,短时间达到100℃

型号	公制规格	英制规格	内径尺寸		外径尺寸		弯曲半径 mm	最大轴向拉力 kg	订货号（灰白色）	订货号（黑色）	
			最小	最大	最小	最大					
CMP.PVC.8(B/G)	Ø8	1/4"	7.7	8.0	11.0	11.8	45	470	9 00 090 0080 1	9 00 090 0080 2	100
CMP.PVC.10(B/G)	Ø10	5/16"	10.8	11.1	15.2	15.7	55	590	9 00 090 0100 1	9 00 090 0100 2	50
CMP.PVC.13(B/G)	Ø13	3/8"	12.5	13.0	17.5	18.0	65	765	9 00 090 0130 1	9 00 090 0130 2	50
CMP.PVC.16(B/G)	Ø16	1/2"	15.8	16.3	20.9	21.4	85	940	9 00 090 0160 1	9 00 090 0160 2	50
CMP.PVC.20(B/G)	Ø20	3/4"	20.6	21.1	25.8	26.3	100	1180	9 00 090 0200 1	9 00 090 0200 2	50
CMP.PVC.25(B/G)	Ø25	1"	26.2	26.7	31.5	32.0	120	1450	9 00 090 0250 1	9 00 090 0250 2	50
CMP.PVC.32(B/G)	Ø32	1-1/4"	35.5	36.0	41.2	41.7	150	1885	9 00 090 0320 1	9 00 090 0320 2	30
CMP.PVC.38(B/G)	Ø38	1-1/2"	39.0	39.8	46.1	46.9	180	2240	9 00 090 0380 1	9 00 090 0380 2	20
CMP.PVC.51(B/G)	Ø51	2"	51.6	52.4	57.5	58.3	220	3000	9 00 090 0510 1	9 00 090 0510 2	20
CMP.PVC.64(B/G)	Ø64	2-1/2"	63.5	64.3	72.1	73.0	310	3770	9 00 090 0640 1	9 00 090 0640 2	10
CMP.PVC.75(B/G)	Ø75	3"	78.6	79.3	87.5	88.5	350	4400	9 00 090 0750 1	9 00 090 0750 2	10
CMP.PVC.100(B/G)	Ø100	4"	100.6	101.5	112.5	112.5	410	4700	9 00 090 5100 1	9 00 090 5100 2	5

<点击返回

金属软管接头

DPJ软管接头及附件 — 公制端式接头

CE RoHs

材　　料：镀锌锌合金
盖封螺母：镀铬锌合金
扩　　圈：TPE
密 封 垫：改性橡胶
软管护口：镀锌铁皮
温度范围：-40°C-105°C
特　　点：一端连接金属软管，另一端由螺纹连接箱体或设备，具有结构紧凑，防水，耐腐蚀等特点。

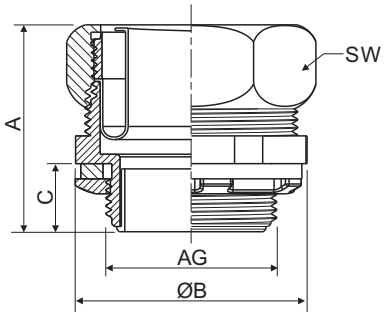

型号	AG	适配管规		C mm	ØB mm	A mm	订货号
		公制	英制				
DPJ.8.M16	M16x1.5	Ø8	1/4"	8	25	26	9 00 091 0160 0
DPJ.10.M16	M16x1.5	Ø10	5/6"	8	25.6	30	9 00 091 0161 0
DPJ.12.M20	M20x1.5	Ø12	3/8"	10	28.5	32	9 00 091 0162 0
DPJ.16.M20	M20x1.5	Ø16	1/2"	10	33	34.5	9 00 091 0200 0
DPJ.15.M24	M24x1.5	Ø15	1/2"	10	33	34.5	9 00 091 0240 0
DPJ.20.M27	M27x2.0	Ø20	3/4"	12	39	39.5	9 00 091 0270 0
DPJ.20.M30	M30x2.0	Ø20	3/4"	12	39	39.5	9 00 091 0300 0
DPJ.25.M33	M33x2.0	Ø25	1"	12	42.5	42.5	9 00 091 0330 0
DPJ.25.M36	M36x2.0	Ø25	1"	12	42.5	42.5	9 00 091 0360 0
DPJ.32.M40	M40x1.5	Ø32	1-1/4"	14	57.5	46.5	9 00 091 0400 0
DPJ.32.M42	M42x2.0	Ø32	1-1/4"	14	57.5	46.5	9 00 091 0420 0
DPJ.32.M48	M48x2.0	Ø32	1-1/4"	14	57.5	46.5	9 00 091 0480 0
DPJ.38.M48	M48x2.0	Ø38	1-1/2"	14	62	51	9 00 091 0481 0
DPJ.38.M60	M60x2.0	Ø38	1-1/2"	14	62	51	9 00 091 0600 0
DPJ.51.M60	M60x2.0	Ø51	2"	15	77.5	57	9 00 091 0601 0
DPJ.51.M72	M72x2.0	Ø51	2"	15	77.5	57	9 00 091 0720 0
DPJ.64.M76	M76x2.0	Ø64	2-1/2"	20	95	66	9 00 091 0760 0
DPJ.75.M88	M88x2.0	Ø75	3"	22	108.5	68	9 00 091 0880 0

推荐配件：

152 页

点击返回

DPJ软管接头及附件 — G管制端式接头

CE RoHs

材　　料：镀锌锌合金
盖封螺母：镀铬锌合金
扩　　圈：TPE
密 封 垫：改性橡胶
软管护口：镀锌铁皮
温度范围：-40°C-105°C
特　　点：一端连接金属软管，另一端由螺纹连接箱体或设备，具有结构紧凑，防水，耐腐蚀等特点。

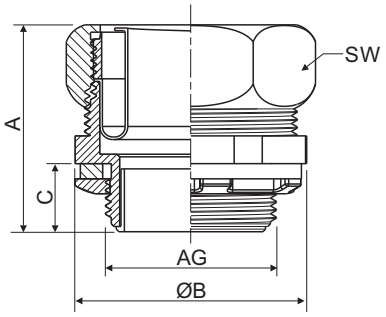

型号	AG	适配管规		C mm	ØB mm	A mm	订货号
		公制	英制				
DPJ.6.G1/4	G1/4"	Ø8	1/4"	7	25.6	30	9 00 091 2020 0
DPJ.10.G3/8	G3/8"	Ø12	3/8"	10	28.5	32	9 00 091 2030 0
DPJ.15.G1/2	G1/2"	Ø15	1/2"	12	33	34.5	9 00 091 2040 0
DPJ.20.G3/4	G3/4"	Ø20	3/4"	12	39	39.5	9 00 091 2060 0
DPJ.25.G1	G1"	Ø25	1"	14	42.5	42.5	9 00 091 2080 0
DPJ.32.G1.1/4	G1-1/4"	Ø32	1-1/4"	14	57.5	46.5	9 00 091 2100 0
DPJ.38.G1.1/2	G1-1/2"	Ø38	1-1/2"	16	62	51	9 00 091 2120 0
DPJ.51.G2	G2"	Ø51	2"	16	77.5	57	9 00 091 2140 0
DPJ.64.G2.1/2	G2-1/2"	Ø64	2-1/2"	20	95	66	9 00 091 2160 0
DPJ.75.G3	G3"	Ø75	3"	22	108.5	68	9 00 091 2180 0

推荐配件：

152 页

点击返回

DPJ软管接头及附件 — G管制直角接头

CE RoHs

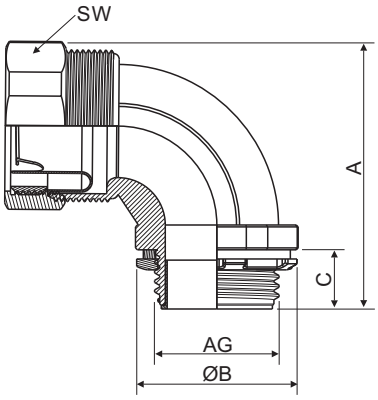

材　　料：镀锌锌合金
盖封螺母：镀铬锌合金
扩　　圈：TPE
密 封 垫：改性橡胶
软管护口：镀锌铁皮
温度范围：-40°C-105°C
特　　点：一端连接金属软管，另一端由螺纹连接箱体或设备，具有结构紧凑，防水，耐腐蚀等特点。

型号	AG	适配管规		C mm	ØB mm	A mm	订货号
		公制	英制				
DPJ90.12.G3/8	G3/8"	Ø12	3/8"	10	28	19	9 00 092 2030 0
DPJ90.15.G1/2	G1/2"	Ø15	1/2"	10	32.5	21	9 00 092 2040 0
DPJ90.20.G3/4	G3/4"	Ø20	3/4"	12	39	27	9 00 092 2060 0
DPJ90.25.G1	G1"	Ø25	1"	12	46.5	30	9 00 092 2080 0
DPJ90.32.G1.1/4	G1-1/4"	Ø32	1-1/4"	14	56.5	35	9 00 092 2100 0
DPJ90.38.G1.1/2	G1-1/2"	Ø38	1-1/2"	14	64	40	9 00 092 2120 0
DPJ90.51.G2	G2"	Ø51	2"	15	78	46	9 00 092 2140 0
DPJ90.64.G2.1/2	G2-1/2"	Ø64	2-1/2"	20	97	61	9 00 092 2160 0
DPJ90.75.G3	G3"	Ø75	3"	22	115	70	9 00 092 2180 0

推荐配件：

152页

点击返回

DPJ软管接头及附件 — G管制45　接头

CE RoHs

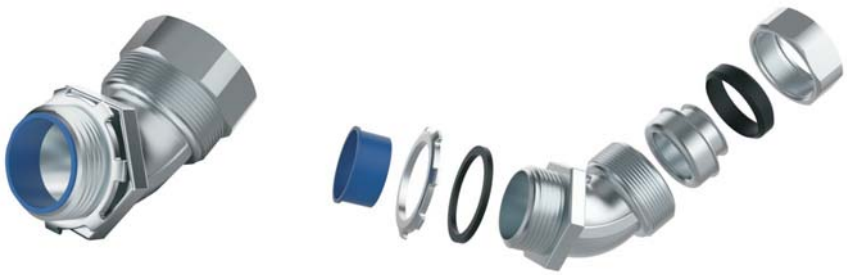

材　　料：镀锌锌合金
盖封螺母：镀铬锌合金
扩　　圈：TPE
密 封 垫：改性橡胶
软管护口：镀锌铁皮
温度范围：-40°C-105°C
特　　点：一端连接金属软管，另一端由螺纹连接箱体或设备，具有结构紧凑，防水，耐腐蚀等特点。

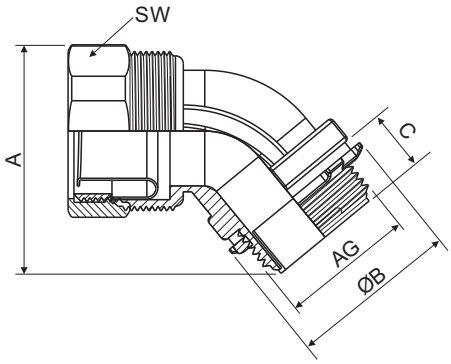

型号	AG	适配管规		C mm	ØB mm	A mm	订货号
		公制	英制				
DPJ45.12.G3/8	G3/8"	Ø12	3/8"	11.5	28	25	9 00 093 2030 0
DPJ45.15.G1/2	G1/2"	Ø15	1/2"	11.5	32.5	31	9 00 093 2040 0
DPJ45.20.G3/4	G3/4"	Ø20	3/4"	15	39	40	9 00 093 2060 0
DPJ45.25.G1	G1"	Ø25	1"	16	46.5	47	9 00 093 2080 0
DPJ45.32.G1.1/4	G1-1/4"	Ø32	1-1/4"	17	56.5	52	9 00 093 2100 0
DPJ45.38.G1.1/2	G1-1/2"	Ø38	1-1/2"	18	64	62	9 00 093 2120 0
DPJ45.51.G2	G2"	Ø51	2"	20	78	75	9 00 093 2140 0
DPJ45.64.G2.1/2	G2-1/2"	Ø64	2-/2"	26	97	90	9 00 093 2160 0
DPJ45.75.G3	G3"	Ø75	3"	28	115	105	9 00 093 2180 0

推荐配件：

152页

<点击返回

DPJ软管接头及附件 — G管制内螺纹接头

CE RoHs

材　　料：镀锌锌合金
盖封螺母：镀铬锌合金
扩　　圈：TPE
密 封 垫：改性橡胶
软管护口：镀锌铁皮
温度范围：-40°C-105°C
特　　点：一端连接金属软管，另一端由螺纹连接箱体或设备，具有结构紧凑，防水，耐腐蚀等特点。

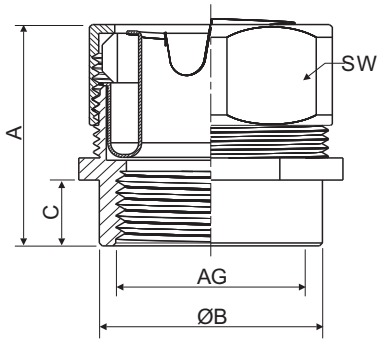

型号	AG	适配管规		C mm	ØB mm	A mm	订货号
		公制	英制				
DPJ.IT.12.G3/8	G3/8"	Ø12	3/8"	10	28.5	32	9 00 094 2030 0
DPJ.IT.15.G1/2	G1/2"	Ø15	1/2"	10	33	35	9 00 094 2040 0
DPJ.IT.20.G3/4	G3/4"	Ø20	3/4"	12	39	38	9 00 094 2060 0
DPJ.IT.25.G1	G1"	Ø25	1"	12	42.5	41	9 00 094 2080 0
DPJ.IT.32.G1.1/4	G1-1/4"	Ø32	1-1/4"	14	57.5	44	9 00 094 2100 0
DPJ.IT.38.G1.1/2	G1-1/2"	Ø38	1-1/2"	14	62	47	9 00 094 2120 0
DPJ.IT.51.G2	G2"	Ø51	2"	15	77.5	57	9 00 094 2140 0
DPJ.IT.64.G2.1/2	G2-1/2"	Ø64	2-1/2"	20	95	65	9 00 094 2160 0
DPJ.IT.75.G3	G3"	Ø75	3"	22	108.5	75	9 00 094 2180 0

推荐配件：

152 页

<点击
返回

DPJ软管接头及附件 — G管制卡套式接头

CE RoHs

材　　料：镀锌锌合金
盖封螺母：镀铬锌合金
扩　　圈：TPE
密 封 垫：改性橡胶
软管护口：镀锌铁皮
温度范围：-40°C-105°C
特　　点：一端连接金属软管，另一端由螺纹连接箱体或设备，具有结构紧凑，防水，耐腐蚀等特点。

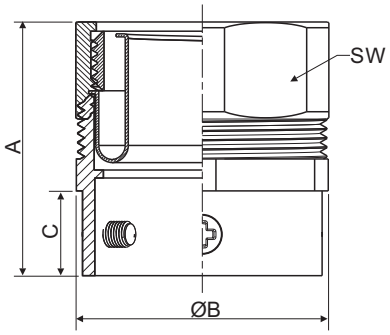

型号	适配管规		C mm	ØB mm	A mm	订货号
	公制	英制				
DPJ.CS.12.G3/8	Ø12	3/8"	11.5	28.5	32	9 00 095 6120 0
DPJ.CS.15.G1/2	Ø15	1/2"	13	33	35	9 00 095 6150 0
DPJ.CS.20.G3/4	Ø20	3/4"	15	39	40	9 00 095 6200 0
DPJ.CS.25.G1	Ø25	1"	16	42.5	40.5	9 00 095 6250 0
DPJ.CS.32.G1.1/4	Ø32	1-1/4"	18	57.5	47	9 00 095 6320 0
DPJ.CS.38.G1.1/2	Ø38	1-1/2"	20	62	49	9 00 095 6380 0
DPJ.CS.51 G2	Ø51	2"	24	77.5	57	9 00 095 6510 0
DPJ.CS.64.G2.1/2	Ø64	2-1/2"	28	95	70	9 00 095 6640 0
DPJ.CS.75.G3	Ø75	3"	32	108.5	74	9 00 095 6750 0

推荐配件：

152 页

<点击
返回

DPJ软管接头及附件 — G管制卡簧式接头

CE RoHs

材　　料：镀锌锌合金
盖封螺母：镀铬锌合金
扩　　圈：TPE
密 封 垫：改性橡胶
软管护口：镀锌铁皮
温度范围：-40°C-105°C
特　　点：一端连接金属软管，另一端由螺纹连接箱体或设备，具有结构紧凑，防水，耐腐蚀等特点。

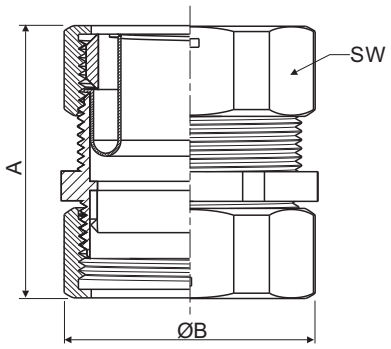

型号	适配管规		ØB mm	A mm	订货号
	公制	英制			
DPJ.JR.10.G1/4	Ø10	5/6"	25.6	38	9 00 096 6100 0
DPJ.JR.12.G3/8	Ø12	3/8"	28.5	40	9 00 096 6120 0
DPJ.JR.15.G1/2	Ø15	1/2"	33	43	9 00 096 6150 0
DPJ.JR.20.G3/4	Ø20	3/4"	39	47	9 00 096 6200 0
DPJ.JR.25.G1	Ø25	1"	42.5	48	9 00 096 6250 0
DPJ.JR.32.G1.1/4	Ø32	1-1/4"	57.5	54	9 00 096 6320 0
DPJ.JR.38.G1.1/2	Ø38	1-1/2"	62	56	9 00 096 6380 0
DPJ.JR.51.G2	Ø51	2"	77.5	65	9 00 096 6510 0
DPJ.JR.64.G2.1/2	Ø64	2-1/2"	95	82	9 00 096 6640 0
DPJ.JR.75.G3	Ø75	3"	108.5	85	9 00 096 6750 0

推荐配件：

152 页

<点击
返回

DPJY软管接头及附件 — Y型三通接头

CE RoHs IP66

材　　料：主体部分镀锌锌合金
密 封 圈：改性橡胶
软管护口：镀锌铁皮
温度范围：-40°C-105°C
防护等级：IP66

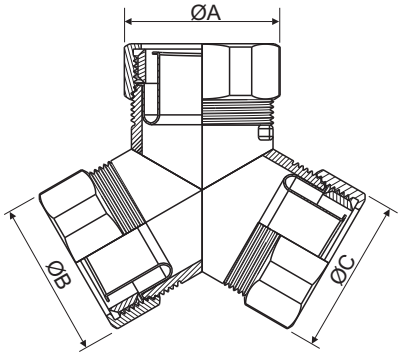

型号	适配管规		订货号
	公制	英制	
DPJY.121212	Ø12/Ø12/Ø12	3/8".3/8".3/8"	9 00 097 6120 0
DPJY.121215	Ø12/Ø12/Ø15	3/8".3/8".1/2"	9 00 097 6121 0
DPJY.121515	Ø12/Ø15/Ø15	3/8".1/2".1/2"	9 00 097 6122 0
DPJY.121520	Ø12/Ø15/Ø20	3/8".1/2".3/4"	9 00 097 6123 0
DPJY.151515	Ø15/Ø15/Ø15	1/2".1/2".1/2"	9 00 097 6150 0
DPJY.151520	Ø15/Ø15/Ø20	1/2".1/2".3/4"	9 00 097 6151 0
DPJY.151525	Ø15/Ø15/Ø25	1/2".1/2".1"	9 00 097 6152 0
DPJY.152025	Ø15/Ø20/Ø25	1/2".3/4".1"	9 00 097 6153 0
DPJY.152525	Ø15/Ø25/Ø25	1/2".1".1"	9 00 097 6154 0
DPJY.152532	Ø15/Ø25/Ø32	1/2".1".1 1/4"	9 00 097 6155 0
DPJY.202020	Ø20/Ø20/Ø20	3/4".3/4".3/4"	9 00 097 6201 0
DPJY.202025	Ø20/Ø20/Ø25	3/4".3/4".1"	9 00 097 6202 0
DPJY.202532	Ø20/Ø25/Ø32	3/4".1".1 1/4"	9 00 097 6203 0
DPJY.252525	Ø25/Ø25/Ø25	1".1".1"	9 00 097 6250 0
DPJY.252532	Ø25/Ø25/Ø32	1".1".1 1/4"	9 00 097 6251 0
DPJY.253232	Ø25/Ø32/Ø32	1".1 1/4".1 1/4"	9 00 097 6252 0
DPJY.253238	Ø25/Ø32/Ø38	1".1 1/4".1 1/2"	9 00 097 6253 0
DPJY.253838	Ø25/Ø38/Ø38	1".1 1/2".1 1/2"	9 00 097 6254 0

推荐配件 ：

152 页

塑料电缆防水接头
塑料配件
金属电缆防水接头
金属配件
防爆隔爆系列
密封件
塑料软管
塑料软管接头/附件
金属软管
金属软管接头
机箱系列

<点击
返回

SEHON®

配电箱

拼接式插座配电箱

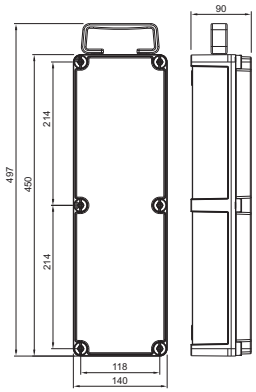

订货号 P/N
TYP4514

箱体尺寸 SIZE
450X140X90mm（长X宽X高）
450X140X90mm (L x W x H)

防护等级 IP rating: IP66

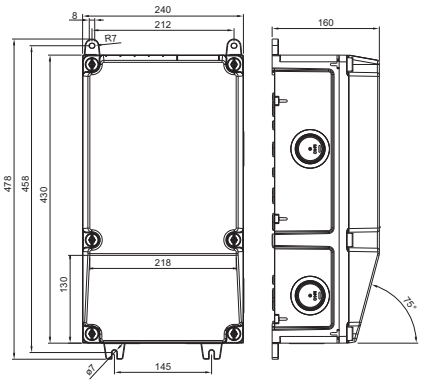

订货号 P/N
TYP4324

箱体尺寸 SIZE
430X240X160mm（长X宽X高）
430X240X160mm (L x W x H)

防护等级 IP rating: IP66

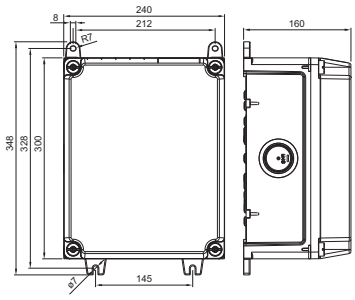

订货号 P/N
TYP3024

箱体尺寸 SIZE
300X240X160mm（长X宽X高）
300X240X160mm (L x W x H)

防护等级 IP rating: IP66

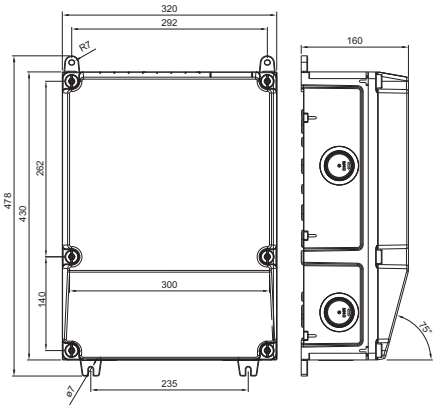

订货号 P/N
TYP4332

箱体尺寸 SIZE
430X320X160mm（长X宽X高）
430X320X160mm (L x W x H)

防护等级 IP rating: IP66

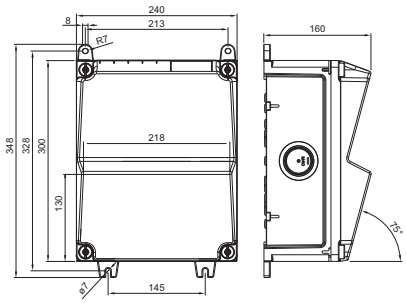

订货号 P/N
TYP3024B

箱体尺寸 SIZE
300X240X160mm（长X宽X高）
300X240X160mm (L x W x H)

防护等级 IP rating: IP66

< 点击返回

安 装 方 便 · 多 样 拼 接

铰链用于固定箱盖，方便操作
Fix the lid by hinge

箱体内部拼接连接件
Inside combining-device for connecting the boxes

箱体外部拼接连接件
Combining-device for connecting the boxes

螺栓柱底部螺丝安装孔
Screw hole on the bottom of bolt

广东顺德申航电器有限公司

总部电话：0757-2239 1123

官方网站：http://www.sehon.com.cn

Edition: 202309-1