# 自由空间型隔离器

用于阻断反向传输光束的自由空间隔离器件

**自由空间型隔离器**（Free space isolators）可分为偏振相关型和偏振无关型两类。

偏振相关型隔离器又称法拉第隔离器，主要由起偏器、法拉第旋转器和检偏器（与起偏器的起偏轴呈45°）三部分组成。

偏振无关型隔离器主要由双折射晶体（或偏振器），法拉第旋转器和半波片组成，它通常被用于光纤激光器中，能有效地保持光学系统的稳定性。

我们采用高品质的磁光晶体，具有低吸收、高消光比、低损耗等特点，产品性能卓越、可靠，峰值隔离度最大为45 dB，所有产品可接受客户定制。

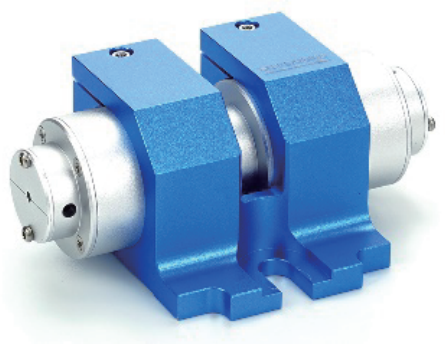

福晶科技产品全制程自主生产，可以根据客户需要定制。标准产品参照下面列表。

## 应用领域

●激光精密加工 ●激光传感系统 ●超快激光系统

**产品编码：HPISO-t-p-a-λ-w-h**

| 类型(t) | 功率(p) | 通光孔径(a) | 波长(λ) | 波片(w) | 封装编号(h) |
|---|---|---|---|---|---|
| FS (常规)<br>DS (双级)<br>AB (带宽可调)<br>PI (偏振无关) | 1-500 W<br>... | 2-20 mm<br>... | 355-4500 nm<br>... | C (包含)<br>N (不包含) | A01<br>A02<br>... |

## 典型指标参考

| 通光孔径 | 波长 | 承受功率 | 透过率 | 峰值隔离度 |
|---|---|---|---|---|
| 2-15 mm | 355-1080 nm | 100 W | > 93 % *, > 90 % ** | > 33 dB *, > 45 dB ** |
| 2-10 mm | 1310-3000 nm | 100 W | > 93 % | > 33 dB |
| 15-20 mm | 600-1080 nm | 500 W | > 93 % | > 33 dB |
| 1.5-8 mm | 800-2000 nm | 10-500 W | > 93 % | > 33 dB |

产品使用温度范围为10℃-30℃； * 仅适用于单级隔离器 **仅适用于双级隔离器

### 典型封装尺寸示意图(mm)

A04

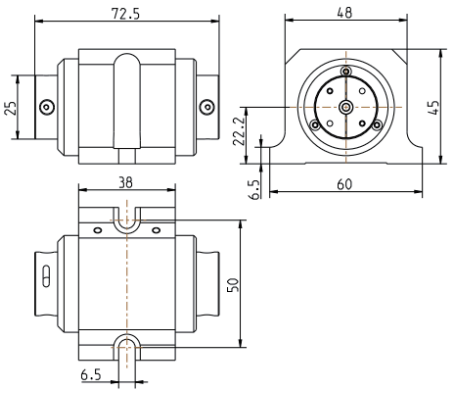

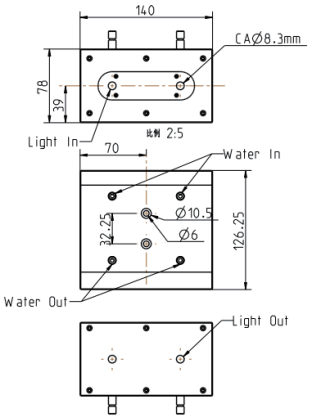
A41