多通道声光调制器

可独立控制多光束或线型准直光的调制器件

多通道声光调制器（Acousto-optic multi-channel modulators, AOMM）一般用于将换能器阵列与单个声光晶体集成，可分别调制或偏转多束光束。与单通道AOM相比，可增加调制光束的路数、降低扫描速率，并可以降低调制带宽，极大的提高器件的线性特性。因而在激光彩色打印机、多通道声光光谱仪、光数字计算机、二维信息处理和视频红外动态图像转换系统等方面有很大应用。

福晶团队专门为AOMM的光学和电学开发设计，最大限度地减少声、电串扰的影响。福晶科技生产的AOMM产品允许同时对最多10个通道进行调制，并采用高质量、低散射的熔石英、石英或氧化碲晶体，以确保产品有较低的插入损耗或较高的激光损伤阈值。

福晶科技产品全制程自主生产，可以根据客户需要定制。
标准产品参照下面列表。

应用领域

●激光打标 ●微加工 ●印刷 ●材料加工

产品编码：CAOMM-f-a-mt-w-cn-h

中心频率(f)	有效孔径(a)	通道数(n)	介质材料(m)	声波模式(t)	光波长(w)	射频接口(c)	封装(h)
041 (40.68 MHz) …	010 (1 mm) …	5 (5通) …	CQ (石英) TE (氧化碲)	C (纵波) …	266 (266 nm) …	AF (SMA-F) …	B23 …

典型指标参考

波长	有效孔径	工作频率	通道数	通道串扰	衍射效率
370 nm	0.2-1 mm	100 MHz	5	> 20 dB	≥ 70%
355 nm	0.2-1 mm	200 MHz	10	> 20 dB	≥ 70%

典型封装尺寸示意图(mm)

B23

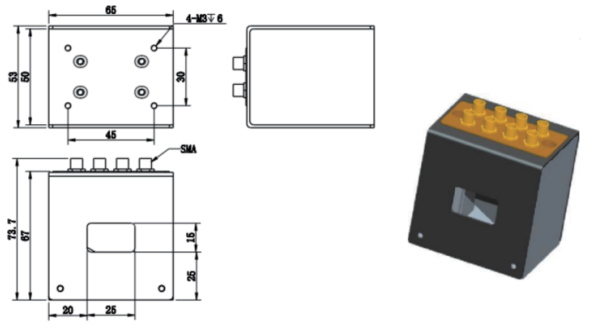
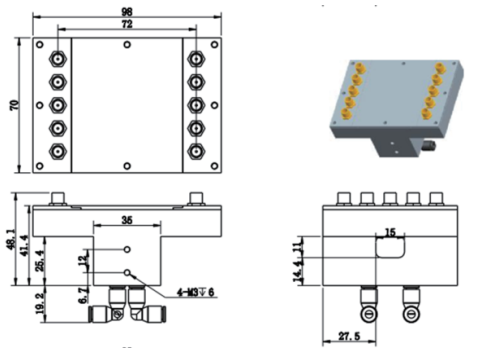
B36