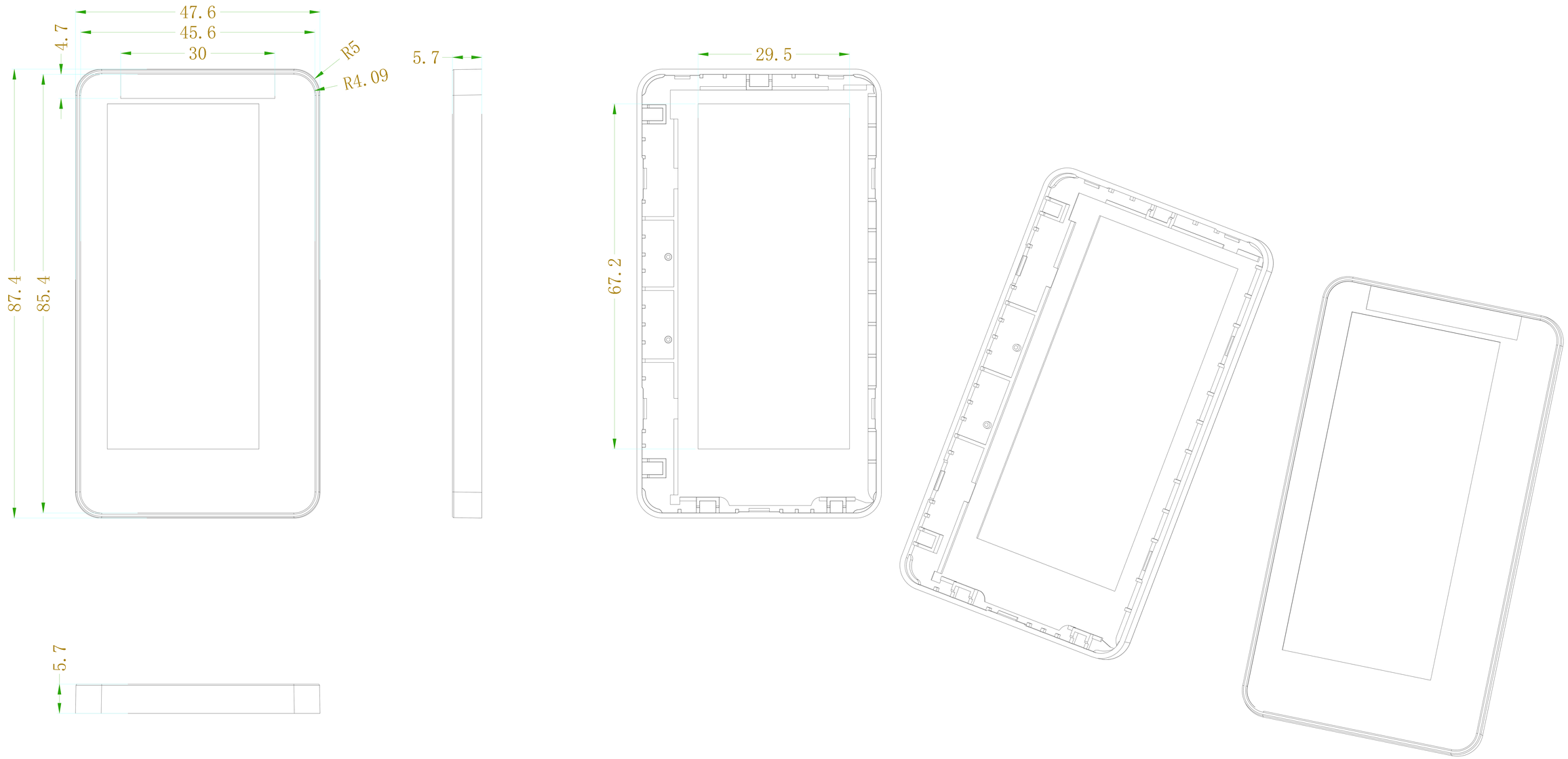

大连佳显电子有限公司

图名	EW029F2		尺寸	1X2X3
模号		材料		单位
设计		缩水		比例
审核		日期	2020/10/29	张次
批准		路径		

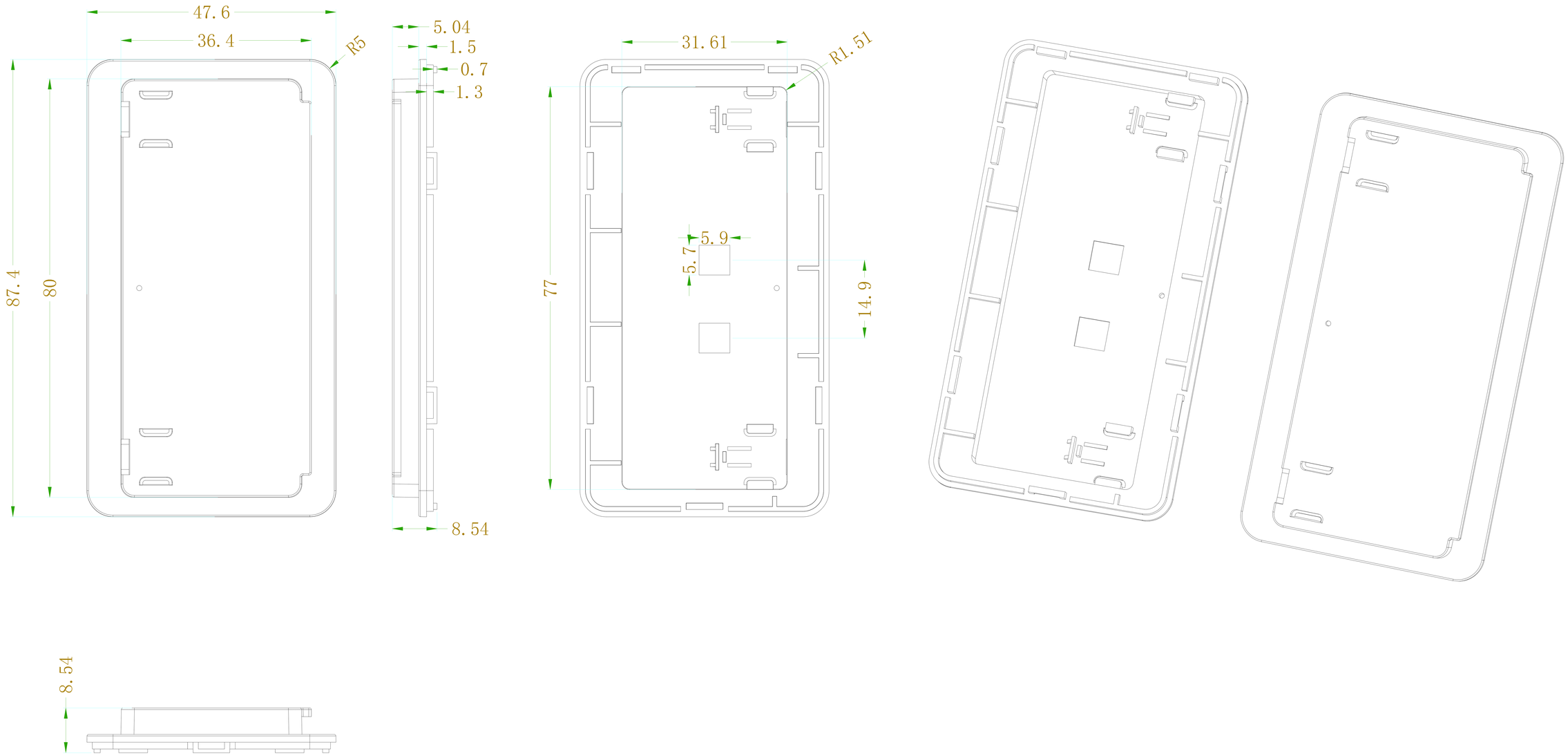

大连佳显电子有限公司

图名	EW029F2		尺寸	1X2X3
模号		材料		单位
设计		缩水		比例
审核		日期	2020/10/29	张次
批准		路径		

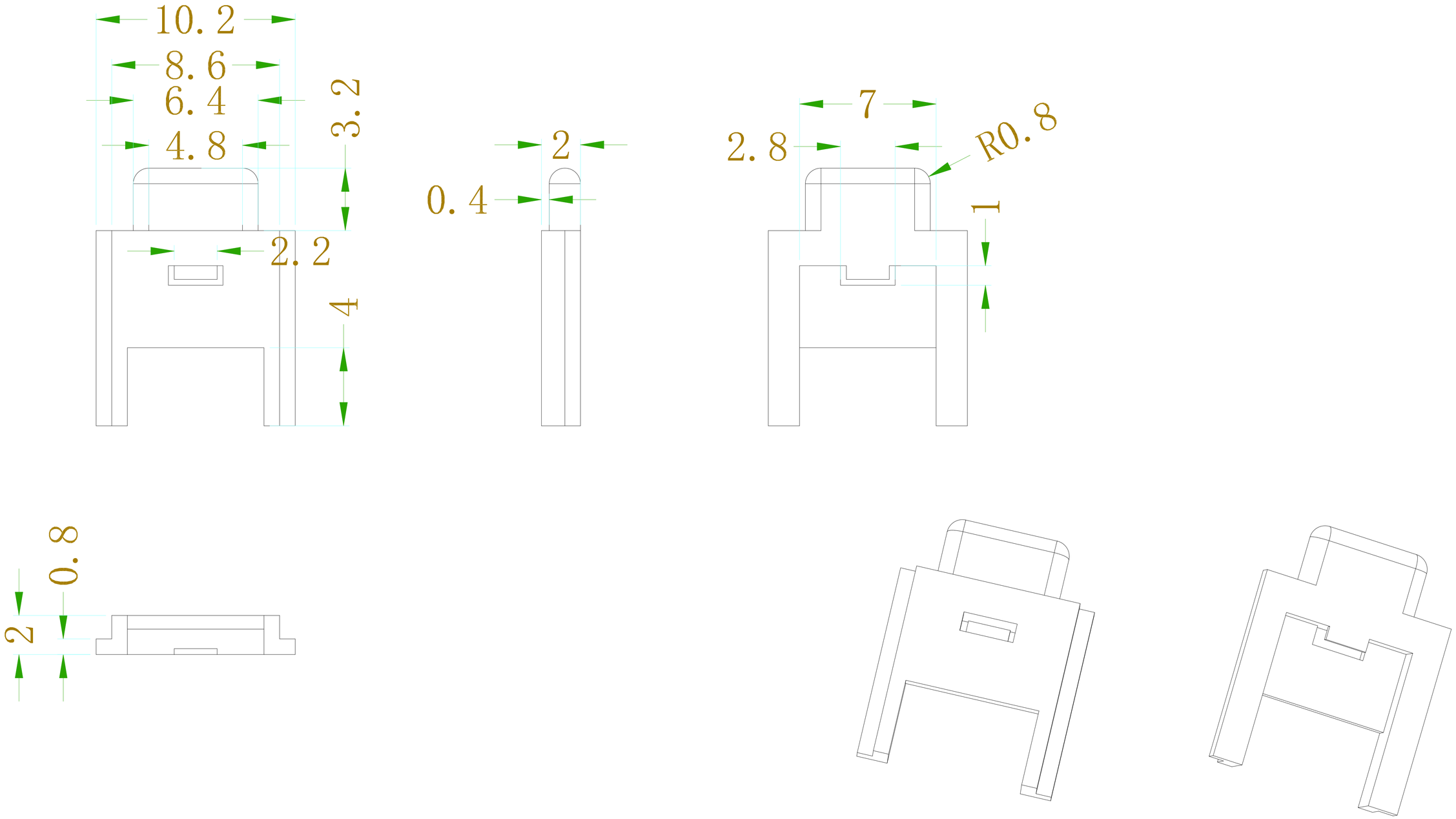

大连佳显电子有限公司

图名	EW029F2	尺寸	1X2X3	
模号		材料		单位
设计		缩水		比例
审核		日期	2020/10/29	张次
批准		路径		

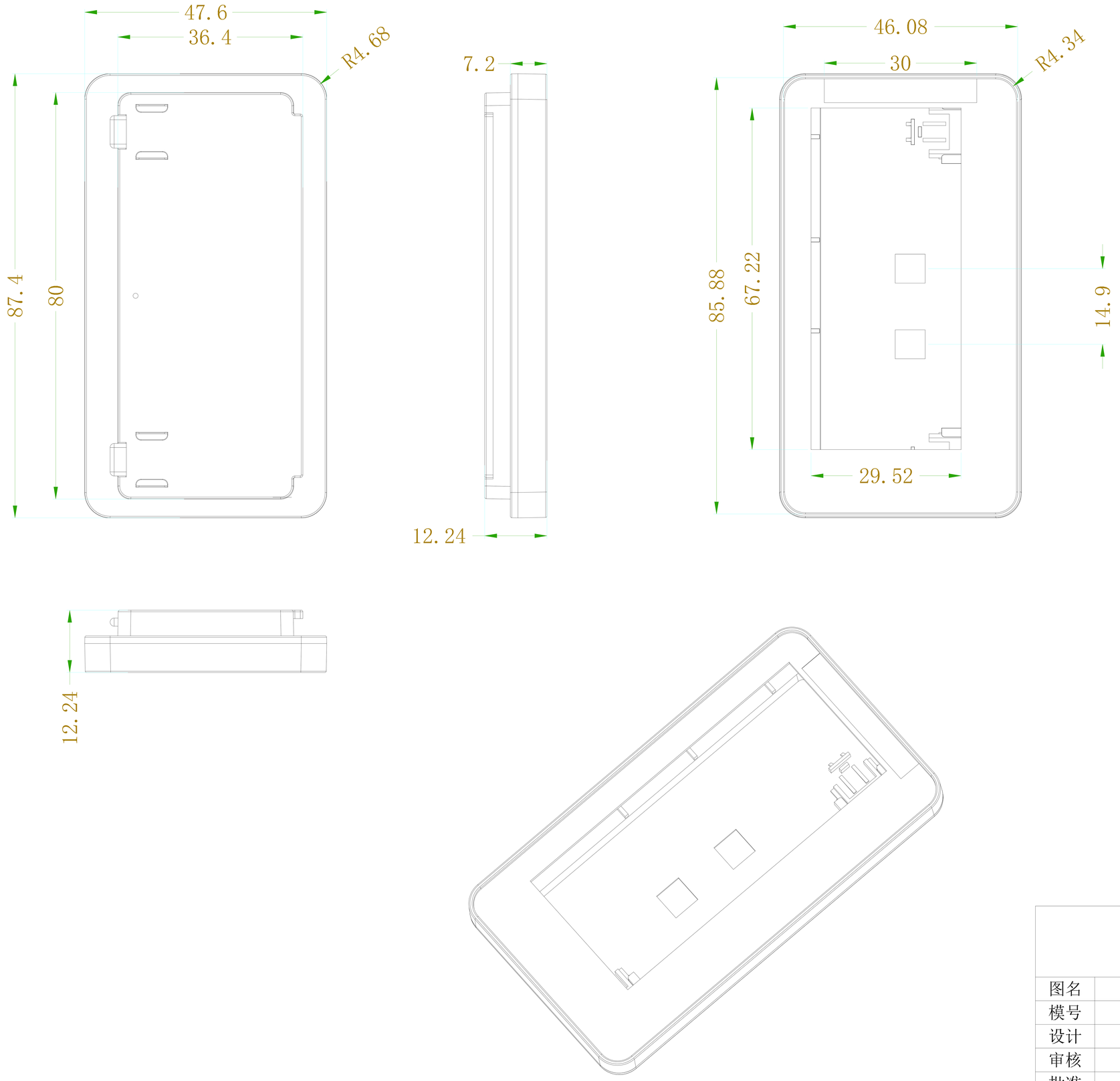

大连佳显电子有限公司

图名	EW029F2	尺寸	1X2X3	
模号		材料		单位
设计		缩水		比例
审核		日期	2020/10/29	张次
批准		路径		