NFC无源显示小吊牌

大连佳显电子有限公司

产品功能介绍

一 产品无需电池，存储运输方便。

二 采用黑红白三色电子墨水屏，图片永久显示。

三 通过APP任意修改图像或文字。

四 可以做为新奇礼物送给家人朋友爱人或重要客户。

五 小吊牌可绑定作公交卡、门禁卡。

产品操作说明

一 安卓系统手机，扫描指定二维码安装APP。

二 点开APP界面，选择图片（文字）及编辑图片（文字）。

三 把产品放在手机NFC区域。

四 发送上传图片或文字，直至完成。

产品演示视频

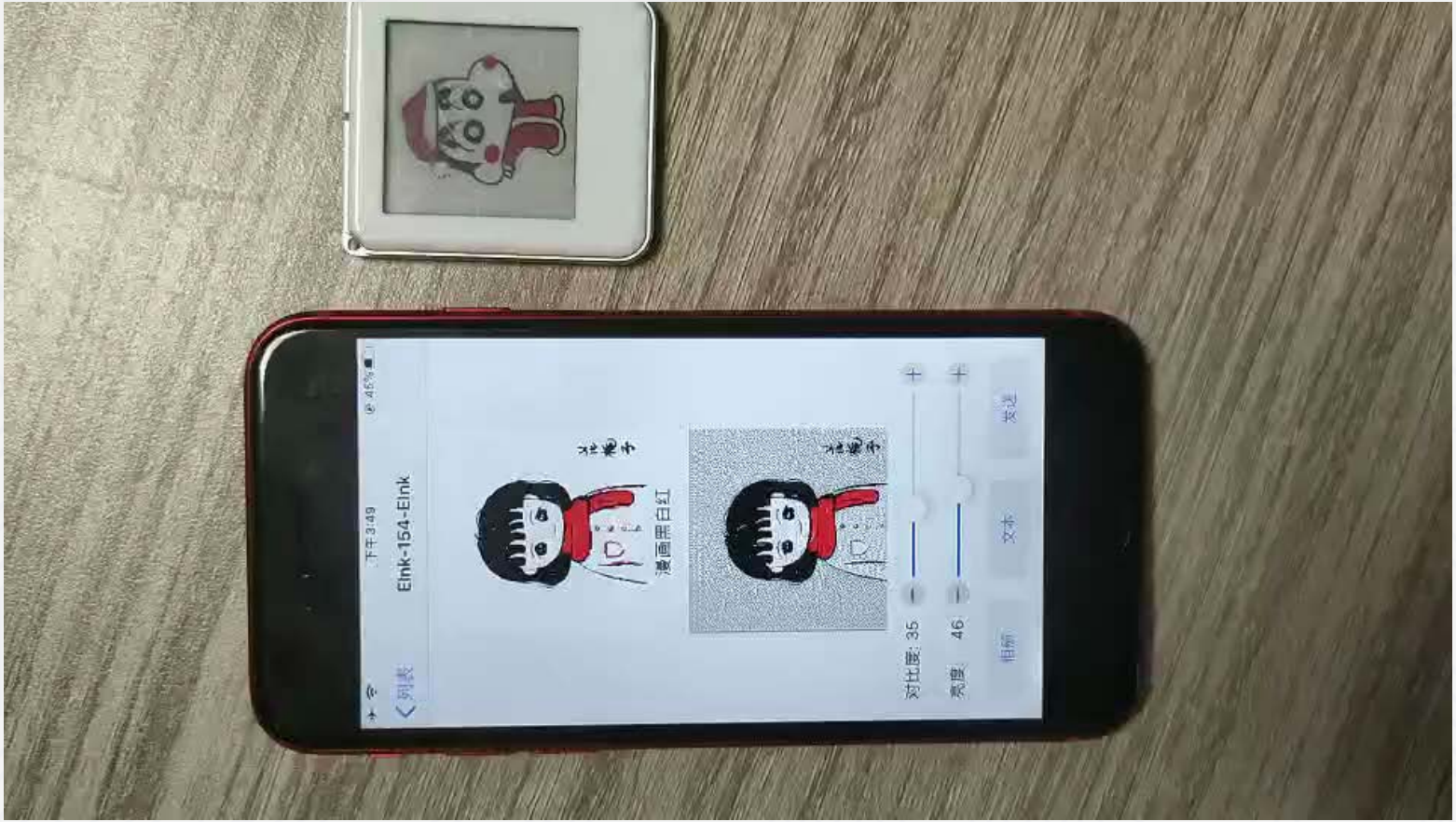

产品兼容性

一 华为售价3000RMB以上的手机均支持。

二 小米售价2500以上的手机均支持。

三 OPPO VIOO售价2000以上的手机均支持。

四 三星/Sony等品牌售价3000以上的手机均支持。

产品尺寸说明

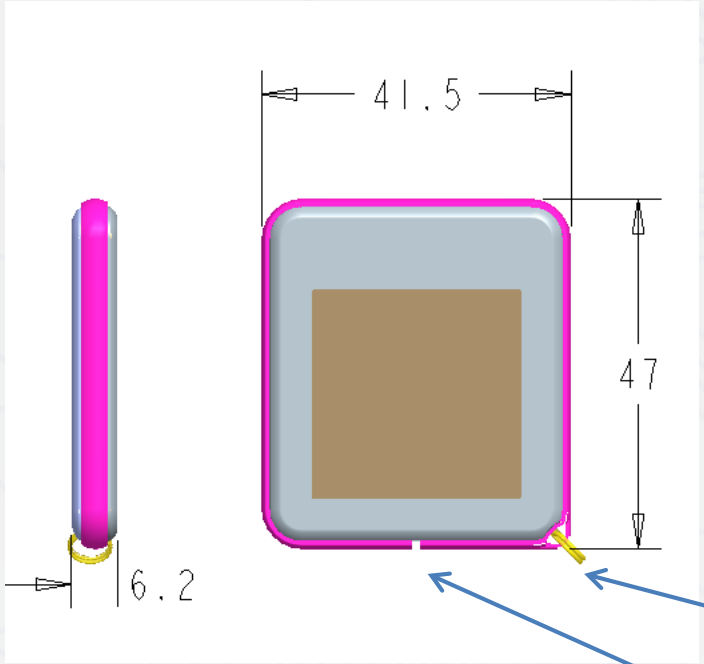

挂扣位置

单位：mm

指示灯位置

产品图片展示

产品图片展示

谢谢观看

大连佳显电子有限公司

设计中心: 中国·大连市甘井子区中华西路18号中南大厦A座1513