www.jiecang.com

JIECANG

手控器

JCHT35K24S

TECHNOLOGY
DRIVES INTELLIGENT LIFE

JIECANG

产品规格书

JCHT35K24S

- JCHT35K24S是一款蓝牙手控器，内置蓝牙模块。
- 可通过APP就近连接或者扫码连接。
- 附带USB接口，便捷充电。

产品特点

- 内置蓝牙模块
- 跷跷板按键
- LED显示屏
- 3个记忆按键

可选项

- 客户LOGO定制

使用方法

- 配套控制器（需V5.5.1及以上版本程序）： JCB36N1；JCB36N2；JCB36N3；JCB36N4；JCB36M；JCB35NS1；JCB35NS2；JCB36NH2
- 使用环境：室内
- 储存和运输温度:-25℃ ~ 70℃

产品尺寸图

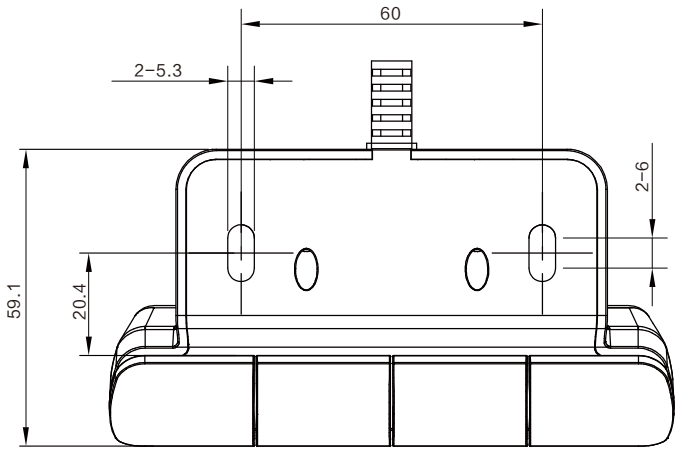

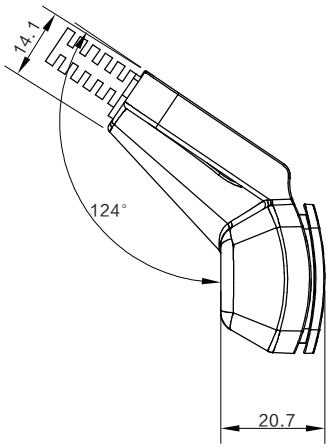

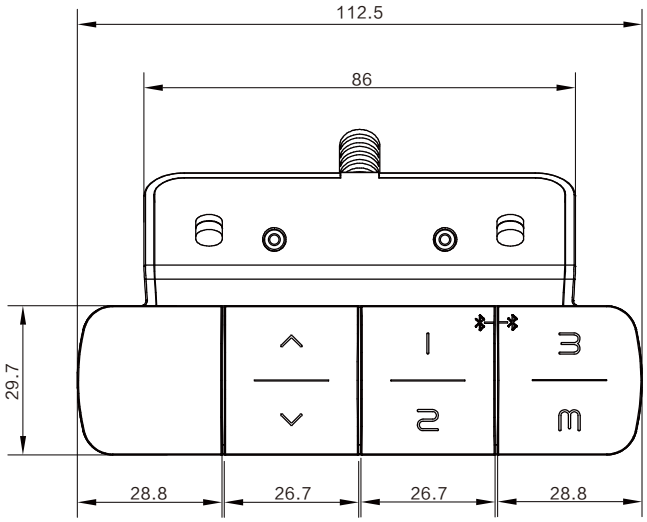

命名规则示例

JCHT35K24 S - 3 - 01V3 - B/01 - 8H - 2D0 - L/W - 1

手控器安装类型	01=倾斜安装
显示类型/背光颜色	显示类型:L=数码管 O=OLED N=无显示屏 背光颜色:W=白色 B=蓝色
电线长度	2D0=2.0m
电线插头及电线类型代码	8H=8芯水晶插头
按键(或触摸面板)颜色	外壳颜色:B=黑色 G=白色 S=银灰色 按键颜色:01=黑色 02=绿色 03=灰色
线路板代码	
记忆键个数	0/1/2/3/4
手控器配置	S=顶配
手控器型号	JCHT35K系列手控器（K：按键类型）